Automatische Slagbomen

G:B:D:
CREATIVE AUTOMATIONS

BARR500 | 24V



Automatische Slagbomen

G:B:D: CREATIVE AUTOMATIONS

BARR50 24V

Elektromechanische barrières van 24Vdc voor doorgangen tot 6 m voor intensief gebruik.

EENVOUDIG TE INSTALLEREN

Dankzij het verstelbare verankeringssysteem en de bedieningseenheid in de bovenste positie.

STIL EN SNEL

Snelle verkleiner voor opening in 1,8 sec. en tot 5 sec.

Uitsluitend gemaakt van hoogwaardige materialen.

TECHNOLOGISCH EN VEILIG

Master/slave-management, geïntegreerd stoplichtsysteem,

programmeerbare veiligheidsfuncties en talloze speciale functies. Diepgetrokken, warmtebehandeld stalen aandrijfwiel. Geïntegreerde, instelbare antikreukdetectie voor meer veiligheid, in overeenstemming met de EN 12453-normen.

EEN COMPLEET, BETROUWBAAR ASSORTIMENT

Geschikt voor doorgangen tot 6 m, met een breed assortiment accessoires om het assortiment compleet te maken. Uitsluitend gemaakt van hoogwaardige materialen. Uitbalanceringssysteem met duurzame speciale stalen drukveren.

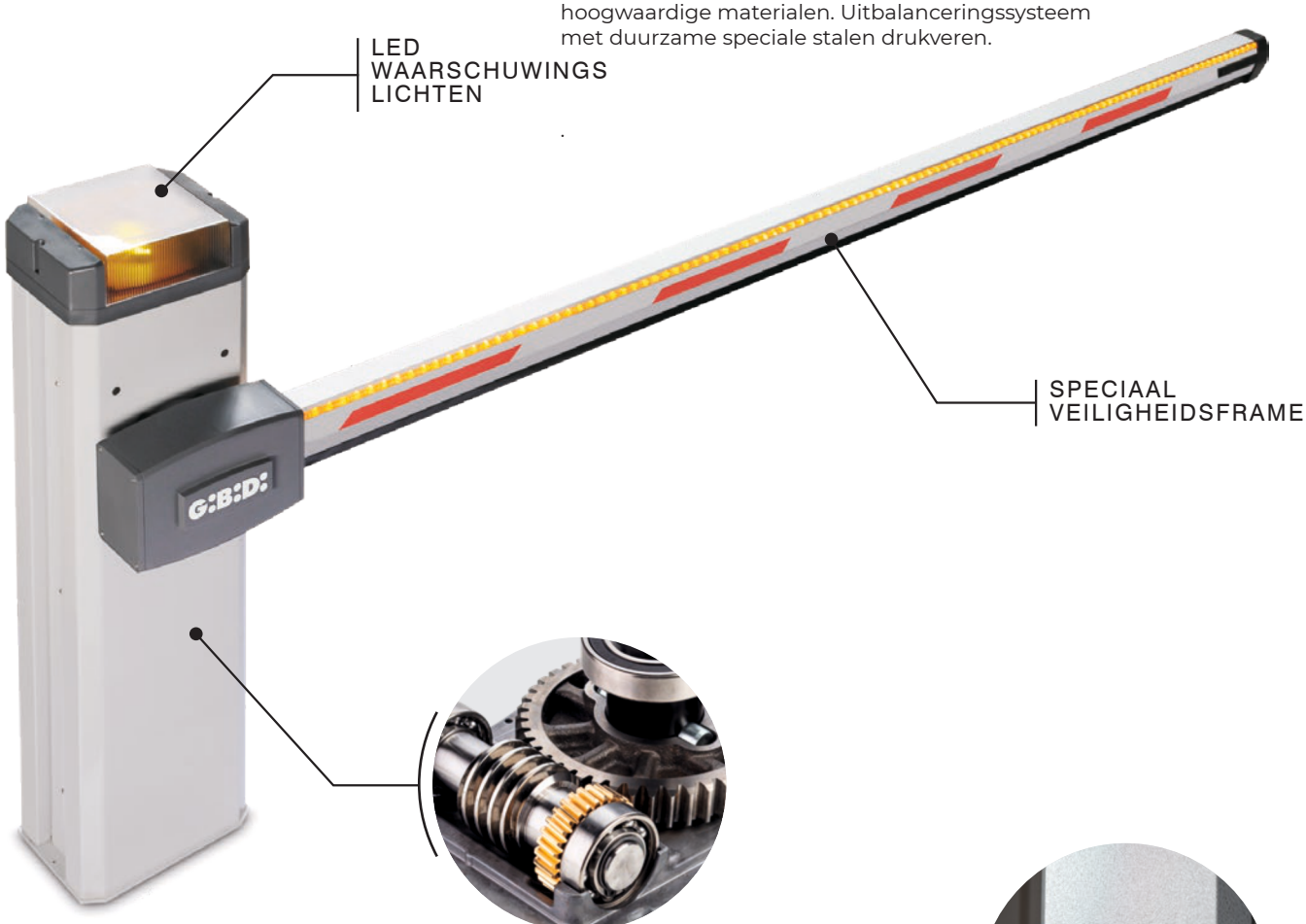

ACIER ET
BRONZE
ENGRENAGES



HOGE
KWALITEIT
VERF

DOWNLOAD
MORE CONTENT

Automatische Slagbomen

TECHNISCHE KENMERKEN

	BARR 544	BARR 546
Type gebruik	HEAVY DUTY	HEAVY DUTY
Frequentie van gebruik	50% H24	60% H24
Stroomvoorziening motor	24 Vdc	24 Vdc
Geabsorbeerd vermogen	150W	200W
Beschermingsgraad	IP55 (IP67 operator)	IP55 (IP67 operator)
Lengte slagboom	Max. 6,00 m	Max. 3,00 m
Openingstijd	5 s	1,8 s
Instelbare stuwkracht	Ja	Ja
Vertragingen	Ja	Ja
Bedrijfstemperatuur	-20°C+60°C	-20°C+60°C
Type giek balanceren	DRUKVEER	
Encoder/begrenzingsschakelaar	EINDSCHAKELAARS O/C	EINDSCHAKELAARS O/C
Gewicht van de eenheid	45 Kg	45 Kg

! BARR500 moeten worden beschouwd als gereed voor installatie aan de rechterkant.
Raadpleeg de handleiding om het balanceren van de hand en de giek aan te passen.

AFMETINGEN

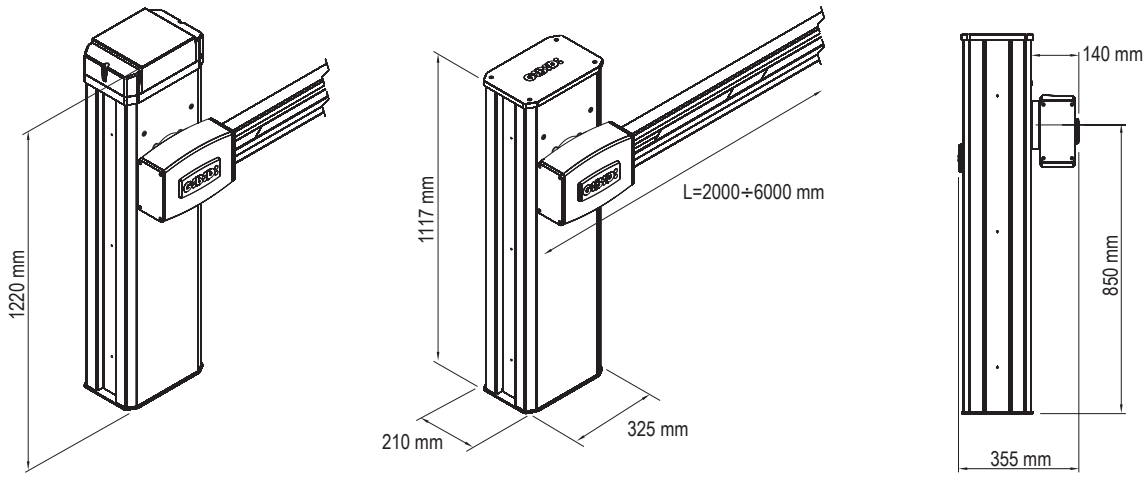

GI.BI.DI. S.r.l.
Via Abetone Brennero, 177/B
46025 Poggio Rusco (MN) - ITALY
Tel. +39.0386.52.20.11
Fax +39.0386.52.20.31
info@gibidi.com
www.gibidi.com