Lecteur de carte de proximité UHF-RFID longue distance

REF.COD140/141

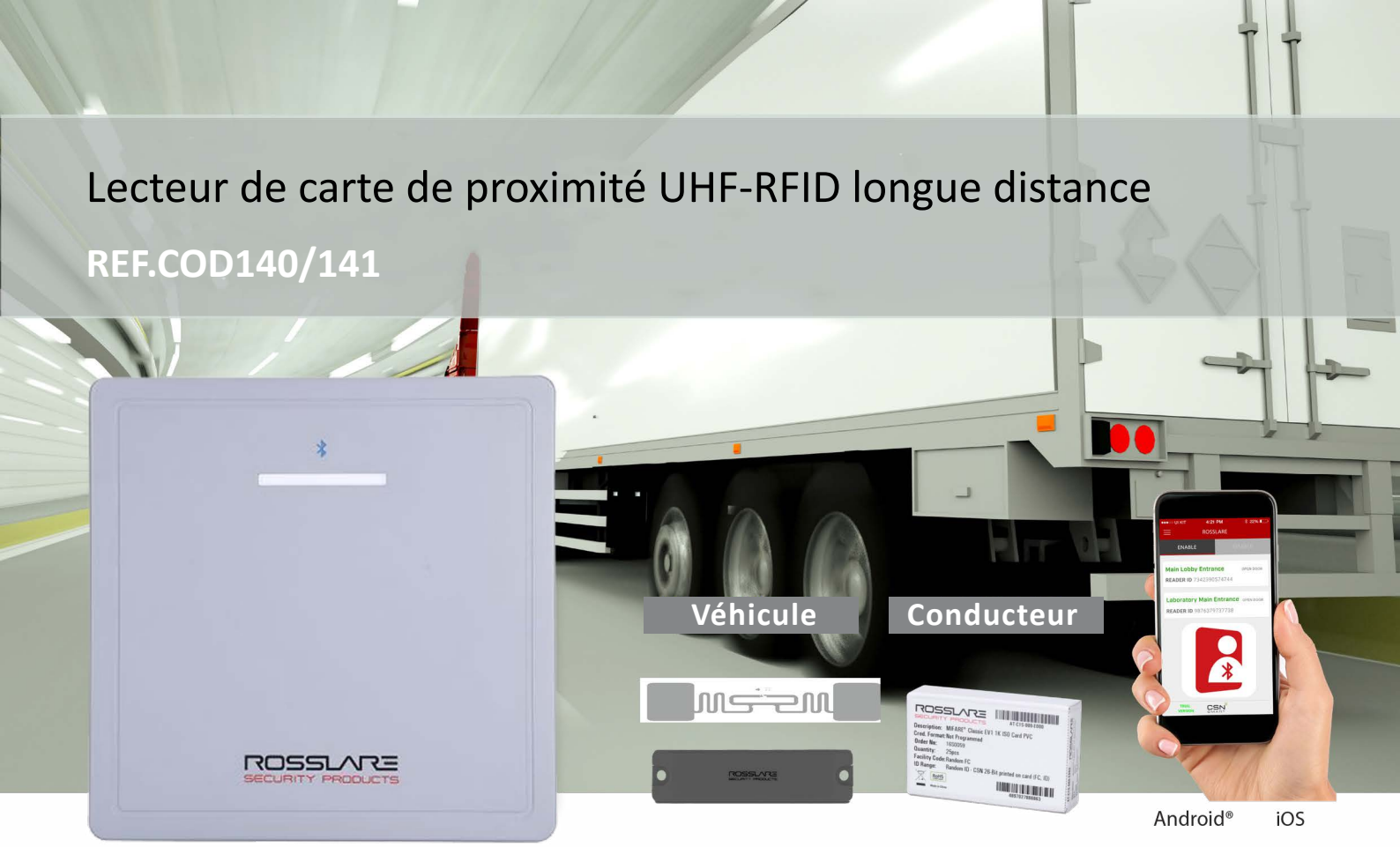

Ce lecteur de carte de proximité UHF-RFID longue distance est conçu pour lire des badge UHF sans pile et l'application smartphone BLE-ID ™ pour Android et iOS. Compatible avec plusieurs protocoles, il peut être utilisé dans une large gamme d'applications RFID, telles que la gestion des transports, gestion des véhicules, parking, contrôle des processus de production et de contrôle d'accès.

- Peut lire plusieurs formats de cartes.
- Distance de lecture réglable jusqu'à 6 m (COD140) ou 12m (COD141)
- Wiegand 26 bits (personnalisé: Wiegand 34 - 64 bits).
- Livré avec un support d'installation, une alimentation & câble 5 m.
- Distance maximale du câble: 150 mètres
- Application pour Android et iOS (configurations)
- Tension de fonctionnement: 9 - 12VDC (2A)
- IP65 : aussi bien pour utilisation en intérieur qu'en extérieur
- Température de fonctionnement: -20°C - 80°C
- Dimensions (HxLxP): 295mm x 295mm x 32mm.

UHF SMART™

Bluetooth®

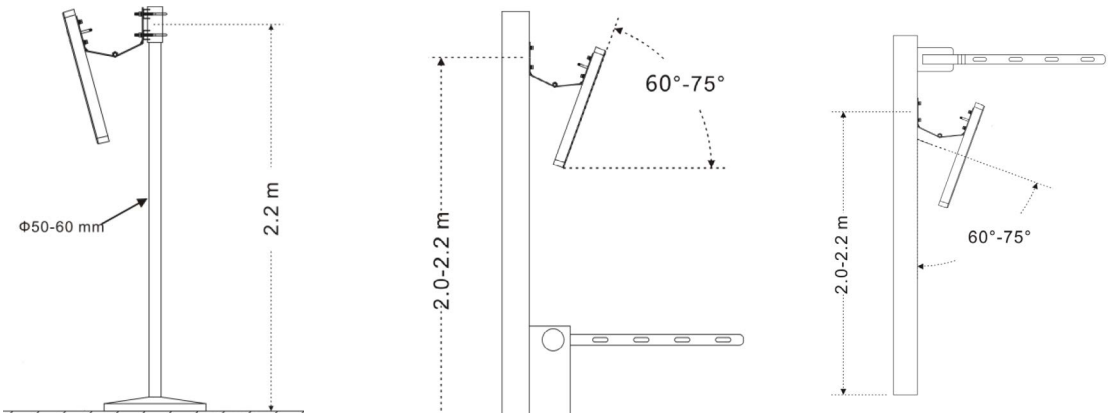

nestor security