UNV4720N

IPC3614SB-ADF28KM-IO

4MP Deep learning IR Fixed Dome Network Camera



versienr. 1.0

security

by nestor company

Focus on **expertise**, supplier of **security**

Meer weten over ons compleet assortiment?
Contacteer uw vertegenwoordiger of bezoek ons kenniscentrum.

nestor company
E3-laan 93 9800 Deinze - Tel. 32 (0)9 380 40 20
sales@nestorcompany.be - www.nestorcompany.be

specificaties

CAMERA			
Sensor	1/3" , 4.0 megapixel, progressieve scan, Cmos		
Lens	2.8mm@F1.6		
Gezichtshoek	H: 101.1°	V: 55.3°	O: 111.1°
Hoekverstelling	Pan: 0° ~ 360°	Tilt: 0° ~ 80°	Draai: 0° ~ 360°
Minimum verlichting	Kleur: 0,003Lux (F1,6 - AGC on)	0 Lux met IR	
S/N	>56dB		
WDR	120dB		
VIDEO			
Video compressie	Ultra 265 , H.265 , H.264 , MJPEG		
H.264 profiel code	Baseline profile , Main profile, High profile		
Frame rate	Main stream: 2MP (1920*1080), Max 30fps; 720P (1280*720), max 30fps Sub Stream: 720P (1280*720), Max 30fps; D1 (720*576), Max 30fps; 640*360,Max 30fps; 2CIF(704*288), Max 30fps; CIF(352*288), Max 30fps; Third Stream: D1 (720*576), Max 30fps; 640*360,Max 30fps; 2CIF(704*288), Max 30fps; CIF(352*288),		
Video bit rate	128 Kbps ~ 16Mbps		
BEELD			
Wit balans	Auto/Buiten/Fijn tuning/Natrium lamp/Vergrendeld/Auto2		
Flip	Normaal/Verticaal/Horizontaal/180°/90°Clockwise/90°Anti-clockwise		
AUDIO			
Audio compressie	Suppressie	Sampling rate	
G.711	Ondersteund	8Khz	
OPSLAG			
Edge storage	Micro SD, tot 256 GB		
Network storage	ANR, NAS (NFS)		
NETWERK			
Protocols	IPv4, IGMP, ICMP, ARP, UDP, DHCP, PPPoE, RTP, TRSP, RTCP, DNS, DDNS, NTP, FTP, UPnp, HTTP, HTTPS, SMTP, 802.1x, SNMP, QoS		
Compactibele integratie	ONVIF (Profile S, Profile G, Profile T), API		
Klient	EZstation	EZView	EZLive
Web browser	Plug-in vereist live view: IE9+, Chrome 41 en lager, Firefox 52 en lager		
	Plug-in free live view: Chrome 57.0+, Firefox 58.0+, Edge 16+, Safari 11+		
INTERFACE			
Build-in Mic	Ondersteund		
Netwerk	1 RJ45 10M/100M Base-Tx Ethernet		
CERTIFICATEN			
Certificaten	CE: EN 60950-1	UL: UL60950-1	FCC: FCC Part 15
ALGEMEEN			
Voeding	DC 12V±25%, PoE (IEEE 802.3af) ; verbruik: max 4W		
Afmeting (Ø x H)	Ø 110.5 x 94.1mm (Ø4.4" x 3.7")		
Netto gewicht	0.425kg (0.93lbs)		
Werkingsomgeving	-30°C ~ 60°C (-22°F ~ 140°F, vochtigheid <95%RH (niet condenserend)		
Opslag omgeving	-30°C ~ 60°C (-22°F ~ 140°F, vochtigheid <95%RH (niet condenserend)		
Veiligheid	Overspanning: 2KV	IP67	

afmetingen

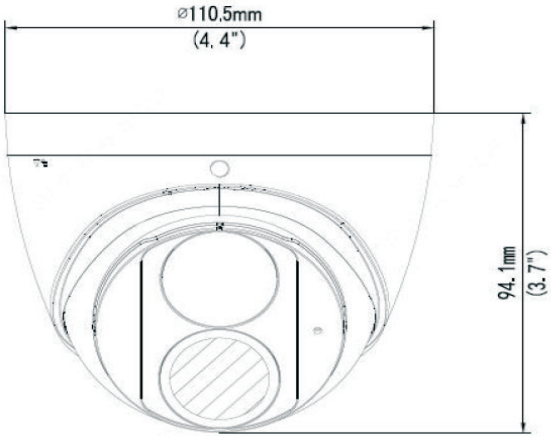

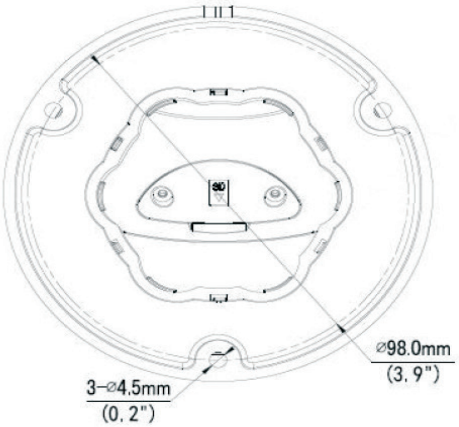

accessoires

UNVA008	GPAU001	UNVA009	UNVA016
Back box bullet	Pole mount	Wall mount Mini Dome	Wall mount eyeball







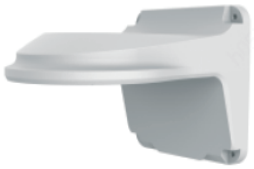

UNVA015	UNVA600
NPT ¾"Plastic Waterproof joint	Wegde for mini dome



