BA / BA PLUS

Guide rapide d'installation et de programmation

Français

Ce guide rapide est un résumé du manuel d'installation complet. Celui-ci contient des avertissements de sécurité et d'autres explications à prendre en compte. Vous pouvez télécharger la dernière version de ce guide et du manuel d'installation dans la rubrique «Downloads »du site web ERREKA : http://www.erreka.com.

AVERTISSEMENT Les options et fonctions décrites dans ce guide s'appliquent à la version de firmware indiquée sur la carte. Dans le cadre d'un processus d'amélioration continue, le firmware peut recevoir de nouvelles fonctions ou mises à jour, et donc de nouvelles versions pas nécessairement compatibles avec les précédentes. Certaines options ou fonctions peuvent donc différer ou être absentes si votre firmware est plus ancien que celui indiqué dans ce guide.

Éléments de l'installation complète

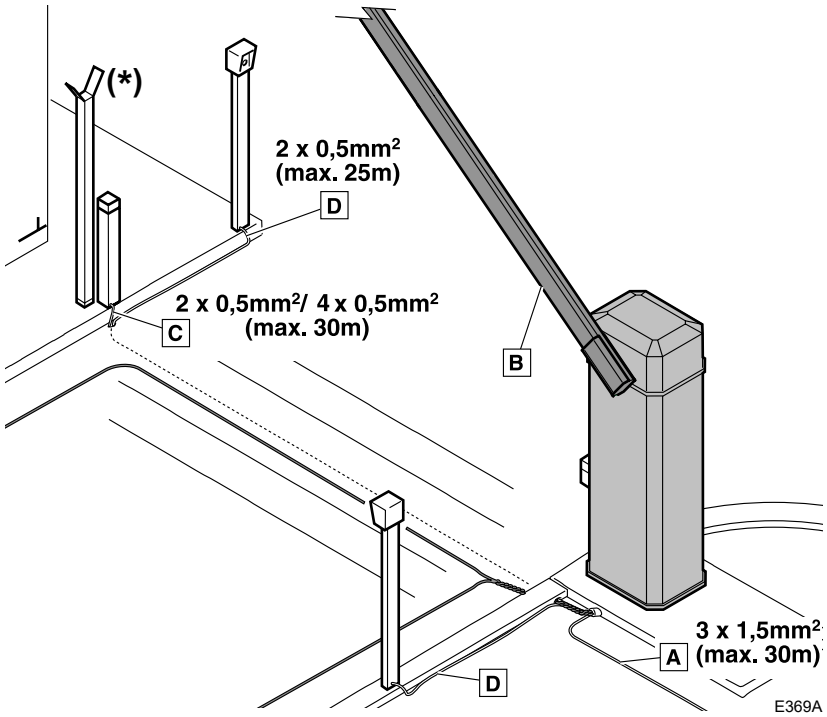

Z Le schéma montre une barrière BA PLUS droite avec bande LED.

* : support de lisse fixe (BAR114). Le support fixe (BAR114) oumobile (BAR115) doit être installé pour les barrières de 4 m ou plus.

Câblage

A : Alimentation principale
3x1,5 mm² (max. 30 m)

B : Bande LED rouge/verte

C: Photocellules (Tx / Rx)
2x0,5 mm² / 4x0,5 mm² (max. 30 m)

D : Sélecteur à clé
2x0,5 mm² (max. 25 m)

Manœuvre manuelle

Tournez la manivelle (M) dans le sens (a) ou (b) pour lever ou baisser la barrière.

(Illustration : barrière BA PLUSdroite)

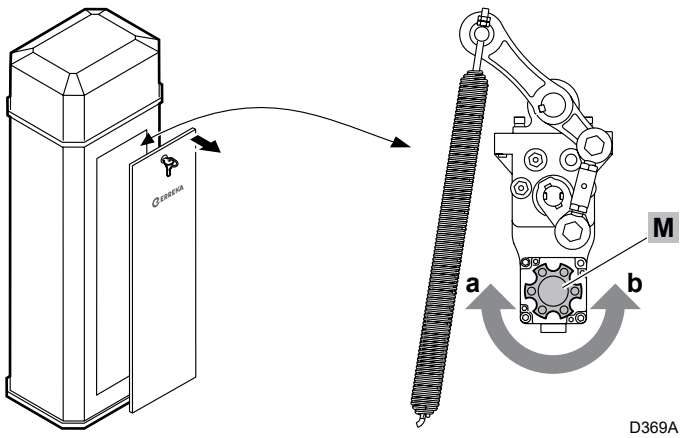

Ouverture du capot supérieur

Pour retirer le capot supérieur (modèlesB A PLUS uniquement), tournez le levier (P) situé près de l'ancrage inférieur des ressorts d'équilibrage. Cela fait tourner la came de déverrouillage (L).

(Illustration :barrière BA PLUS droite)

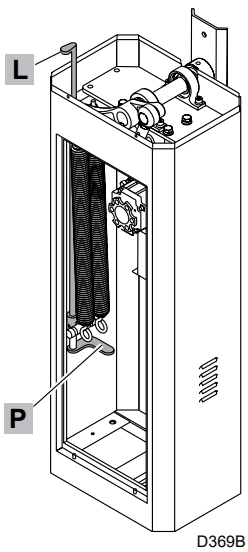

Distribué par Nestor Company NV · E3-laan 93, 9800 Deinze · +32 9 380 40 20 · info@nestorcompany.be · www.nestorcompany.be

Modèles BA (jusqu'à 5 m)

Modèle gauche BAR100L (ferme vers la droite)

Modèle droit BAR100R (ferme vers la gauche)

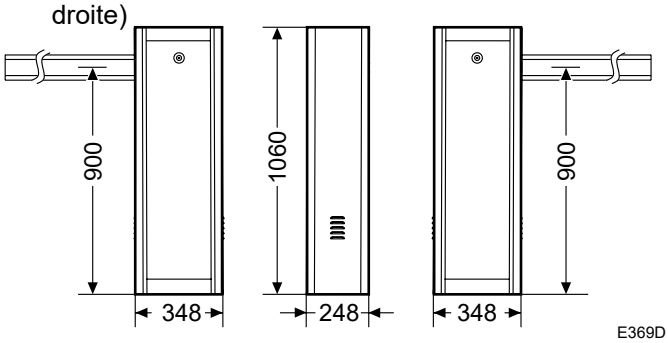

E369D

Modèles BA PLUS (jusqu'à 8 m)

Modèle gauche BAR101L (ferme vers la droite)

Modèle droit BAR101R (ferme vers la gauche)

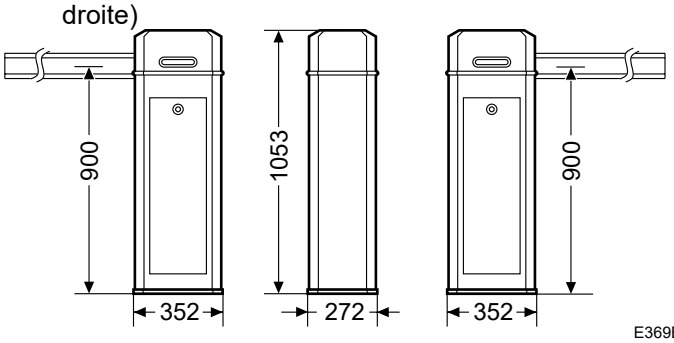

E369E

Choix du ou des ressorts d'équilibrage

Les ressorts d'équilibrage à utiliser dépendent de la longueur de la lisse, du type de lisse et des accessoires montés dessus (en bref, du poids total de la lisse).

Les tableaux ci-contre indiquent les ressorts à utiliser selon le cas. D'autres accessoires peuvent influencer le choix des ressorts.

Z S'il faut changer le ressort, faites-le de préférence avant d'installer la barrière et la lisse.

Barrières BA (BA524BEC) et BA PLUS (BAR101)				
	Type et longueur de la lisse			
Accessoires installés	Droite 0-2,5 m (BAR104-BAR107) (BAR103-BAR106)	Droite 2,5-3 m (BAR103-BAR106)	Droite 3-4 m (BAR103-BAR106) Télescopique 4 m	Droite 4-5 m Télescopique 5 m
Aucun LED Profil caoutchouc Support mobile (*) Éclairage LED + pied mobile Profil caoutch. + pied mobile	Sans ressort	1x Ø4	(BAR105) 1x Ø5 Droite 4 m : 1x Ø5	1x Ø4 + 1x Ø5 (BAR105) Droite 5 m (configuration standard BA) : 1x Ø4 + 1x Ø5

Barrières BA PLUS (BAR101)		
	Type et longueur de la lisse	
Accessoires installés	Télescopique 6 m (BAR108)	Télescopique 8 m (AGO07-BAR109)
Aucun LED Profil caoutchouc Support mobile (*) Éclairage LED + pied mobile Profil caoutch. + pied mobile	6 2x Ø5 (configuration standard BA PLUS)	2x Ø5 + 2x Ø (Ø6 position centrale - Ø5 position latérale)

Barrières BA PLUS (BAR101)			
	Lisse ovale articulée 90°		
Accessoires installés	Longueur 3 m (BAR112)	Longueur 4 m (BAR111)	Longueur 5 m (BAR
Aucun	1x Ø5	2x Ø5	1x Ø4 + 1x Ø6

Barrières BA PLUS (BAR101)		
	Lisse ovale avec herse	
Accessoires installés	Longueur 3 m (AGO13-AGO17)	Longueur 4 m (AGO14-AGO18)
Aucun	2x Ø5	1x Ø4 + 1x Ø6

* Le support fixe (BAR114) ou mobile (BAR115) doit être installé pour les barrières de 4 m ou plus.

Z D'autres lisses que celles de ce tableau peuvent être montées ; voir le manuel complet pour plus d'informations.

Distribué par Nestor Company NV · E3-laan 93, 9800 Deinze · +32 9 380 40 20 · info@nestorcompany.be · www.nestorcompany.be

Changement du ressort

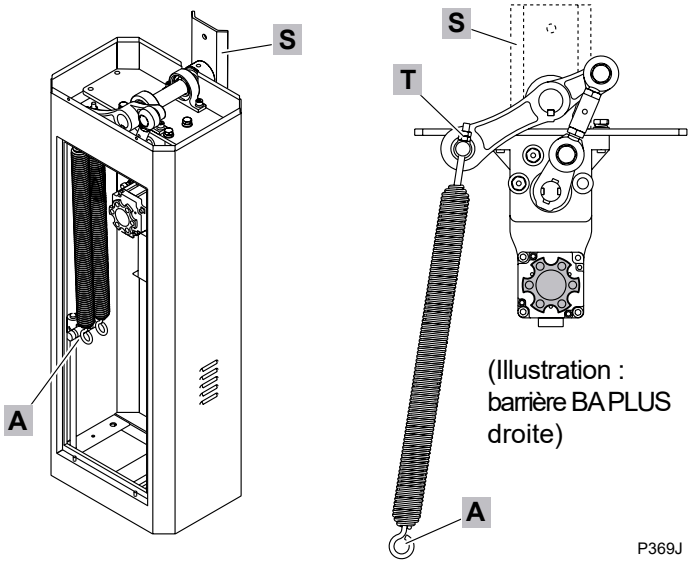

(Illustration : barrière BA PLUS droite)

P369J

Z S'il faut changer le ou les ressorts, faites-le avant d'installer la barrière et la lisse.

1 Placez le support de lisse (S) en position verticale.

2 Desserrez les écrous (T) dans le sens inverse des aiguilles d'une montre jusqu'à ce que le ou les ressorts ne soient plus tendus. Retirez-les complètement.

3 Retirez le ou les ressorts en les décrochant de l'ancrage inférieur (A).

4 Placez les nouveaux ressorts de la même manière que les précédents.

5 Vissez les écrous (T) et équilibrez la barrière comme décrit ci-dessous. Avec plusieurs ressorts, ceux-ci doivent avoir la même tension : serrez les écrous (T) de manière égale sur les deux ressorts.

Fixation au sol

Préparez une base solide et fixez la barrière avec le matériel fourni :

- Chevilles à expansion
- Plats métalliques
- Rondelles
- Rondelles élastiques
- Écrous

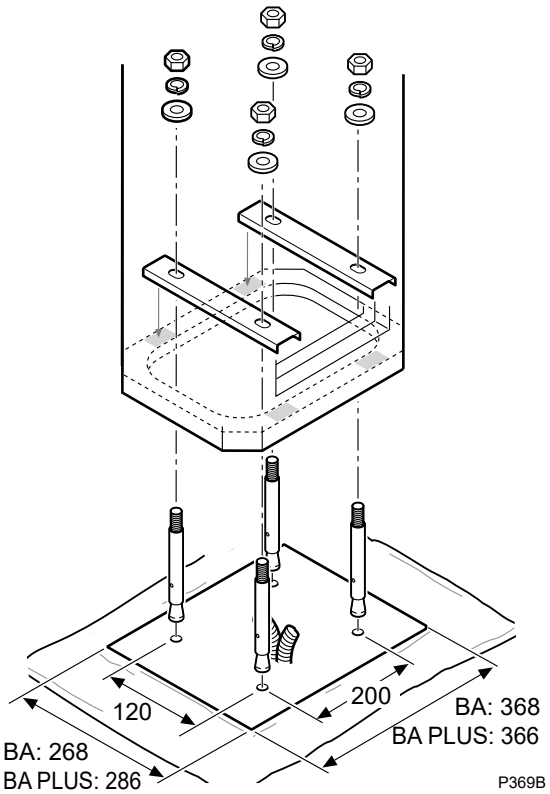

P369B

Préparation de la lisse : longueur et bande LED

Réglage de la longueur de la lisse :

Si la lisse n'est pas télescopique, coupez-la à la longueur voulue.

Si la lisse est télescopique, inutile de la couper : réglez sa longueur en insérant plus ou moins la partie étroite dans la partie large.

Poids du profil 100 × 44 mm : 1 kg/m

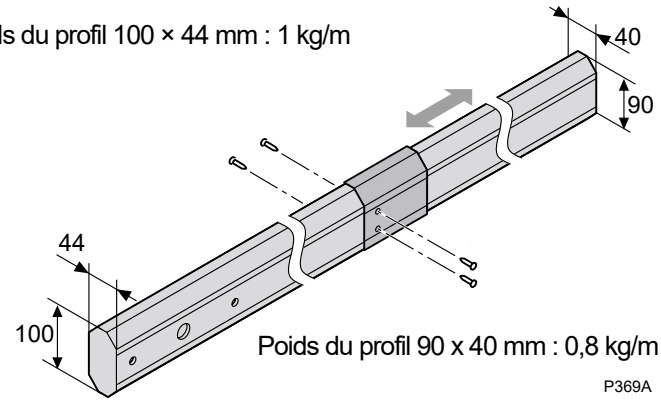

Poids du profil 90 x 40 mm : 0,8 kg/m

P369A

Réglage de la longueur de la bande LED :

Si la lisse a été raccourcie, la bande LED (L) sera trop longue. Ne la coupez pas : insérez l'excédent dans la lisse par l'extrémité. Coupez l'excédent du capot de protection (P) de la bande LED.

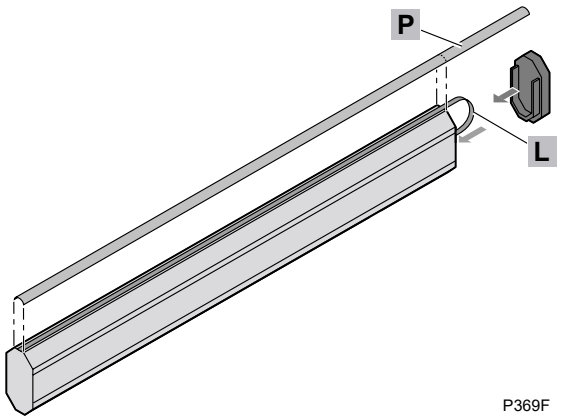

P369F

Montage de la lisse

1 Détendez le ou les ressorts en dévissant les écrous de tension (T) et décrochez-les de l'ancrage inférieur (A).

2 Tournez la manivelle (M) jusqu'à ce que le support de lisse (S) soit horizontal.

(Illustration : barrière BA PLUSdroite)

REMARQUE : pour un verrouillage correct en position fermée et ouverte, la came du moteur (1) et la came secondaire (2) doivent être parfaitement alignées.

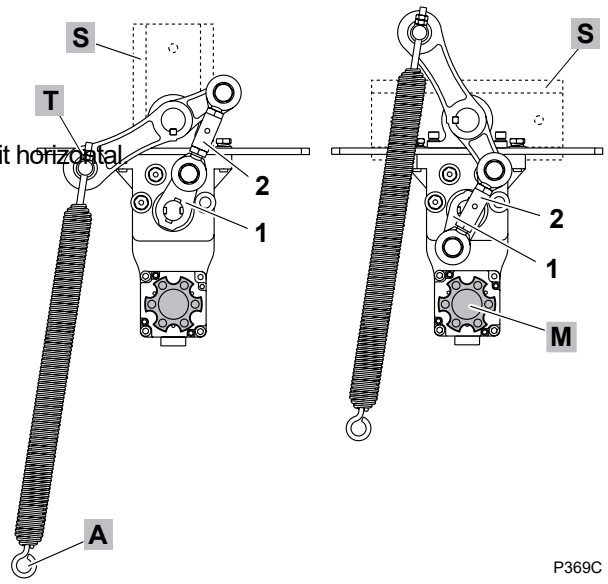

P369C

3 Tournez la lisse comme indiqué sur la figure.

(Illustration : barrière BA PLUSdroite)

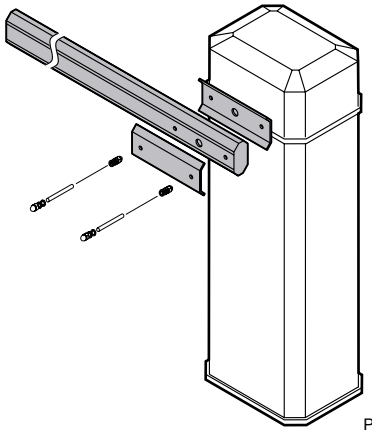
P369D

Équilibrage de la barrière

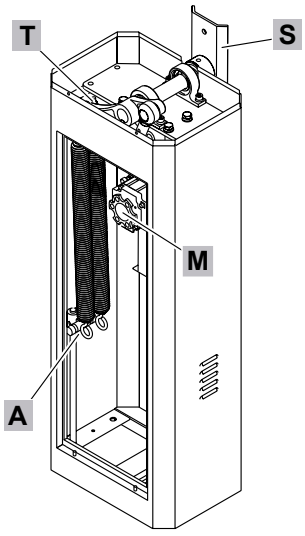

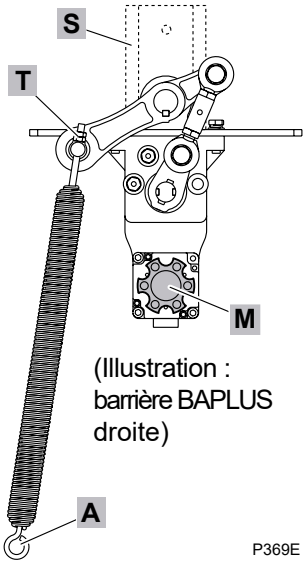

(Illustration : barrière BAPLUS droite)

P369E

Z LA BARRIÈRE DOIT ÊTRE ÉQUILIBRÉE POUR FONCTIONNER CORRECTEMENT.

1 Coupez l'alimentation.

2 Support de lisse (S) en position verticale, montez le ou les ressorts sur l'ancrage inférieur (A).

3 Tendez le ou les ressorts avec les écrous de tension (T). Avec deux ressorts, serrez les écrous de manière égale sur les deux pour une tension identique.

4 À l'aide de la manivelle (M), placez la barrière dans une position entre 30º et 60º.
La tension est correcte si la barrière reste en équilibre. Si la barrière descend sous 30º, tendez davantage les ressorts ou utilisez des ressorts plus forts.
Si la barrière monte au-delà de 60º, détendez les ressorts ou utilisez des ressorts plus faibles.

5 Si la barrière ne peut pas être équilibrée, changez le ou les ressorts. Consultez les tableaux de choix des ressorts d'équilibrage.

Distribué par Nestor Company NV · E3-laan 93, 9800 Deinze · +32 9 380 40 20 · info@nestorcompany.be · www.nestorcompany.be

Raccordements électriques

Z Le moteur M1, l'alimentation FA 24Vdc et le disjoncteur magnétothermique MGN sont livrés installés et raccordés.

Z Si vous avez commandé une bande LED (LED), installez-la comme décrit à la section «Installation de la bande LED » et raccordez-la comme décrit à la section «Raccordement de la bande LED (menu 69, sous-menu U9, option 1) ».

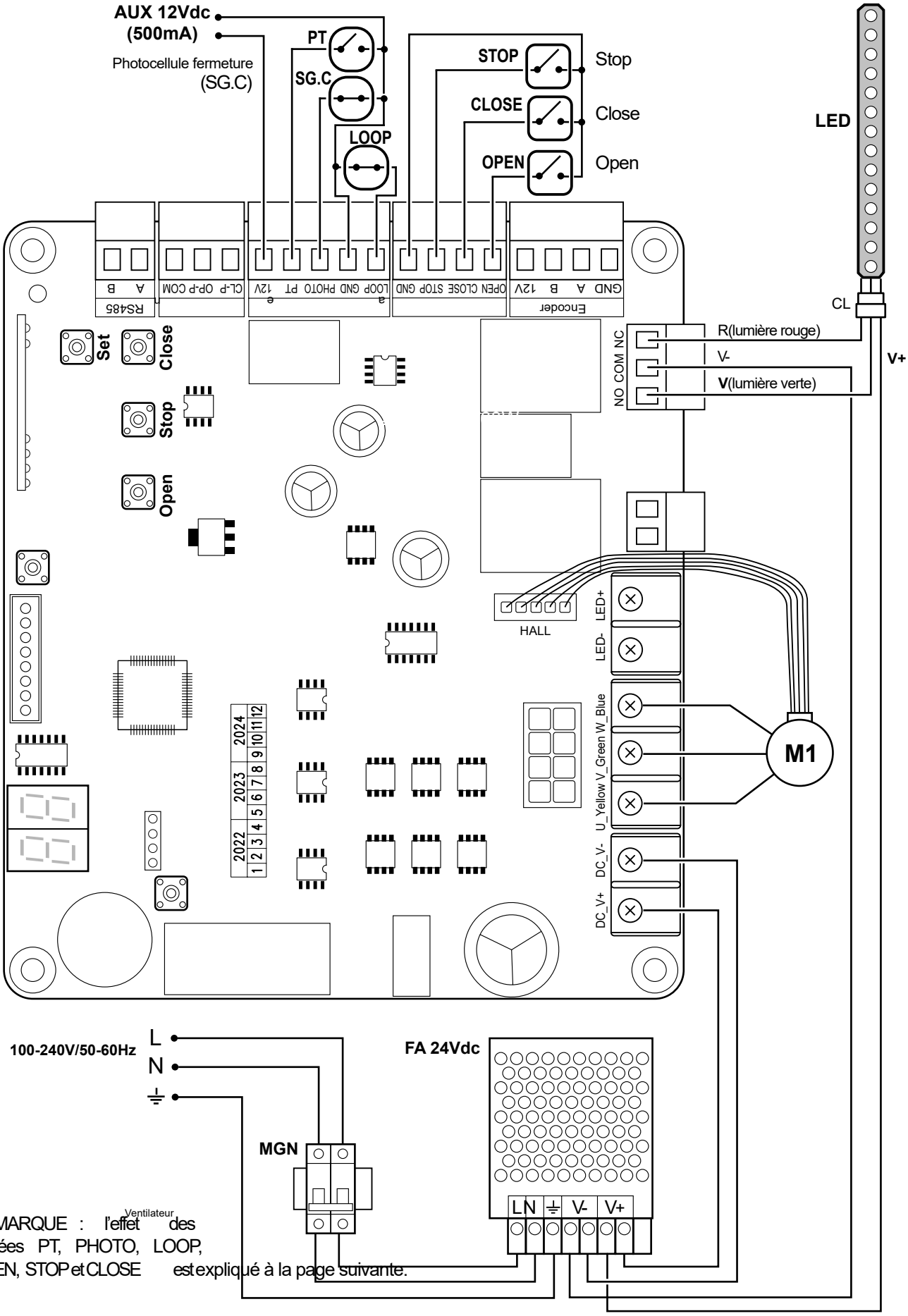

REMARQUE : l'effet des entrées PT, PHOTO, LOOP, OPEN, STOP et CLOSE est expliqué à la page suivante.

Effet des entrées PT, PHOTO, LOOP, OPEN, STOP et CLOSE

ENTRÉE	POSITION DE LA LISSE					
	Baissée (fermée)	En montée (ouverture)	Arrêtée en montée (en mode automatique, temporisation)	Levée (ouverte) (en mode automatique, temporisation)	En descente (fermeture)	Arrêtée en descente (en mode automatique, temporisation)
PHOTO (SG. C.) Sécurité à la fermeture	Sans effet	Termine l'ouverture	Fermeture interdite en mode semi-automatique. En mode automatique, la temporisation continue jusqu'à 00, puis est réinitialisée	Fermeture interdite en mode semi-automatique. En mode automatique, le temps d'attente est réinitialisé	S'arrête et inverse le mouvement jusqu'à l'ouverture complète	Fermeture interdite en mode semi-automatique. En mode automatique, la temporisation continue jusqu'à 00, puis est réinitialisée
LOOP Sécurité à la fermeture (fermeture immédiate)	Sans effet	Termine l'ouverture et ferme immédiatement	Ouvre complètement puis ferme	Fermeture interdite en mode semi-automatique ; ferme immédiatement à la désactivation. En mode automatique, réinitialise le temps d'attente et ferme immédiatement à la désactivation	S'arrête, inverse le mouvement jusqu'à l'ouverture et ferme immédiatement	Ouvre complètement et ferme immédiatement
PT Commande pas à pas	Ouvre	S'arrête. En mode automatique, temporise aussi et ferme	Ferme	Ferme	S'arrête. En mode automatique, temporise aussi et ferme	Ouvre
STOP (Stop) Arrêt du mouvement	S'arrête tant qu'activé	S'arrête. En mode automatique, temporise aussi et ferme	En mode semi-automatique, s'arrête tant qu'activé ; en mode automatique, temporise, s'arrête et réinitialise la temporisation	En mode semi-automatique, s'arrête tant qu'activé ; en mode automatique, temporise, s'arrête et réinitialise la temporisation	S'arrête. En mode automatique, temporise aussi et ferme ; tant qu'activé, temporise, s'arrête et réinitialise la temporisation	En mode semi-automatique, s'arrête tant qu'activé ; en mode automatique, temporise, s'arrête et réinitialise la temporisation
OPEN (Open) Commande d'ouverture	Ouvre	Sans effet	Ouvre	En mode semi-automatique, sans effet. En mode automatique, réinitialise le temps d'attente	S'arrête et inverse jusqu'à l'ouverture complète	Ouvre
CLOSE (Close) Commande de fermeture	Sans effet	Sans effet	Ferme	Ferme	Sans effet	Ferme

Distribué par Nestor Company NV · E3-laan 93, 9800 Deinze · +32 9 380 40 20 · info@nestorcompany.be · www.nestorcompany.be

Installation de la bande LED

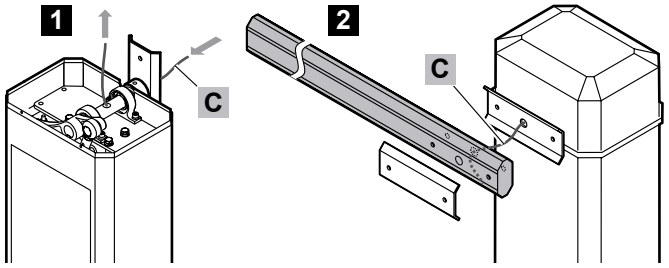

Z Si une bande LED a été commandée, elle doit être installée.

1 Insérez le câble (C) de la bande LED dans le fût de la barrière.

2 Passez le câble (C) dans la lisse. Raccordez le câble (C) venant du fût au câble de la bande LED dans la lisse.

(Illustration : barrière BA PLUSdroite)

Raccordement de la bande LED (menu 69, sous-menu U9, option 1)

Z Si une bande LED a été commandée, elle doit être raccordée. Raccordez l'extrémité du câble venant du fût au câble dans la lisse (connecteur CL). Raccordez l'autre extrémité à l'armoire de commande et à l'alimentation comme sur la figure.

La bande LED doit être alimentée en 24Vdc par l'alimentation FA 24Vdc intégrée à la barrière.

Raccordement de la lampe LUMI (menu 69, sous-menu U9, option 0)

Si vous raccordez la lampe LUMI à la place de la bande LED, utilisez les bornes 12–24V de la lampe LUMI, NC-COM de l'armoire de commande et V- et V+ de l'alimentation FA 24Vdc intégrée à la barrière.

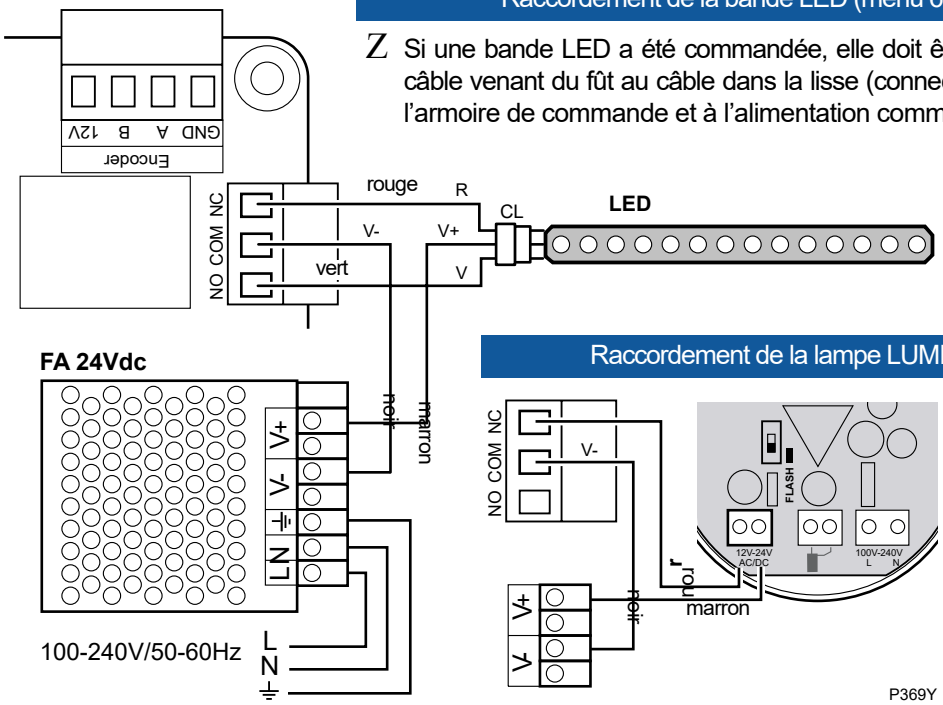

Installation du récepteur radio

Z Un récepteur externe tel que l'IRIN2S-250 est nécessaire pour utiliser des émetteurs radio. Consultez la notice du récepteur utilisé.

RACCORDEMENT COMMANDE PAS À PAS

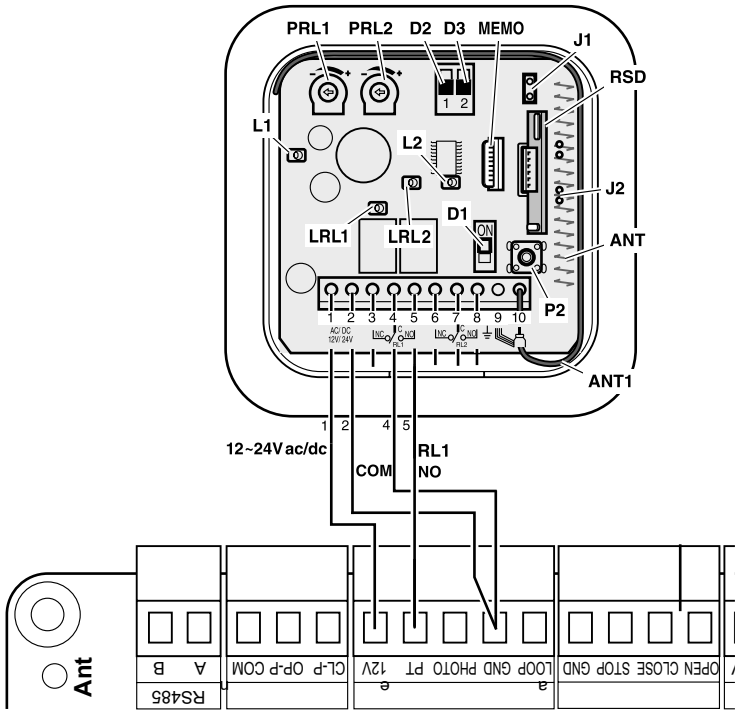

RACCORDEMENT COMMANDE OPEN-CLOSE

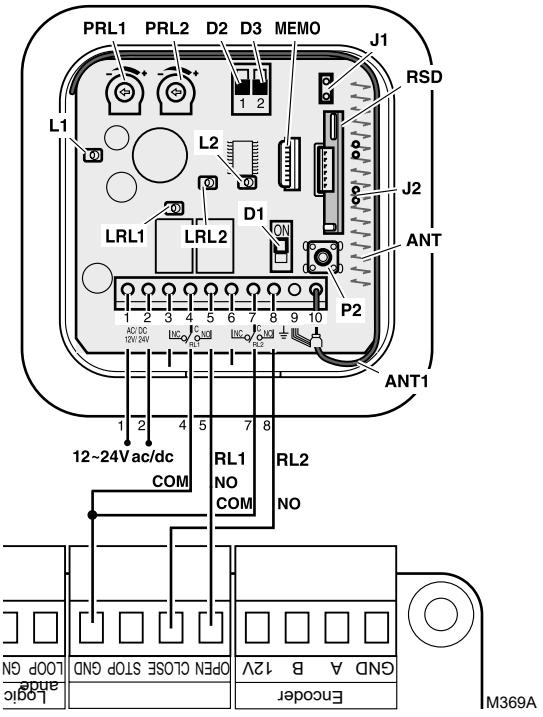

Réglage de la vitesse

Z REMARQUE : pour éviter d'endommager la barrière, réglez correctement les vitesses d'ouverture et de fermeture selon la longueur de la lisse (menu 79, paramètres F1 et F2). Le tableau ci-contre donne les valeurs adaptées.

Longueur de la lisse	Vitesse (durée de la manœuvre)	F1	F2
3m	3.5s	30	30
4m	3.5s	30	30
5m	4.5s	30	18
6m	5s	22	18
8m	6s	18	15

Z REMARQUES:

- Pour les lisses télescopiques, tenez compte de la longueur maximale de la lisse (même si elle est réglée plus courte).
- Pour les lisses avec herse, ajoutez 1,5 m à la longueur de la lisse.

Procédure de choix de la vitesse :

1 Appuyez brièvement sur SET jusqu'à ce que l'écran affiche P1.

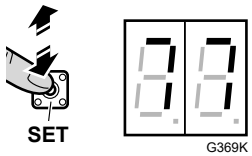

2 Appuyez deux fois brièvement sur OPEN jusqu'à ce que l'écran affiche : 79.

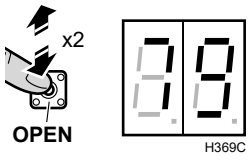

3 Appuyez brièvement sur SET pour ouvrir le menu.

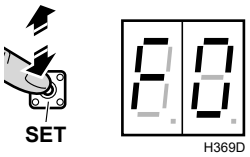

4 Appuyez brièvement sur OPEN jusqu'à ce que l'écran affiche : F1.

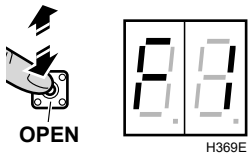

7 Appuyez brièvement sur SET pour ouvrir le menu.

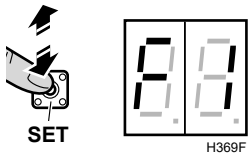

8 Appuyez sur OPEN ou CLOSE pour choisir la valeur adaptée.

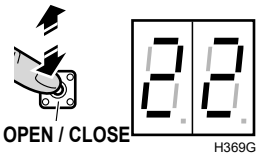

7 Appuyez brièvement sur SET pour confirmer.

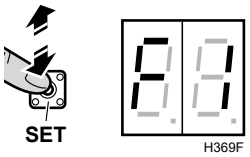

8 Appuyez sur STOP pour terminer.



9 Procédez de la même manière pour F2.

Programmation ouverture/fermeture

Z AVERTISSEMENT : la barrière est livrée d'usine avec une course programmée de 0 à 90°. En général, il n'est donc pas nécessaire de programmer la course ; ce n'est nécessaire que pour d'autres valeurs.

1 Maintenez SET enfoncé jusqu'à ce que l'écran affiche P1.

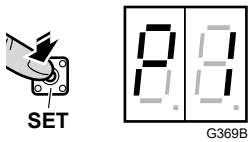

2 Maintenez OPEN enfoncé jusqu'à ce que la barrière soit verticale.

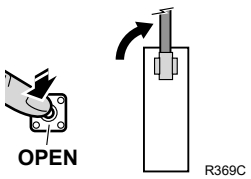

REMARQUE TRÈS IMPORTANTE

En enregistrant la position d'ouverture (barrière verticale), n'allez pas jusqu'à la butée, pour éviter tout dommage.

3 Appuyez sur SET pour programmer la position d'ouverture. L'écran affiche P2.

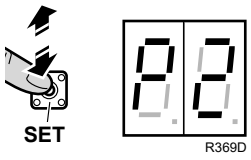

4 Maintenez CLOSE enfoncé jusqu'à ce que la barrière soit horizontale.

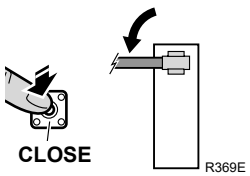

5 Appuyez sur SET pour programmer la position de fermeture. L'écran affiche --.

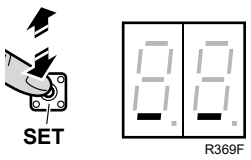

Distribué par Nestor Company NV · E3-laan 93, 9800 Deinze · +32 9 380 40 20 · info@nestorcompany.be · www.nestorcompany.be

Tableau de programmation complet

Z Utilisation de l'écran de programmation :

- Appuyez brièvement sur SET pour accéder àla programmation. L'écran affiche 77.
- Appuyez sur OPEN ou CLOSE pour passer du menu 77 au menu voulu (p. ex. 79).
- Appuyez sur SET pour ouvrir le menu voulu (p. ex. 79).
- Appuyez sur OPEN ou CLOSE pour parcourirles sous-menus du menu.
- Appuyez sur SET pour ouvrir un sous-menu.
- Appuyez sur OPEN ou CLOSE pour parcourir les options de chaque sous-menu.
- Appuyez sur SET pour valider l'option choisie.
- Appuyez sur STOP pour quitter la programmation.

Menu	Sous-menu	**Options**	Paramètre	Option par défaut
79	F1	10 ... 30	Vitesse d'ouverture (plus le nombre est élevé, plus c'est rapide) Vitesse de fermeture (plus le nombre est élevé, plus c'est rapide)	22
	F2	10 ... 30	Mode de fermeture et temps d'attente (secondes) 00 : mode semi-automatique, pas de fermeture automatique	18
	F3	00 ... 99	01...99 : mode automatique, fermeture automatique à la fin du temps d'attente En fonctionnement Maître-Esclave, ce paramètre ne se règle que sur la barrière Maître (M). Sur la barrière Esclave (S), la valeur doit être 00.	00
	F5	00 ... 33	Type de réducteur 08 : BA ; 09 : BA PLUS Autres valeurs non utilisées ou pour applications futures Sens de rotation du moteur Indicateur ouvert/fermé Indicateur de tension	08: BA 09: BA PLUS
	F7	0, 1	Indicateur de courant	0
	F8	00	Indicateur de vitesse	00
		0 1	Indicateur capteur Hall Indicateur ouverture/fermeture	
		0 2	Indicateur enregistrement sauvegardé	
		0 3	0 : feu d'avertissement	
		0 4	1 : feux vert/rouge (feu de signalisation)	
		0 5	00 : fonctionnement normal	
		06	01...04 : non utilisé ou pour applications futures 05 : barrière Maître 06 : barrière Esclave	
69	U9	0, 1	Force d'ouverture maximale	1 60 (60 % du maximum possible)
	UF	00 ... 06	Force de fermeture maximale	60 (60 % du maximum possible)
67	H8	00...90		
	H9	00...90		

Distribué par Nestor Company NV · E3-laan 93, 9800 Deinze · +32 9 380 40 20 · info@nestorcompany.be · www.nestorcompany.be

Fonction Maître-Esclave (menu 69, paramètre UF)

La fonction Maître-Esclave permet d'installer deux barrières opposées à mouvement synchronisé.

Lors de la programmation, une barrière est définie comme Maître et l'autre comme Esclave.

La barrière Maître gère toutes les commandes et tous les mouvements.

Les dispositifs de commande et les éventuels dispositifs de sécurité externes doivent être raccordés à la barrière Maître.

Chaque barrière doit être programmée selon la longueur et la configuration de la lisse.

La logique de fonctionnement (fermeture semi-automatique/automatique ettemps d'attente) ne se programme que sur la carte Maître.

La fonction anti-écrasement est active sur les deux barrières et fait inverser les deux barrières.

Raccordements :

1 Reliez les deux barrières par les bornes RS485en respectant la polarité A-B.

2 Dispositifs : raccordez les dispositifs de commande et de sécurité uniquement à la barrière Maître.

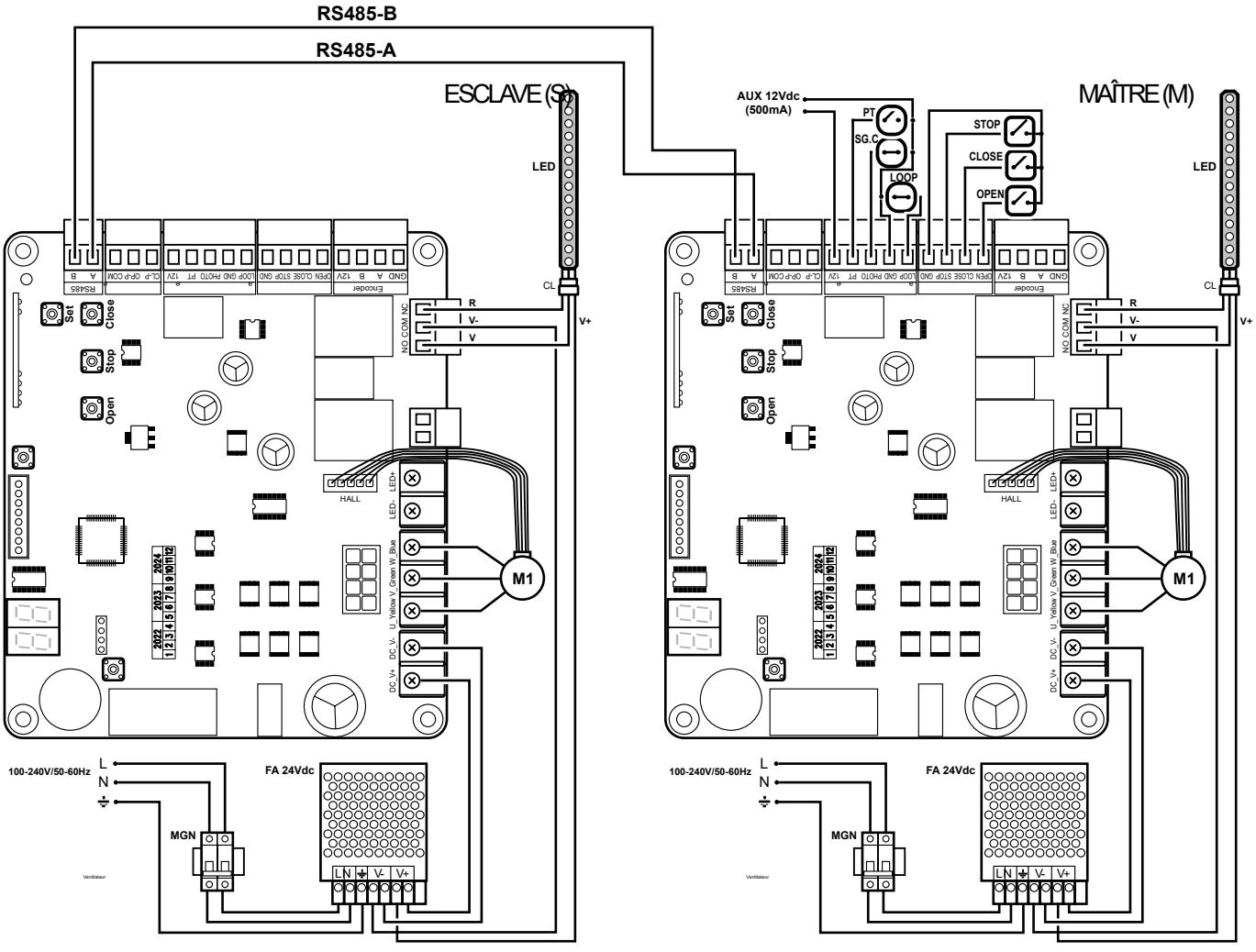

P369U

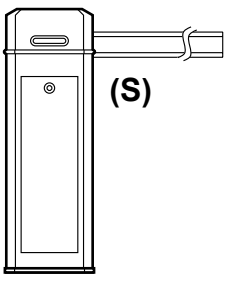

ESCLAVE (S)	RACCORDEMENTS	MAÎTRE (M)
OU	Alimentation	OU
I	Moteur / Hall	IOUI
OU	Éclairage lisse / Feu clignotant	OUI
I NON OUI	Dispositifs de commande PT-OPEN-STOP-CLOSE	OUI
NON	Dispositifs de sécurité PHOTO-LOOP	OUI

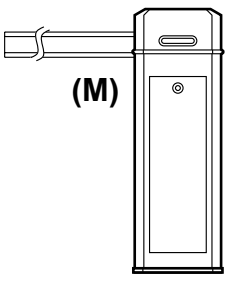

P369V

Distribué par Nestor Company NV · E3-laan 93, 9800 Deinze · +32 9 380 40 20 · info@nestorcompany.be · www.nestorcompany.be

Configuration Maître-Esclave (menu 69, paramètre UF)

Procédure pour la barrière Maître (M) :

1 Appuyez brièvement sur SET jusqu'à ce que l'écran affiche 77.

2 Appuyez plusieurs fois brièvement sur CLOSE jusqu'à ce que l'écran affiche 69.

3 Appuyez brièvement sur SET pour ouvrir le menu (l'écran

4 Appuyez brièvement sur CLOSEjusqu'à ce que l'écran affiche UF.

5 Appuyez brièvement sur SET pour ouvrir le menu (l'écran affiche 00).

6 Appuyez sur OPEN pour choisir la valeur 05 (Maître).

7 Appuyez brièvement sur SET pour confirmer. affiche U0).

8 Appuyez sur STOP pour terminer.

Procédure pour la barrière Esclave (S) :

1 Suivez la même procédure, mais choisissez la valeur 06 (Esclave) au lieu de 05 (Maître).

Logique de fonctionnement :

La logique semi-automatique/automatique/temps d'attente (menu 79, sous-menu F3) ne se programme que sur la barrière Maître (M) ; sur la barrière Esclave (S), laissez l'option par défaut «00».

Les autres paramètres peuvent êtreprogrammés individuellement.

MENU	SOUS-MENU	MAÎTRE (M)	ESCLAVE (S)
79	F1 : Vitesse d'ouverture	OUI	O U I
	F2 : Vitesse de fermeture	OUI	O U I
	F3 : Mode de fermeture et temps d'attente	OUI	NON
	F5 : Type de réducteur	OUI	OUI
	F7 : Sens de rotation du moteur	OUI	OUI
	F8 : Indications de l'écran	OUI	OUI
69	U9 : Feu d'avertissement / de signalisation	OUI	
	OUI UF : Maître-Esclave	05	06
67	H8 : Force d'ouverture maximale	OUI	OUI
	H9 : Force de fermeture maximale	OUI	OUI

Distribué par Nestor Company NV · E3-laan 93, 9800 Deinze · +32 9 380 40 20 · info@nestorcompany.be · www.nestorcompany.be

Indications de l'écran

°+°+(statique)	Barrière ouverte Barrière fermée
°-°-(statique)	Barrière en position intermédiaire
°?°?(statique)	Barrière ouverte
OP (statique)	Barrière fermée
CL (statique)	Temporisation en mode fermeture automatique (10, 09, 08, ...)
10, 09, 08	Barrière en mode enregistrement P1 (position barrière ouverte)
°ó°ó(statique)	→À chaque appui sur « Open », l'écran affiche OP ; à chaque appui sur « Close », CL
	Barrière en mode enregistrement P2 (position barrière fermée)
°o°°o(statique)	→À chaque appui sur «Close », l'écran affiche CL ; à chaque appui sur «Open », OP.

Codes d'erreur

Code	Signification	Solution
E2	Le moteur tourne en continu et dépasse les capteurs de fin de course	**1** Vérifiez le raccordement et le câblage des fins de course optiques (HALL) du moteur. **2** Vérifiez le mécanisme.
E3	Rotor du moteur bloqué	**1** Vérifiez le mécanisme. **2** Vérifiez le raccordement du moteur.
E5	Erreur de lecture des capteurs de fin de course	Vérifiez le raccordement et le câblage des fins de course optiques (HALL) du moteur.
E7	La photocellule est activée	Retirez l'objet qui coupe le faisceau de la photocellule.

Distribué en Belgique par
NESTOR COMPANY NV
E3-laan 93, 9800 Deinze
+32 9 380 40 20 · info@nestorcompany.be
www.nestorcompany.be

RÉGLAGES D'USINE BA PLUS - BA PLUS INOX

Menu 69: Le paramètre U8, correspondant au type de contact des entrées PHOTO et LOOP, doit être réglé sur « 01 » (les entrées FOTO et LOOP passeront alors de NO à NC ; il est nécessaire de brancher un cavalier entre FOTO, GND et LOOP sur les bornes de la carte de commande)..

-U8: "01"

Menu 81: Réglage des paramètres d'allumage/extinction des LED ; passage du réglage d'usine à un éclairage LED constant 24 heures sur 24.

- A6: "00"

- A7: "00"

- A8: "00"

- A9: "00"

Menu 79: Réglez les vitesses d'ouverture (F1) et de fermeture (F2) aux valeurs par défaut définies en usine.

- F1: "22"

- F2: "18"

Menu 79: Sélection du type de boîte de vitesses (F5) Type de boîte de vitesses BA PLUS (« 09 »)

- F5: "09" (boîte de vitesses BA PLUS)

RÉGLAGES D'USINE BA

Menu 69: Le paramètre U8, correspondant au type de contact des entrées PHOTO et LOOP, doit être réglé sur « 01 » (les entrées FOTO et LOOP passeront alors de NO à NC ; il est nécessaire de brancher un cavalier entre FOTO, GND et LOOP sur les bornes de la carte de commande).

-U8: "01"

Menu 81: Réglage des paramètres d'allumage/extinction des LED ; passage du réglage d'usine à un éclairage LED constant 24 heures sur 24.

- A6: "00"

- A7: "00"

- A8: "00"

- A9: "00"

Menu 79: Réglez les vitesses d'ouverture (F1) et de fermeture (F2) aux valeurs par défaut définies en usine.

- F1: "22"

- F2: "18"

Menu 79: Sélection du type de boîte de vitesses (F5) Type de boîte de vitesses BA (« 08 »)

- F5: "08" (Boîte de vitesses BA)