BA / BA PLUS

Beknopte installatie- en programmeerhandleiding

Nederlands

Deze beknopte handleiding is een samenvatting van de volledige installatiehandleiding. Die bevat veiligheidswaarschuwingen en andere toelichtingen waarmee rekening moet worden gehouden. De meest recente versie van deze handleiding en van de installatiehandleiding kunt u downloaden in de rubriek „Downloads" van de ERREKA-website: http://www.erreka.com.

WAARSCHUWING De opties en functies in deze handleiding gelden voor de firmwareversie die op de printplaat vermeld staat. In het kader van een continu verbeterproces kan de firmware nieuwe functies of updates krijgen, en dus nieuwe versies die niet noodzakelijk compatibel zijn met vorige. Sommige opties of functies kunnen daarom afwijken of ontbreken als uw firmware ouder is dan in deze handleiding vermeld.

Onderdelen van de volledige installatie

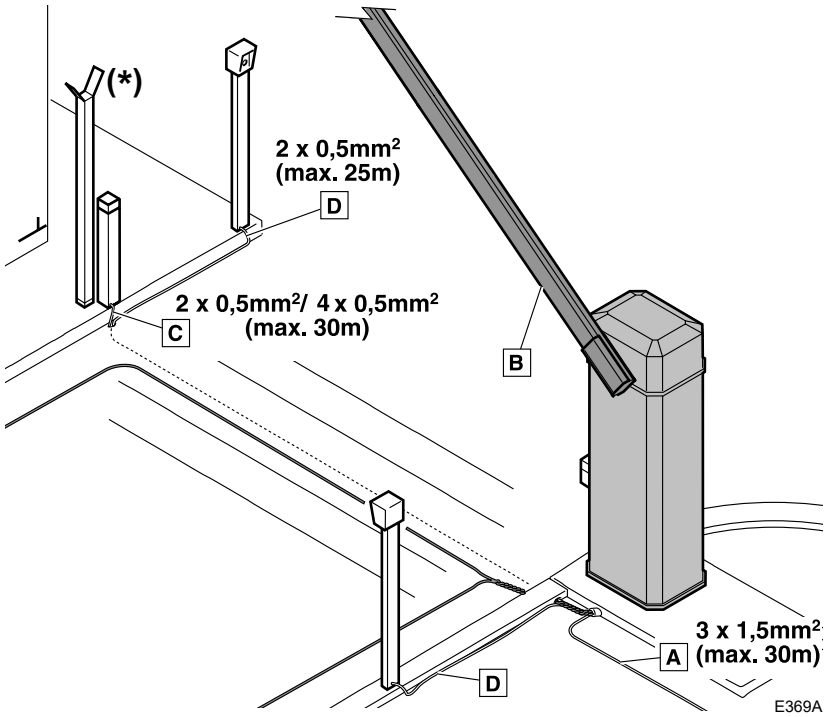

Z Het schema toont een rechtse BA PLUS-slagboom met ledstrip.

*: vaste armsteun (BAR114). De vaste (BAR114) of beweegbare (BAR115) armsteun moetworden geplaatst bij slagbomen van 4 m of langer.

Bekabeling

A: Hoofdvoeding
3x1,5 mm² (max. 30 m)

B: Rood/groene ledstrip

C: Fotocellen (Tx / Rx)
2x0,5 mm² / 4x0,5 mm² (max. 30 m)

D: Sleutelschakelaar
2x0,5 mm² (max. 25 m)

Handmatige bediening

Draai de hendel (M) in richting (a) of (b) omde slagboom te openen of te sluiten.
(Afgebeeld: rechtse BA PLUS-slagboom)

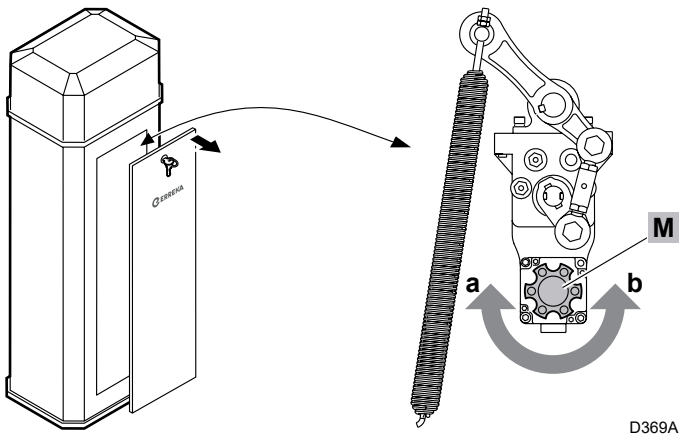

Bovenkap openen

Om de bovenkap te verwijderen (enkel bij BA PLUS-modellen) draait u de hendel (P) naast het onderste ankerpuntvan de balansveren. Daardoor draait deontgrendelnok (L).

(Afgebeeld: rechtseBA PLUS-slagboom)

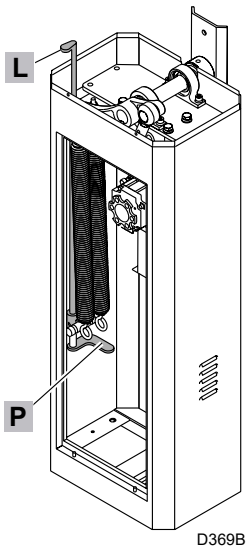

Firmware SW6.3 of hoger

MSU-023/04 – 2026-09-02

Verdeeld door Nestor Company NV · E3-laan 93, 9800 Deinze · +32 9 380 40 20 · info@nestorcompany.be · www.nestorcompany.be

BA-modellen (tot 5 m)

Linkse uitvoering BAR100L (sluit naar rechts)

Rechtse uitvoering (sluit naar links)

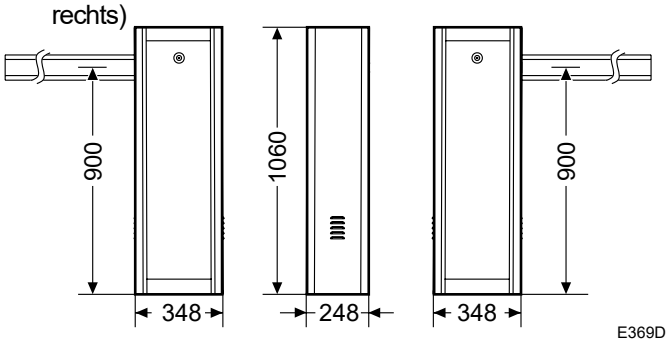

BA PLUS-modellen (tot 8 m)

Linkse uitvoering BAR101L BAR100R (sluit naar rechts)

Rechtse uitvoering BAR100R BAR101R (sluit naar rechts)

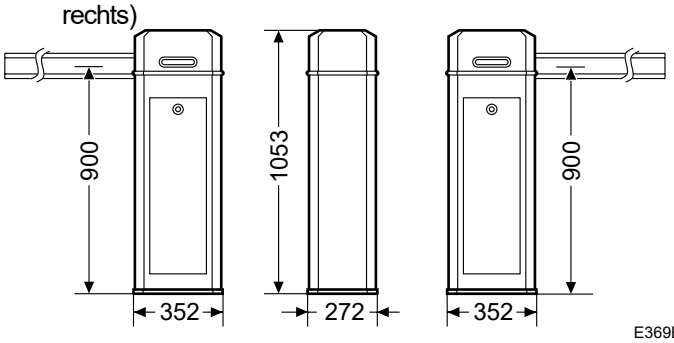

Keuze van de balansveer/-veren

Welke balansveren u gebruikt, hangt af van de lengte van de slagboomarm, het type arm en de accessoires erop (kortom: het totale gewicht van de arm).

De tabellen hiernaast geven aan welke veren u per situatie gebruikt. Andere accessoires kunnen de keuze van de veren beïnvloeden.

Z Moet de veer vervangen worden, doe dat dan bij voorkeur vóór de installatie van slagboom en arm.

Slagbomen BA (GO524BEC) en BA PLUS (BAR101)				
	Type en lengte van de arm			
Geplaatste accessoires	Recht 0-2,5 m (BAR104-BAR107) (BAR103-BAR106)	Recht 2,5-3 m (BAR103-BAR106)	Recht 3-4 m (BAR103-BAR106) Telescopisch 4 m	Recht 4-5 m
Geen Leds Rubberprofiel Beweegbare steun (*) Ledverlichting + beweegb. voet Rubberprofiel + beweegb. voet	Geen veren	1x Ø4	(BAR105) 1x Ø5 Recht 4 m: (GO-standaard-configuratie): 1x Ø5	1x Ø4 + 1x Ø5 (BAR105) Recht 5 m 1x Ø4 + 1x Ø5

	Slagbomen BA PLUS (BAR101)	
	Type en lengte van de arm	
Geplaatste accessoires	Telescopisch 6 m (BAR108)	Telescopisch 8 m (AGO07-BAR109)
Geen Leds Rubberprofiel Beweegbare steun (*) Ledverlichting + beweegb. voet Rubberprofiel + beweegb. voet	6 2x Ø5 (BA PLUS-standaard-configuratie)	2x Ø5 + 2x Ø (Ø6 middenpositie - Ø5 zijpositie)

Slagbomen BA PLUS (BAR101)			
	Ovale scharnierarm 90°		
Geplaatste accessoires	Lengte 3 m (BAR112)	Lengte 4 m (BAR111)	Lengte 5
Geen	1x Ø5	2x Ø5	1x Ø4 + 1x Ø6

Slagbomen BA PLUS (BAR101)		
	Ovale arm met hekje	
Geplaatste accessoires	Lengte 3 m (AGO13-AGO17)	Lengte 4 m (AGO14-AGO18)
Geen	2x Ø5	1x Ø4 + 1x Ø6

* De vaste (BAR114) of beweegbare (BAR115) armsteun moet worden geplaatst bij slagbomen van 4 m of langer.

Z Er kunnen meer armen gemonteerd worden dan in deze tabel staan; zie de volledige handleiding voor meer informatie.

De veer vervangen

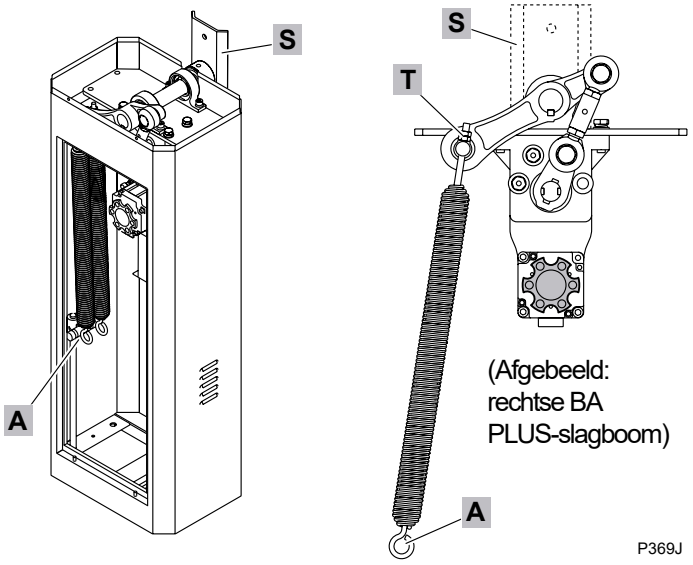

(Afgebeeld: rechtse BA PLUS-slagboom)

P369J

Z Moeten de veren vervangen worden, doe dat dan vóór de installatie van slagboom en arm.

1 Zet de armsteun (S) verticaal.

2 Draai de moeren (T) tegen de wijzers van de klok in los tot de veer/veren niet meer gespannen zijn. Verwijder ze volledig.

3 Haal de veer/veren los van het onderste ankerpunt (A).

4 Plaats de nieuwe veren op dezelfde manier als de vorige.

5 Schroef de moeren (T) vast en balanceer de slagboom zoals hieronder beschreven. Bij meerdereveren moeten die even sterk gespannen zijn: draai de moeren (T) op beide veren evenveel aan.

Montage op de grond

Voorzie een stevige ondergrond en bevestig de slagboom met het meegeleverde materiaal:

- Expansiebouten
- Platijzers Sluitringen Veerringen
- Moeren
-
-

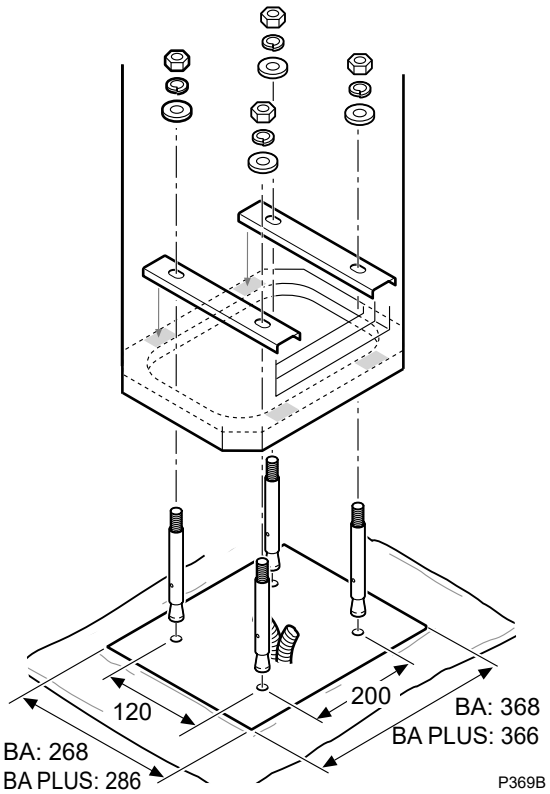

P369B

Arm voorbereiden: lengte en ledstrip

Lengte van de arm aanpassen:

Is de arm niet telescopisch, zaag hem dan op de gewenste lengte.

Is de arm telescopisch, dan hoeft u niet te zagen: schuif het smalle deel meer of minder in het brede deel om de lengte aan te passen.
Gewicht profiel 100 × 44 mm: 1 kg/m

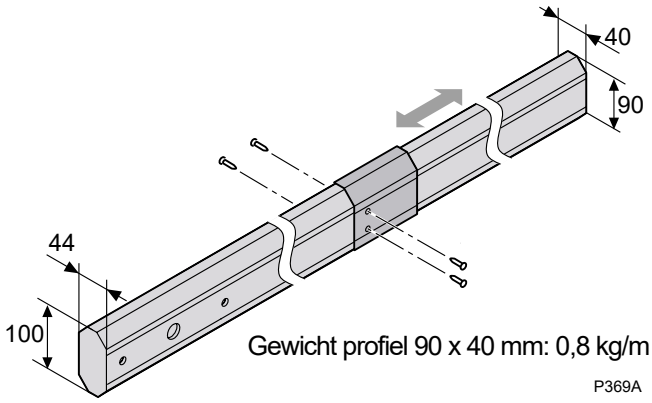

Gewicht profiel 90 x 40 mm: 0,8 kg/m

P369A

Lengte van de ledstrip aanpassen:

Is de arm ingekort, dan is de ledstrip (L) te lang. Knip hem niet af, maar steek het overschot via het uiteinde in de arm. Knip het overschot van de beschermkap (P) van de ledstrip af.

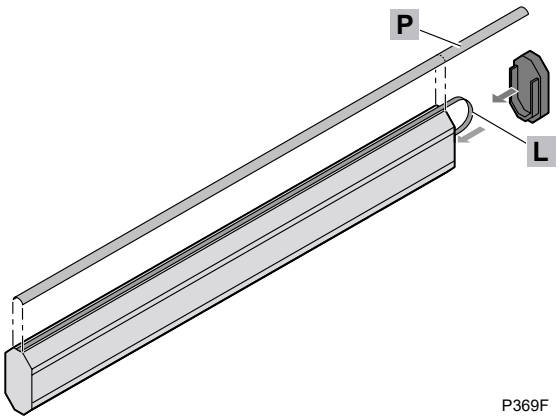

P369F

De arm monteren

1 Ontspan de veer/veren door de spanmoeren (T) los te draaien en haal ze van het onderste ankerpunt (A).

2 Draai de hendel (M) tot de armsteun (S) horizontaal staat.

(Afgebeeld: rechtse BA PLUS-slagboom)

OPMERKING: voor een correcte vergrendeling in gesloten en open stand moeten de motornok (1) en de secundaire nok (2) volledig uitgelijnd zijn.

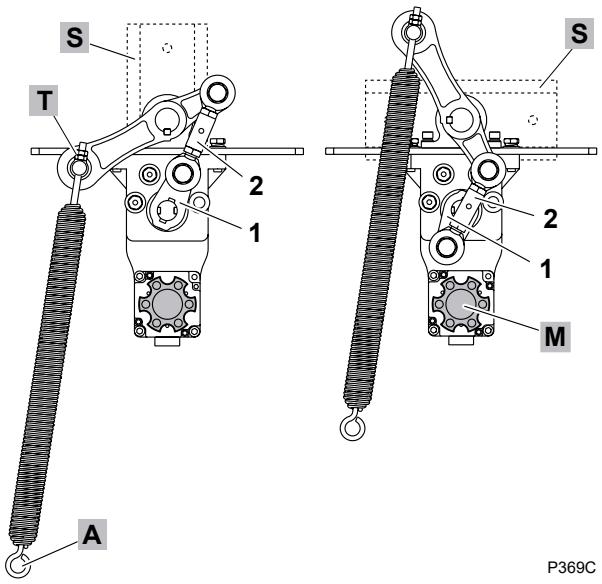

P369C

3 Draai de arm zoals in de afbeelding.

(Afgebeeld: rechtse BA PLUS-slagboom)

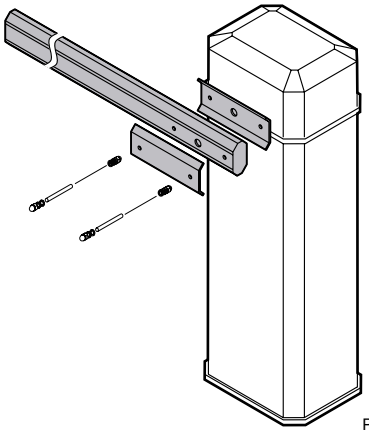
P369D

De slagboom balanceren

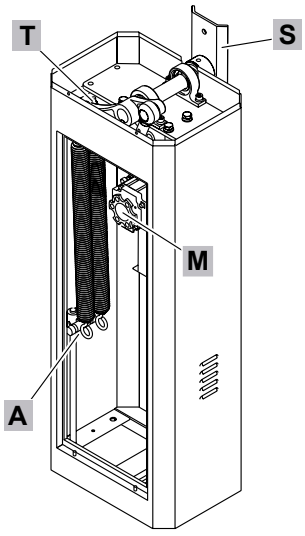

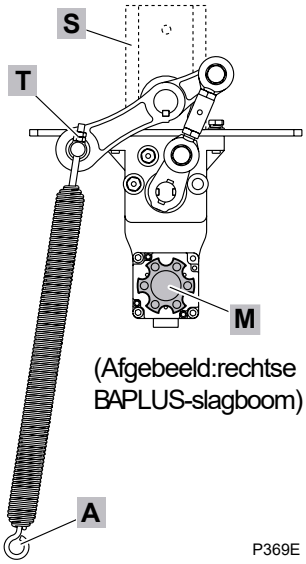

(Afgebeeld:rechtse BAPLUS-slagboom)

P369E

Z DE SLAGBOOM MOET GEBALANCEERD ZIJN OM CORRECT TE WERKEN.

1 Schakel de voeding uit.

2 Monteer de veer/veren op het onderste ankerpunt (A) met de armsteun (S) verticaal.

3 Span de veer/veren met de spanmoeren (T). Bij twee veren draait u de moeren op beide veren evenveel aan, zodat de spanning gelijk is.

4 Zet de slagboom met de hendel (M) in een stand tussen 30º en 60º.
De spanning is correct als de slagboom in evenwicht blijft.
Zakt de slagboom onder 30º, span de veren dan verder of gebruik sterkere veren.
Komt de slagboom boven 60º, ontspan de veren dan of gebruik zwakkere veren.

5 Lukt het niet om de slagboom te balanceren, vervang dan de veer/veren. Raadpleeg de tabellen voor de keuze van de balansveren.

Verdeeld door Nestor Company NV · E3-laan 93, 9800 Deinze · +32 9 380 40 20 · info@nestorcompany.be · www.nestorcompany.be

Elektrische aansluitingen

Z De motor M1, de voeding FA 24Vdc en de automaat MGN zijn bij levering geïnstalleerd en aangesloten.

Z Hebt u een ledstrip (LED) besteld, installeer hem dan zoals beschreven in „Installatie van de ledstrip” en sluit hem aan zoals beschreven in „Aansluiting ledstrip (menu 69, submenu U9, optie 1)”.

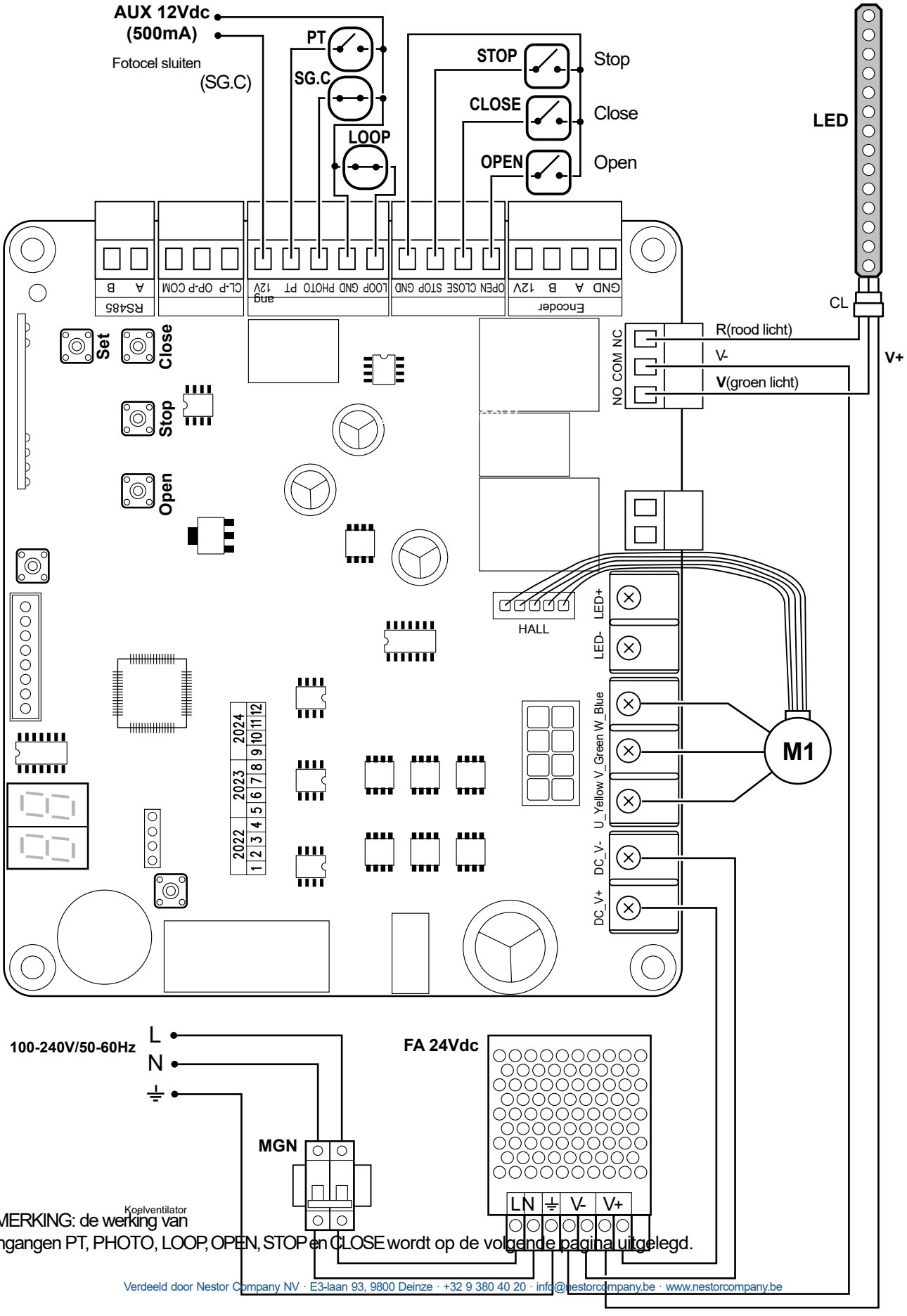

OPMERKING: de werking van de ingangen PT, PHOTO, LOOP, OPEN, STOP en CLOSE wordt op de volgende pagina uitgelegd.

Werking van de ingangen PT, PHOTO, LOOP, OPEN, STOP en CLOSE

INGANG	STAND VAN DE ARM					
	Gesloten	Bezig met openen	Gestopt tijdens openen (in automatische modus, telt af)	Open (in automatische modus, telt af)	Bezig met sluiten	Gestopt tijdens sluiten (in automatische modus, telt af)
PHOTO (SG. C.) Beveiliging bij sluiten	Geen effect	Opent volledig	Sluiten niet toegestaan in semi-automatische modus. In automatische modus loopt de timer door tot 00 en wordt dan gereset	Sluiten niet toegestaan in semi-automatische modus. In automatische modus wordt de wachttijd gereset	Stopt en keert de beweging om tot volledig open	Sluiten niet toegestaan in semi-automatische modus. In automatische modus loopt de timer door tot 00 en wordt dan gereset
LOOP Beveiliging bij sluiten (onmiddellijk sluiten)	Geen effect	Opent volledig en sluit onmiddellijk	Opent volledig en sluit daarna	Sluiten niet toegestaan in semi-automatische modus; sluit onmiddellijk na deactivering. In automatische modus wordt de wachttijd gereset en sluit hij onmiddellijk na deactivering	Stopt, keert de beweging om tot open en sluit onmiddellijk	Opent volledig en sluit onmiddellijk
PT Stap-voor-stap-bediening	Opent	Stopt. In automatische modus telt hij ook af en sluit	Sluit	Sluit	Stopt. In automatische modus telt hij ook af en sluit	Opent
STOP (Stop) Stop van de beweging	Stopt zolang geactiveerd	Stopt. In automatische modus telt hij ook af en sluit	In semi-automatische modus stopt hij zolang geactiveerd; in automatische modus telt hij af, stopt en reset de timer	In semi-automatische modus stopt hij zolang geactiveerd; in automatische modus telt hij af, stopt en reset de timer	Stopt. In automatische modus telt hij ook af en sluit; zolang geactiveerd telt hij af, stopt en reset de timer	In semi-automatische modus stopt hij zolang geactiveerd; in automatische modus telt hij af, stopt en reset de timer
OPEN (Open) Openings-bediening	Opent	Geen effect	Opent	In semi-automatische modus geen effect. In automatische modus wordt de wachttijd gereset	Stopt en keert om tot volledig open	Opent
CLOSE (Close) Sluitbediening		Geen effect	Geen effect	Sluit	Sluit	Geen effect Sluit

Installatie van de ledstrip

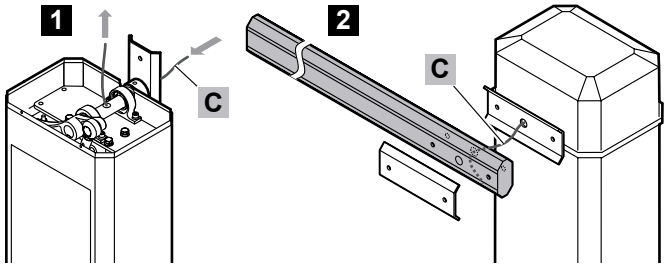

Z Werd een ledstrip besteld, dan moet die geïnstalleerd worden.

1 Steek de kabel (C) van de ledstrip in de kolom van de slagboom.

2 Leid de kabel (C) door de arm. Verbind de kabel (C) uit de kolom met de kabel van de ledstrip in de arm.

(Afgebeeld: rechtse BA PLUS-slagboom)

Aansluiting ledstrip (menu 69, submenu U9, optie 1)

Z Werd een ledstrip besteld, dan moet die aangesloten worden. Verbind het uiteinde van de kabel uit de kolom met de kabel in de arm (connector CL). Sluit het andere uiteinde aan op de sturing en de voeding zoals in de afbeelding.

De ledstrip moet gevoed worden met 24Vdc via de voeding FA 24Vdc die in de slagboom is ingebouwd.

Aansluiting LUMI-lamp (menu 69, submenu U9, optie 0)

Sluit u in plaats van de ledstrip de LUMI-lamp aan, gebruik dan de 12–24V-klemmen van de LUMI-lamp, NC-COM vand e sturing en V- en V+ van de in de slagboom ingebouwde voeding FA 24Vdc.

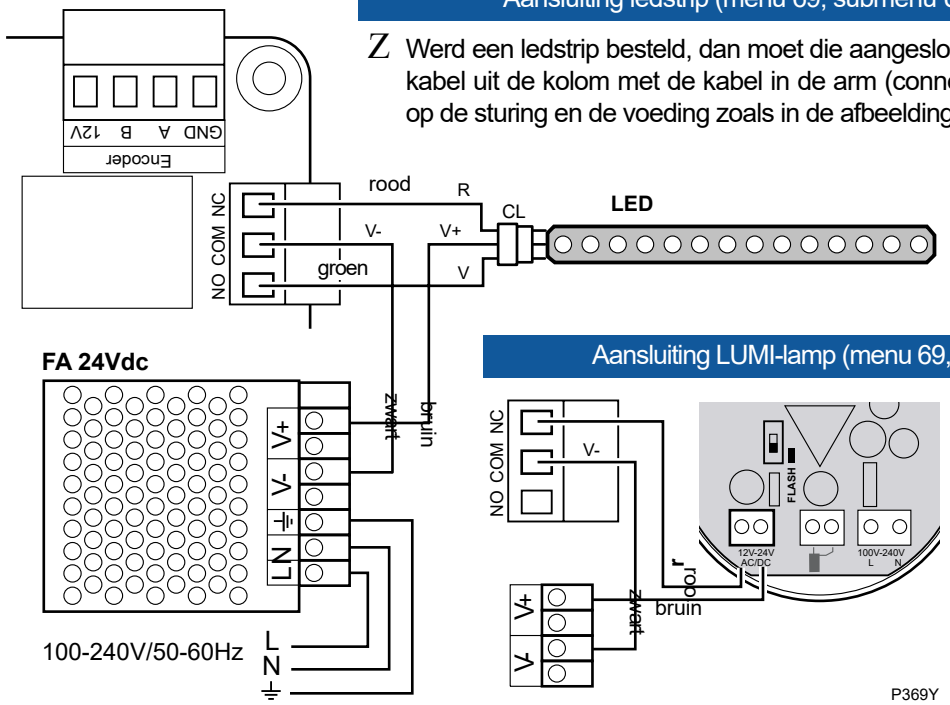

Installatie van de radio-ontvanger

Z Om handzenders te gebruiken is een externe ontvanger nodig, zoals de IRIN2S-250. Raadpleeg de handleiding van de gebruikte ontvanger.

AANSLUITING STAP-VOOR-STAP-BEDIENING

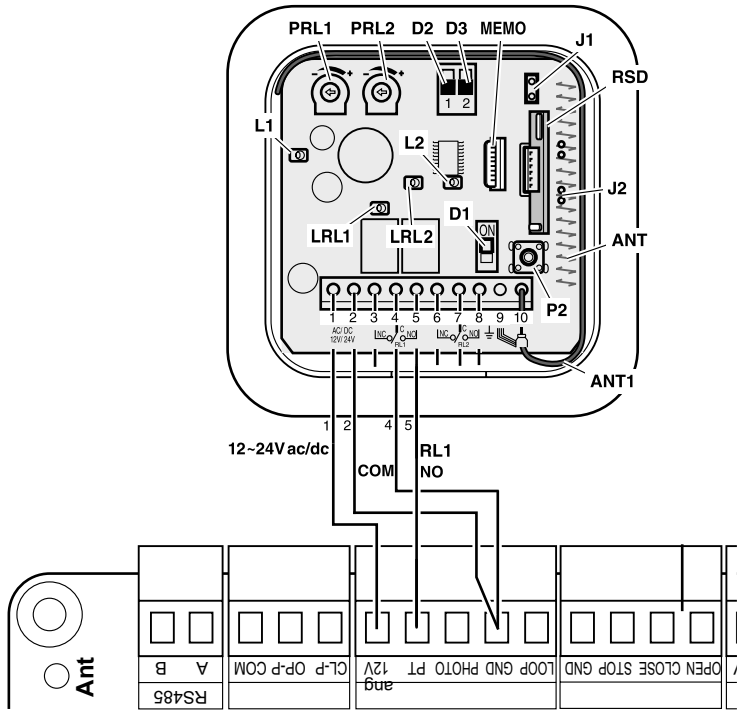

AANSLUITING OPEN-CLOSE-BEDIENING

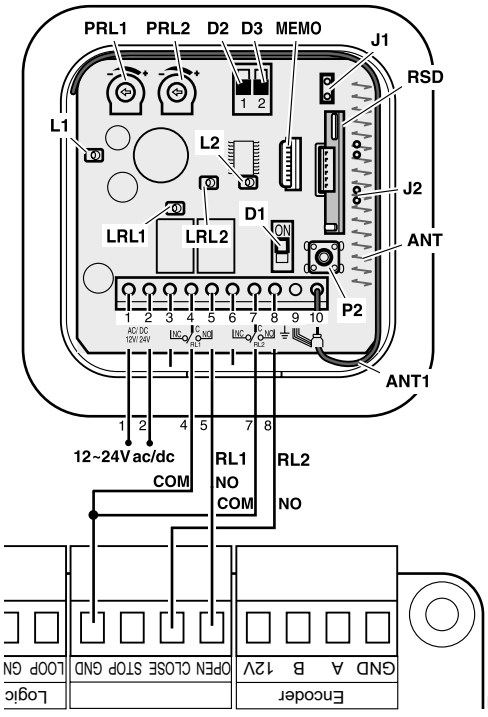

Verdeeld door Nestor Company NV · E3-laan 93, 9800 Deinze · +32 9 380 40 20 · info@nestorcompany.be · www.nestorcompany.be

Snelheidsregeling

Z OPMERKING: stel de openings- en sluitsnelheid correct in op basis van de armlengte (menu 79, parameters F1 en F2), om schade aan de slagboom te voorkomen. De tabel hiernaast geeft de juiste waarden.

Z OPMERKINGEN:

- Bij telescopische armen geldt de maximale lengte van de telescopische arm (ook als hij korter is ingesteld).
- Bij armen met hekje telt u 1,5 m bij de armlengte op.

Armlengte	Snelheid (duur van de beweging)	F1	F2
3m	3.5s	30	30
4m	3.5s	30	30
5m	4.5s	30	18
6m	5s	22	18
8m	6s	18	15

Werkwijze om de snelheid te kiezen:

1 Druk kort op SET tot het display 77 toont.

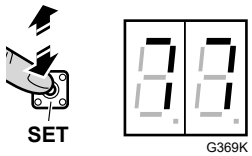

2 Druk twee keer kort op OPEN tot het display dit toont: 79.

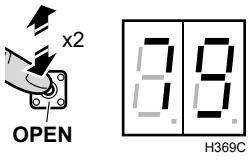

3 Druk kort op SET om het menu te openen.

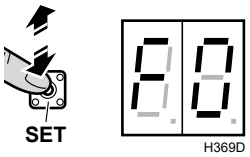

4 Druk kort op OPEN tot het display dit toont: F1.

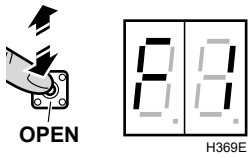

7 Druk kort op SET om het menu te openen.

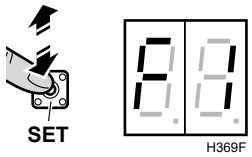

8 Druk op OPEN of CLOSE om de gewenste waarde te kiezen.

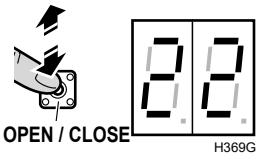

7 Druk kort op SET om te bevestigen.

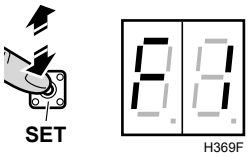

8 Druk op STOP om af te sluiten.



9 Ga op dezelfde manier te werk voor F2.

Openen/sluiten programmeren

Z WAARSCHUWING: de slagboom wordt af fabriek geleverd met een slag geprogrammeerd van 0 tot 90°. Meestal hoeft u de slag dus niet te programmeren; dat is enkel nodig als u andere waarden wilt.

1 Houd SET ingedrukttot het display P1 toont.

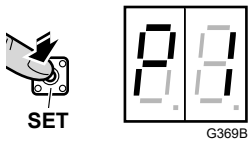

2 Houd OPEN ingedrukt tot de slagboomverticaal staat.

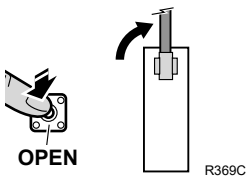

ZEER BELANGRIJKE OPMERKING

Ga bij het registreren van de openingspositie(slagboom verticaal) niet tot tegen de openingsaanslag, om schade tijdens de werking te voorkomen.

3 Druk op SET om de openingspositie te programmeren.Het display toont P2.

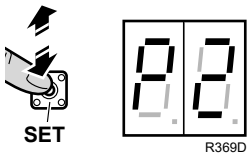

4 Houd CLOSE ingedrukt tot de slagboomhorizontaal staat.

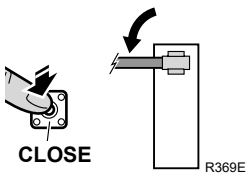

5 Druk op SET om de sluitpositie te programmeren.Het display toont --.

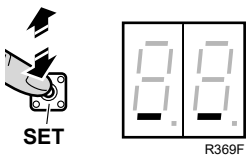

Volledige programmeertabel

Z Werkwijze met het programmeerdisplay:

- Druk kort op SET om de programmering te openen. Het display toont 77.
- Druk op OPEN of CLOSE om van menu 77 naar het gewenste menu te gaan (bv. 79).
- Druk op SET om het gewenste menu te openen (bv. 79).
- Druk op OPEN of CLOSE om door de submenu's van het menu te bladeren.
- Druk op SET om een submenu te openen.
- Druk op OPEN of CLOSE om door de opties van elk submenu te bladeren.
- Druk op SET om de gekozen optie te bevestigen.
- Druk op STOP om de programmering te verlaten.

Menu	**Submenu**	Opties	**Parameter**	Standaardoptie
79	F1	10 ... 30	Openingssnelheid (hoe hoger het getal, hoe sneller)	22
	F2	10 ... 30	Sluitsnelheid (hoe hoger het getal, hoe sneller)	18
	F3	00 ... 99	Sluitmodus en wachttijd (seconden) 00: semi-automatische modus, sluit niet automatisch 01.. .99: automatische modus, sluit automatisch na afloop van Bij Master-Slave-werking mag deze parameter enkel op de Master-slagboom (M) worden ingesteld. Op de Slave-slagboom (S) moet de waarde 00 zijn. Type reductiekast	00 de wachttijd
	F5	00 ... 33	08: BA; 09: BA PLUS Andere waarden niet in gebruik of voor toekomstige toepassingen Draairichting van de motor	08: BA 09: BA PLUS
	F7	0, 1	Indicatie open/gesloten	0
	F8	00	Indicatie spanning	00
		0 1	Indicatie stroom	
		0 2	Indicatie snelheid	
		0 3	Indicatie hallsensor	
		0 4	Indicatie openen/sluiten	
		0 5	Indicatie opname opgeslagen	
		06	0: waarschuwingslicht	
69	U9	0, 1	1: groen/rode lichten (verkeerslicht) 00: normale werking	1
	UF	00 ... 06	01...04: niet gebruikt of voor toekomstige toepassingen 05: 06: Slave-slagboom Maximale openingskracht	Master-slagboom 60 (60% van het mogelijke maximum)
67	H8	00...90	Maximale sluitkracht	60 (60% van het mogelijke maximum)
	H9	00...90		

Master-Slave-functie (menu 69, parameter UF)

Met de Master-Slave-functie kunnen twee tegenover elkaar geplaatste slagbomen synchroon bewegen.

Bij het programmeren wordt de ene slagboom als Master en de andere als Slave ingesteld.

De Master-slagboom beheert alle commando's en bewegingen.

De bedieningen en eventuele externe beveiligingen moeten op de Master-slagboom worden aangesloten.

Elke slagboom moet geprogrammeerd worden volgens de lengte en de configuratie van de arm.

De werkingslogica (semi-automatisch/automatisch sluiten en wachttijd) mag enkel op de Master-sturing worden geprogrammeerd.

De anti-kneldetectie is actief op beide slagbomen en laat beide slagbomen omkeren.

Aansluitingen:

1 Verbind beide slagbomen via de RS485-klemmen en let op de polariteit A-B.

2 Bedieningen: sluit de bedieningen eneventuele beveiligingen enkel aan op de Master-slagboom.

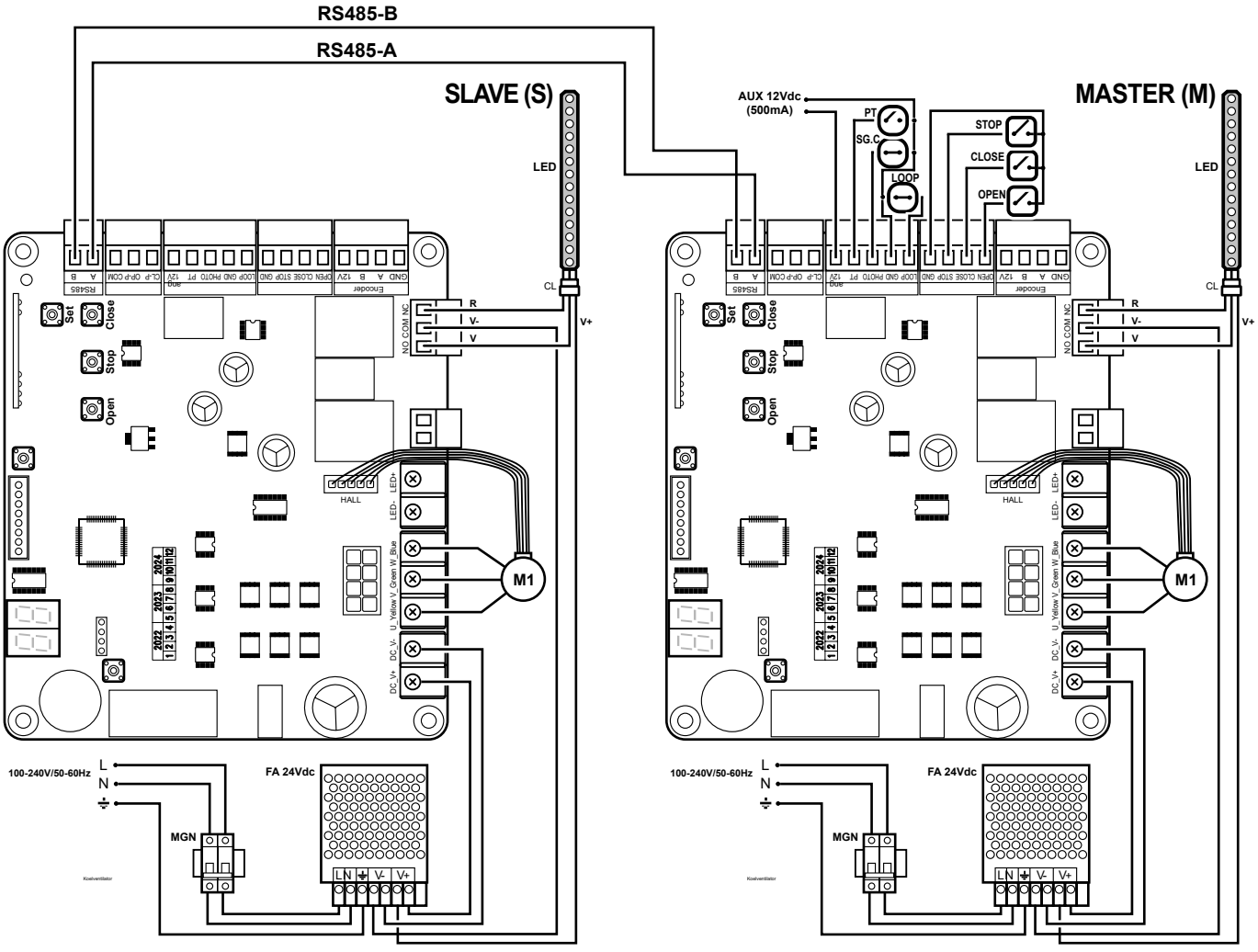

P369U

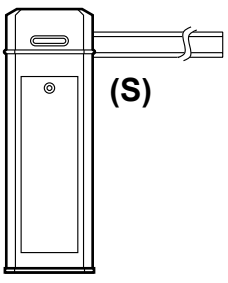

SLAVE (S)	AANSLUITINGEN	MASTER (M)
JA	Voeding	JA
JA	Motor / Hall	JA
JA	Armverlichting / Knipperlicht	JA
NEE	Bedieningen PT-OPEN-STOP-CLOSE	JA
NEE	Beveiligingen PHOTO-LOOP	JA

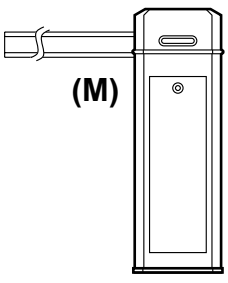

P369V

Master-Slave-configuratie (menu 69, parameter UF)

Werkwijze voor de Master-slagboom (M):

1 Druk kort op SET tot het display 77 toont.

2 Druk enkele keren kort op CLOSEtot het display 69 toont.

3 Druk kort op SET om het menu te openen (het display

4 Druk kort op CLOSEtot het display UF toont.

5 Druk kort op SET om het menu te openen (het display toont 00).

6 Druk op OPEN om waarde 05 (Master) te kiezen.

7 Druk kort op SET om te bevestigen. toont U0).

8 Druk op STOP om af te sluiten.

Werkwijze voor de Slave-slagboom (S):

1 Volg dezelfde werkwijze, maar kies waarde 06 (Slave) in plaats van 05 (Master).

Werkingslogica:

De werkingslogica semi-automatisch/automatisch/wachttijd (menu 79, submenu F3) mag enkel op de Master-slagboom (M) worden geprogrammeerd; op de Slave-slagboom (S) blijft de standaardoptie „00” staan.

De overige parameters kunnen afzonderlijkworden geprogrammeerd.

MENU	SUBMENU	MASTER (M)	SLAVE (S) 79
	F1: Openingssnelheid	JA	J A
	F2: Sluitsnelheid	JA	J A
	F3: Sluitmodus en wachttijd	JA	NEE
	F5: Type reductiekast	JA	J A
	F7: Draairichting motor	JA	J A
69	F8: Displayindicaties	JA	J A
	U9: Waarschuwingslicht / verkeerslicht	JA	JA
	UF: Master-Slave	05	06
67	H8: Maximale openingskracht	JA	J A
	H9: Maximale sluitkracht	JA	JA

Displayindicaties

°+°+(statisch)	Slagboom open
°-°-(statisch)	Slagboom gesloten
°?°?(statisch)	Slagboom in tussenpositie
OP (statisch)	Slagboom open
CL (statisch)	Slagboom gesloten
10, 09, 08	Aftellen in automatische sluitmodus (10, 09, 08, ...)
°ó°ó(statisch)	Slagboom in registratiemodus P1 (positie slagboom open) →Bij elke druk op „Open” toont het display OP, bij elke druk op „Close” CL
°o°o(statisch)	Slagboom in registratiemodus P2 (positie slagboom gesloten) →Bij elke druk op „Close” toont het display CL, bij elke druk op „Open” OP.

Foutcodes

Code	Betekenis	Oplossing
E2	De motor draait continu en overschrijdt de eindeloopsensoren	**1** Controleer de aansluiting en bekabeling van de optische eindelopen (HALL) van de motor. **2** Controleer het mechanisme.
E3	Motorrotor geblokkeerd Fout bij het lezen van de eindeloopsensoren	**1** Controleer het mechanisme. Controleer de motoraansluiting. **2** Controleer de aansluiting en bekabeling van de optische eindelopen (HALL) van de motor.
E5	De fotocel is geactiveerd	Verwijder het voorwerp dat de straal van de fotocel onderbreekt.
E7		

Verdeeld in België door
NESTOR COMPANY NV
E3-laan 93, 9800 Deinze
+32 9 380 40 20 · info@nestorcompany.be
www.nestorcompany.be

FABRIEKSINSTELLINGEN BA PLUS – BA PLUS INOX

Menu 69: De instelling U8, het contacttype van PHOTO en LOOP, moet worden gewijzigd in "01" (FOTO en LOOP veranderen dan van NO naar NC en er moet een jumper worden aangesloten tussen FOTO-GND-LOOP op de aansluitingen van de besturingskaart).

-U8: "01"

Menu 81: De instellingen voor het in- en uitschakelen van de LED aanpassen; overschakelen van de fabrieksinstelling naar 24 uur per dag brandende LED.

- A6: "00"

- A7: "00"

- A8: "00"

- A9: "00"

Menu 79: Stel de snelheden voor het openen (F1) en sluiten (F2) in op de fabrieksinstellingen.

- F1: "22"

- F2: "18"

Menu 79: Selectie versnellingsbaktype (F5) Versnellingsbaktype BA PLUS ("09")

- F5: "09" (BA PLUS-versnellingsbak)

FABRIEKSINSTELLINGEN BA

Menu 69: De instelling U8, het contacttype van PHOTO en LOOP, moet worden gewijzigd in "01" (FOTO en LOOP veranderen dan van NO naar NC en er moet een jumper worden aangesloten tussen FOTO-GND-LOOP op de aansluitingen van de besturingskaart).

-U8: "01"

Menu 81: De instellingen voor het in- en uitschakelen van de LED aanpassen; overschakelen van de fabrieksinstelling naar 24 uur per dag brandende LED.

- A6: "00"

- A7: "00"

- A8: "00"

- A9: "00"

Menu 79: Stel de snelheden voor het openen (F1) en sluiten (F2) in op de fabrieksinstellingen.

- F1: "22"

- F2: "18"

Menu 79: Selectie versnellingsbaktype (F5) Versnellingsbaktype BA ("08")

- F5: "08" (BA-versnellingsbak)