Consoles et unités de contrôle

EV 430 PROX

RSC® | CODES | RFID READER | COLOR DISPLAY 4.3" | CAPACITIVE TOUCH SCREEN | VOICE SYNTHESIS | 6 PROGRAMS MANAGED | SECURITY GRADE 2 | CLASS II GENERAL INDOOR

Console avec écran tactile capacitif TFT 4,3" et lecteur RFID intégré -
Raccordement sur ligne sérielle RS485 -
LED de signalisation et dispositif de signalisation acoustique -
Interface graphique interactive et intuitive avec icônes contextuelles à l'état du système -
Fonction d'aide – Programmes libement associables -
Thèmes graphiques programmables par l'utilisateur -
Technologie RSC® intégrée: programmation et gestion à distance -
Protections d'auto-surveillance: anti-ouverture/anti-arrachement, faux code, sabotage ligne sérielle - Montage en surface - Classe environnementale II (intérieur général) -
Boîtier ultra-fin en ASA

No.art. F127EV430PROX (blanc) - Contacter le service commercial

No.art. F127EV430PROXG (gris) - Contacter le service commercial

EV 430 PROX - Caractéristiques techniques et fonctionnelles

Caractéristiques générales	Modèle	**EV 430 PROX**
	Lecteur RFID	**Intégré**
	Connexion	**Ligne sériel RS485**
Interface utilisateur	Afficheur	**Couleur TFT 4.3"**
	Résolution	**480 x 272 px**
	Écran tactile	**Capacitif**
	Infographies	**Icônes contextuelles à l'état du système**
	Synthèse vocale	✓
	Haut-parleur	**Multifonction**
	Gestion des alertes buzzer	✓
	Programmes gérés	**6**
	Télécommandes gérées	**6**
	Gestion chronothermostat	✓

Auto-surveillance	Anti-ouverture et anti-arrachement	**Micro-switch**
Caractéristiques électriques	Tension d'alimentation	**10,5...14V DC**
	Consommation au repos	**50mA @ 13,8V DC**
	Consommation max.	**130mA @ 13,8V DC**
Caractéristiques physiques	Classe environnementale	**II**
	Indice de protection	**IP4x-IK04**
	Boîtier	**ASA**
	Dimensions (L x H x P)	**154 x 104,6 x 23mm**
	Poids	**230g**
Conformité	Normes	**EN 50131-1 EN 50131-3**
	Niveau de sécurité	**2**
	Certification	**En attente**

EV 430 PROX - Accessoires

EV KEY

Clé à transpondeur de haute sécurité pour les lecteurs RFID de la série Evolution -
Code unique non duplicable ni reprogrammable -
Boîtier en ABS - Design Pininfarina -
Gris

No.art. F103EVKEY

PROGRAMMATION - UTS 430 PROX

Zones	Zones - Fonctions	Zones - Programmes	Zones - Options	**Consoles**	Options	Sorties

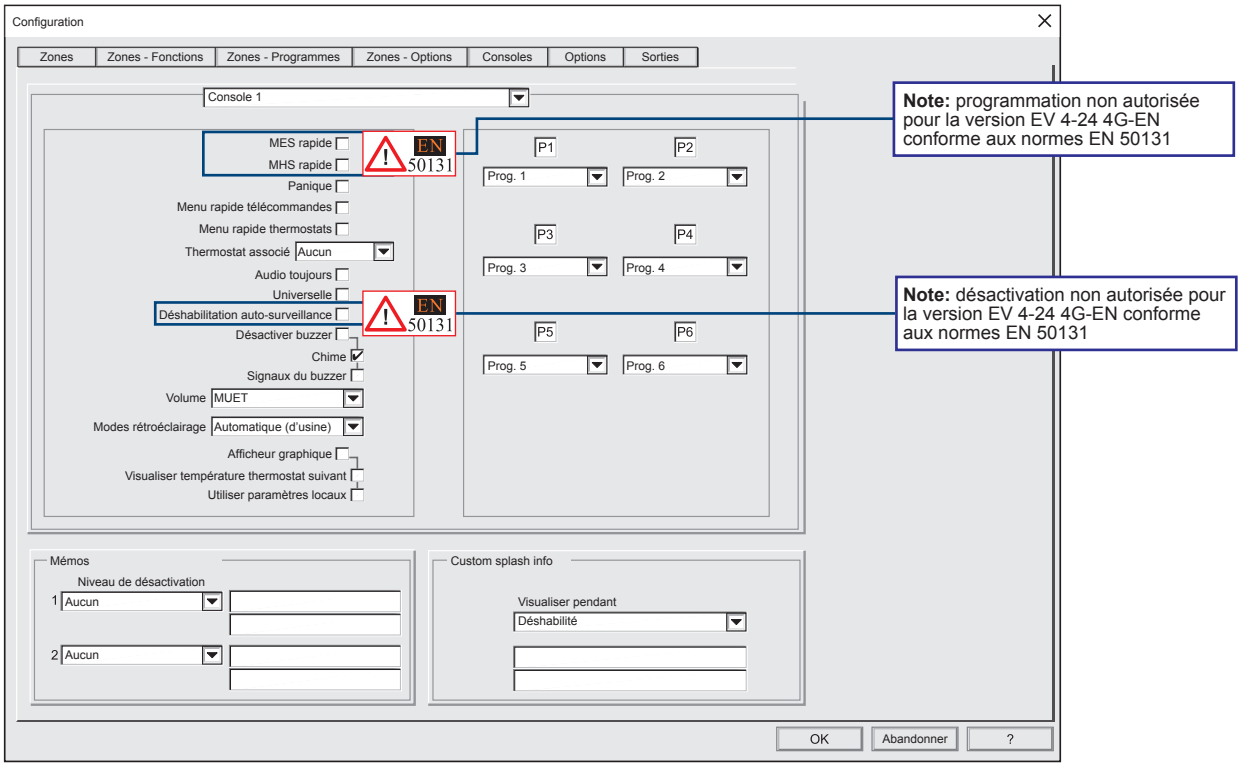

Console 1

1 - Sélection du clavier

Cliquez sur le menu déroulant et choisissez l'identifiant du clavier que vous souhaitez programmer.

EN 50131 MES rapide ☐

Note: programmation non autorisée pour la version EV 4-24 4G-EN conforme aux normes EN 50131

2 - MES rapide

Habilitation de la fonction de mise en service rapide.
Mode d'exécution : tapez la "Touche programme (P1...P6)" + "Touche YES".

EN 50131 MHS rapide ☐

Note: programmation non autorisée pour la version EV 4-24 4G-EN conforme aux normes EN 50131

3 - MHS rapide

Habilitation de la fonction de mise hors service raoide.
Mode d'exécution : tapez la "Touche programme (P1...P6)" + "Touche YES".

Panique ☐

4 - Panique

Active le console pour la génération d'alarme de panique.

Menu rapide télécommandes ☐

5 - Menù telecomandi rapido

S'il est activé, il permet l'activation/désactivation des télécommandes, sans avoir à saisir le code.

Menu rapide thermostats ☐

6 - Menu rapide thermostats

S'il est activé, il permet de modifier le seuil d'intervention des thermostats sans avoir à saisir le code.

Thermostat associé Aucun

7 - Thermostat associé

Le menu déroulant permet de sélectionner le thermostat associé (affiché au clavier).

Audio toujours ☐

8 - Audio toujours

Habilite la console à toujours reproduire les messages et les effets sonores, même pour les opérations effectuées sur d'autres consoles.

Universelle ☐

9 - Universelle

Permet à la console la mise en service et hors service tous les programmes associés au code, même si le programme n'est pas affiché par les LED. Dans ce cas, la mise en/hors service s'affiche à l'écran.

EN 50131

Déshabilitation auto-surveillance ☐

Note: désactivation non autorisée pour la version EV 4-24 4G-EN conforme aux normes EN 50131

10 - Déshabilitation auto-surveillance

Désactive la protection Tamper 24 h de la console.

Désactiver buzzer ☐
Chime ☐
Signaux du buzzer ☐

11 - Désactiver buzzer

Désactive le fonctionnement du buzzer de signalisation acoustique.
Attention! Il désactive également le son lié à la frappe des touches.

Chime - Active/désactive le clavier en tant qu'organe de signalisation pour la fonction Carillon.

Signaux du buzzer - Active/désactive le buzzer du clavier lors de la signalisation d'événements : Heure de sortie, Heure d'entrée, Alarme, Alerte de fin de partition, Alerte d'auto-insertion. L'activation générale de la notification de ces événements doit être activée dans le menu Options.

Volume MUTO

12 - Volume

Programmation du volume pour reproduire les messages vocaux.

Modes rétroéclairage Automatique (d'usine)

13 - Modes rétroéclairage

Mode de fonctionnement du rétroéclairage de l'écran.

Automatique (par défaut)	Allumage et réglage automatique de l'intensité lumineuse en fonction de la lumière ambiante
Automatique toujours allumé	Toujours allumé. Avec une lumière ambiante favorable, l'intensité lumineuse et la consommation sont réduites au minimum
Toujours éteint	Rétroéclairage toujours éteint (désactivé)
Manuel	Avec une lumière ambiante défavorable, la pression d'une touche active le rétroéclairage pendant deux minutes
Manuel toujours allumé	Toujours allumé avec une intensité lumineuse minimale, la pression d'une touche active le rétroéclairage pendant deux minutes

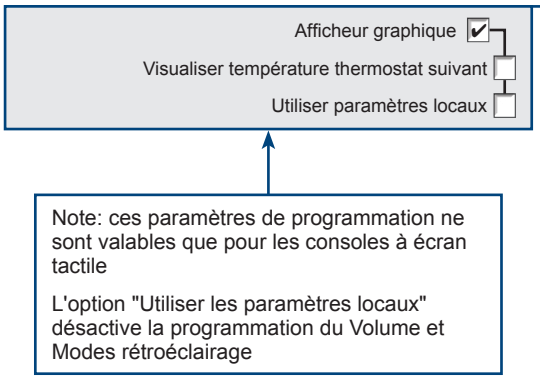

14 - Afficheur graphique

Attention: l'option "Afficheur graphique" doit être activée pour toutes les consoles à écran tactile.

Visualiseur température thermostat suivant
Normalement la console affiche la température du thermostat associé.
Avec cette option activée, la console affiche également la température détectée par le thermostat qui n'a pas été associé au clavier.

Paramètres d'utilisation locaux
Avec cette option activée, l'utilisateur peut intervenir sur la console pour ajuster ou modifier certains paramètres de fonctionnement :
- Ajuster le volume de diffusion du son
- Réglez le mode et le niveau de rétroéclairage
- Modifier les paramètres de la fonction d'économiseur d'écran

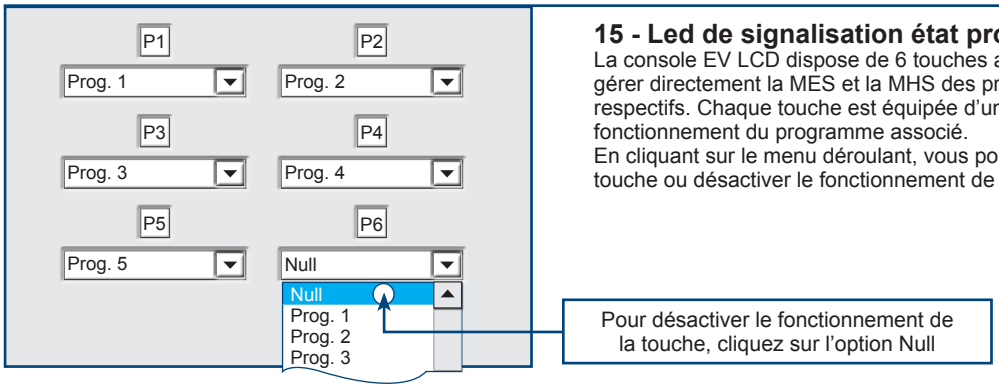

15 - Led de signalisation état programmes

La console EV LCD dispose de 6 touches avec lesquels il est possible de gérer directement la MES et la MHS des programmes de fonctionnement respectifs. Chaque touche est équipée d'une paire de LED qui affichent l'état de fonctionnement du programme associé.
En cliquant sur le menu déroulant, vous pouvez modifier le programme associé à la touche ou désactiver le fonctionnement de la touche en cliquant sur l'option Null.

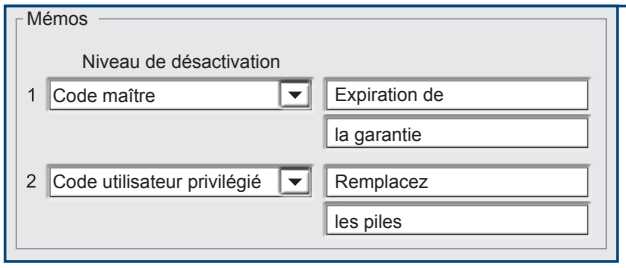

16 - Mémos

Il est possible de programmer 2 messages composés de deux lignes de 16 caractères. Les messages seront affichés par toutes les consoles à la date programmée sur le calendrier de la centrale, ou programmateur cyclique, les messages peuvent être visualisés plusieurs fois dans l'année. Pour programmer la date d'affichage, voir les paragraphes "Personnalisation année 1... 2" et "Programmateurs cycliques". Niveau de désactivation. Le message affiché ne sera supprimé que par la reconnaissance du code spécifié dans le champ "Niveau de désactivation".

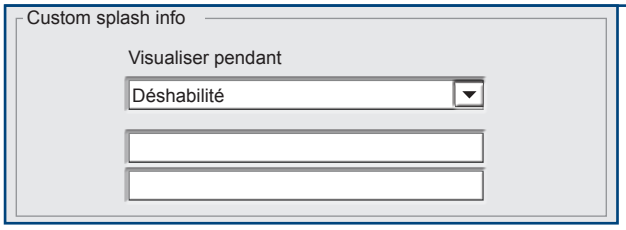

17 - Custom splash info

La console peut afficher un message informatif sur deux lignes pour un total de 40 caractères à la demande de l'utilisateur.
L'affichage du message peut être désactivé
Pour afficher le message, il faut entrer la touche MEM.
Le temps d'affichage est programmable.

Le menu Consoles est complété, cliquer:
OK pour sauvegarder et sortir
Abandonner pour sortir sans sauvegarder

1 - INSTALLAZIONE

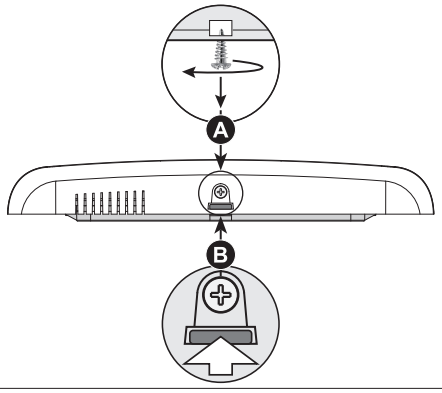

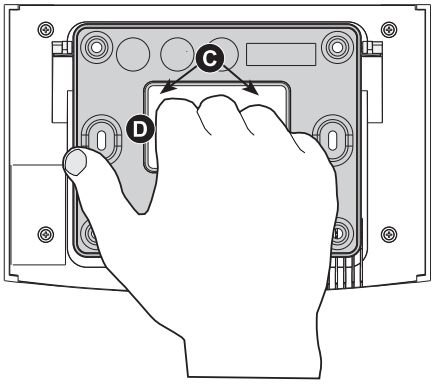

A	Dévisser la vis qui relie le panneau au cadre	C	Insérez les doigts dans la fenêtre au milieu du cadre
B	Poussez le crochet de verrouillage pour libérer le cadre	D	Saisissez le cadre et soulevez vos doigts pour le libérer

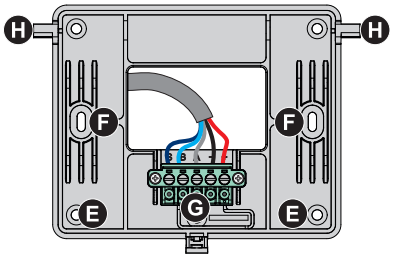

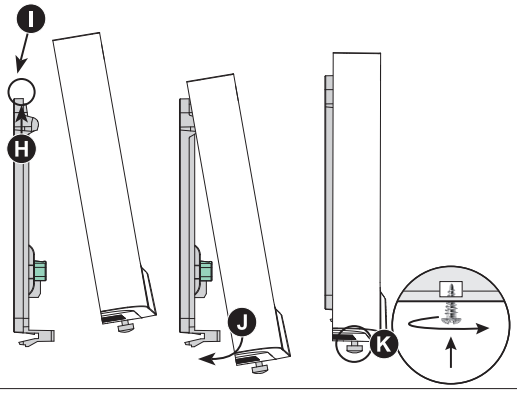

E	Trous de fixation pour chevilles	I	Accrochez le panneau sur les goupilles du cadre
F	Fentes de fixation pour boîtier d'encastrement 503	J	Tournez et poussez le panneau vers le cadre
G	Connectez le câble au bornier	K	Vissez la vis de fermeture
H	Goupilles d'accrochage du panneau		

2 - CONNEXION

Connexion - Le clavier doit être connecté en série au bus de série RS485 de la centrale à l'aide d'un câble de section appropriée.
Lors de l'évaluation de la section du câble, il faut prendre en compte la longueur de la ligne de série et l'absorption totale des appareils connectés.

Équilibrage de ligne - Si le clavier est le dernier appareil connecté sur la ligne de série, connectez une résistance de 150 Ω en parallèle aux bornes A et B.

Bornier			Notes
1	S	Entrée de canal audio	Vocal
2	B	Canal B Serial Bus	Données série
3	A	Canal A Serial Bus	Données série
4	-	Négatif d'alimentation Serial Bus	-
5	+	Positif d'alimentation Serial Bus	+12V DC

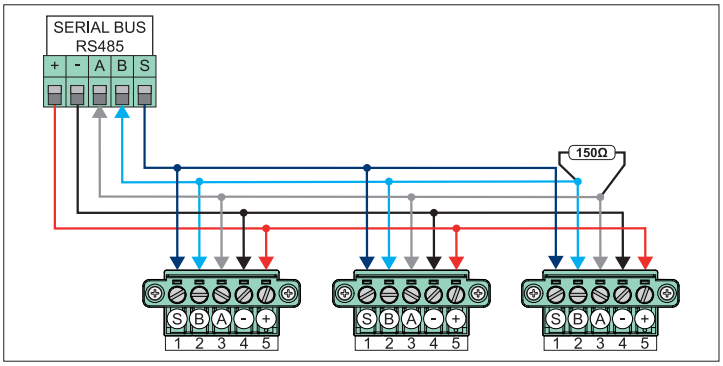

3 - PROGRAMMATION ADRESSE

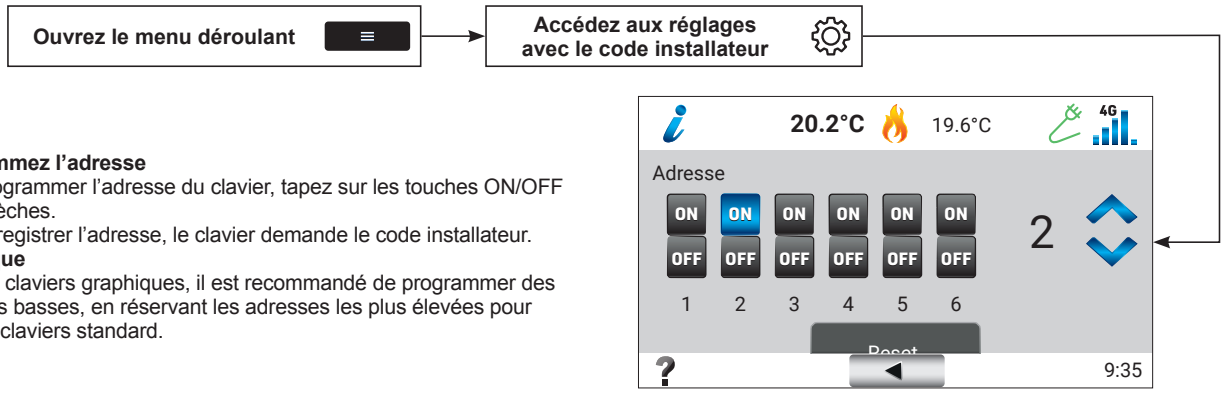

Programmez l'adresse
Pour programmer l'adresse du clavier, tapez sur les touches ON/OFF ou les flèches.
Pour enregistrer l'adresse, le clavier demande le code installateur.
Remarque
Pour les claviers graphiques, il est recommandé de programmer des adresses basses, en réservant les adresses les plus élevées pour tous les claviers standard.

4 - ACTIVATION DU AFFICHEUR GRAPHIQUE

Le « Afficheur graphique » peut être activé avec le programme Centro, à partir de l'écran de programmation de la console.

14 - Afficheur graphique

Sinon, l'activation du «Afficheur graphique» peut être effectuée directement à partir de la console, en effectuant la procédure suivante

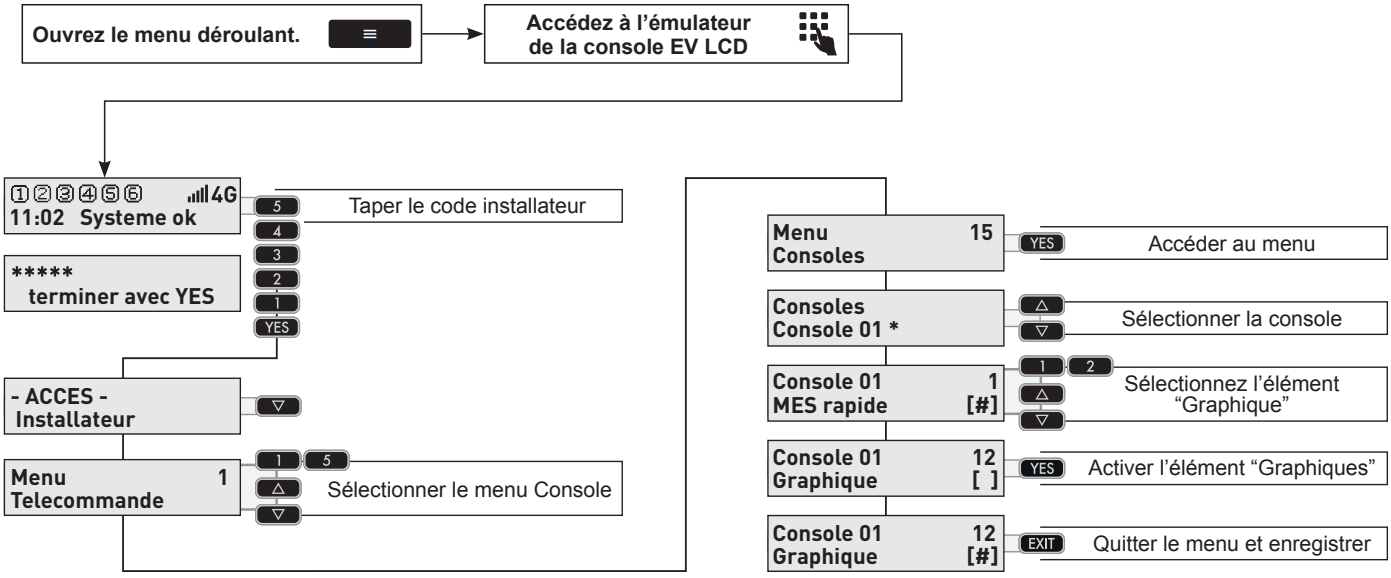

5 - ICONES ÉTATS GÉNÉRAUX DE LA CONSOLE

Le tableau énumère les états fonctionnels dans lesquels le fonctionnement normal de la console est interrompu. Dans certains états, il est encore possible d'ouvrir le menu déroulant et d'accéder aux fonctions autorisées.	
	Absence de communication de série. Contactez votre installateur.
	Panne de clavier en cours. Contactez votre installateur. Dans cette condition, aucune fonction n'est accessible.
	Synchronisation en cours. Attendez que la synchronisation se termine.
	Code ou clé incorrects. Attendez que le clavier se déverrouille avant de vous reconnecter.
	Centrale en cours d'entretien. Le système est en cours d'entretien ; il est possible d'opérer uniquement sur la console à partir de laquelle l'accès a été effectué à l'aide du code installateur.

6 - RAPPORTS SUR L'ÉTAT DU PROGRAMME

Console EV 430 PROX
Encadré A - L'état des programmes est affiché au milieu de l'écran au moyen de six icônes qui changent dynamiquement de couleur en fonction de l'état du programme.

ICÔNES ÉTAT PROGRAMMES			
	Couleur grise Programme non activé	Blink	**Couleur jaune clignotante** Programme en cours d'insertion / Partialisé
	Couleur jaune Programme inséré		**Couleur rouge** Alarme en mémoire
Blink	**Couleur jaune et rouge clignotante** Programme inséré Alarme en cours		**Couleur jaune et rouge** Programme inséré Alarme en mémoire
Blink Blink	**Couleur jaune et rouge clignotant** Programme partiel Alarme en cours	Blink	**Couleur jaune clignotante et rouge** Programme en cours d'insertion / partialisé avec Alarme en mémoire
Blink - Indique que la couleur clignote			

7 - GESTION DES UTILISATEURS

La console EV 430 PROX permet de gérer les programmes de fonctionnement du système, d'interagir avec les télécommandes et les thermostats, d'accéder aux menus de consultation et de programmation du système réservés à l'utilisateur.
Au repos, la console affiche l'heure, la date et les températures avec une faible intensité lumineuse. Pour accéder aux informations et aux fonctions de la console, touchez l'écran.
Les informations et les fonctions du système sont affichées avec des icônes distribuées dans les trois zones, visibles dans les encadrés **A, B et C**.
La console intègre un lecteur de clé RFID. Avec les clés, il est possible de mettre en service, hors service et de partialiser les programmes du système.

ENCADRÉ A		
Default / Alert		**Informations sur l'état du système.** Touchez pour accéder à la page qui affiche les informations du système. - La page affiche les icônes détaillées et, si programmé par l'installateur, le message splash info. - En cas de notification de nouvelles informations, l'icône par défaut est remplacée par l'icône Alert.
		ICÔNES DÉTAILLÉES Les notifications peuvent être filtrées en sélectionnant et en désélectionnant les icônes détaillées. États d'alarme des zones / États de auto-surveillance / États Anomalies / Pannes / Zones ou appareils isolés
		Messages d'information. L'icône met en évidence la présence d'un message (si programmé par l'installateur). Pour afficher le message, touchez l'icône.
20.2°C		**Thermostat associé à la console.** L'icône indique la température détectée par le capteur climatique associé à la console et l'état du thermostat
		ICÔNES ÉTAT THERMOSTAT Thermostat: éteint (fonctionnement désactivé) / Thermostat: allumé Mode: hiver Sortie de commande: ON / Thermostat: allumé Mode: hiver Sortie de commande: OFF / Thermostat: allumé Mode: été Sortie de commande: ON Thermostat : allumé Mode: été Sortie de commande: OFF / Thermostat: allumé Mode: antigel Sortie de commande: ON / Thermostat: allumé Mode: antigel Sortie de commande: OFF / Thermostat en état de verrouillage
19.6° C		**Thermostat non associé à la console**. L'icône affiche la température détectée par le capteur climatique non associé à la console.
		État du réseau. L'icône indique l'état du réseau.
		ICÔNES ÉTAT RÉSEAU Présence d'alimentation 230V AC / Absence d'alimentation 230V AC
4G		**Informations du module téléphonique GSM** L'icône indique dynamiquement l'intensité du champ cellulaire et le réseau utilisé. Pour afficher les détails du module téléphonique, touchez l'icône.

ENCADRÉ B	
	Mise en service / mise hors service des programmes. Touchez pour afficher les boutons de gestion des programmes. Insérez ou désinsérez avec l'option A ou B **A - MES / MHS.** Pour mettre en service ou hors service, appuyez sur le bouton du programme. Le clavier demande d'entrer le code ou de reconnaître la clé **B - MES / MHS rapide** La fonction doit être activée par l'installateur. Pour mettre en service ou hors service, appuyez sur le bouton du programme. Dans ce cas, le clavier ne demande pas d'entrer le code ou de reconnaître la clé.
	Affiche l'état des zones associées aux programmes. - Touchez pour afficher les touches des programmes. - Touchez le bouton du programme pour afficher l'état des zones associées.
	Activation / désactivation des télécommandes. Touchez pour afficher les télécommandes. Activez ou désactivez avec l'option A ou B. **A - Activation / désactivation.** Pour activer ou désactiver la télécommande, touchez le bouton. Le clavier demande d'entrer le code ou de reconnaître la clé. **B - Activation / désactivation rapide.** La fonction doit être activée par l'installateur. Pour activer ou désactiver la télécommande, touchez le bouton. Dans ce cas, le clavier ne demande pas d'entrer le code ou de reconnaître la clé.

ICÔNES ÉTAT TÉLÉCOMMANDES			
	Gris		**Jaune**
	Télécommande désactivée		Télécommande activée

	Programmation des thermostats. - Touchez pour afficher les thermostats du système. Accédez avec l'option A ou B. **A - Menu thermostat.** Pour accéder au menu, appuyez sur le bouton du thermostat. Le clavier demande d'entrer le code. **B - Menu thermostat rapide.** Pour accéder au menu, appuyez sur le bouton du thermostat. Le clavier ne demande pas d'entrer le code.
	Alarme panique. Pour activer l'alarme « panique », appuyez sur l'icône pendant au moins 2 secondes. La fonction alarme « panique » doit être programmée par l'installateur.

ENCADRÉ C	
?	**Aide contextuelle.** Touchez pour activer le mode aide contextuelle. Appuyez sur l'icône pour afficher sa fonction. Pour sortir du mode, touchez l'icône aide contextuelle.
	Abort annonce. Touchez pour interrompre l'annonce vocale.
15/06/22 09:35	**Date et heure.** Champ qui affiche la date et l'heure.

MENU DÉROULANT	
	≡
	État des zones. Toucher pour afficher la liste et l'état des zones du système

ICÔNES ÉTAT ZONES							
Les états de zone peuvent être filtrés en sélectionnant et en désélectionnant les icônes détaillées.							
	Zone fermée		Zone ouverte		Zone isolée		Zone en état de auto-surveillance
	Zone en état de supervision		Zone en état de panne		Zone en état de masquage		Zone en état de batterie faible
	Zone en état d'alimentation 230V AC absente						

	Effacement de la mémoire. Pour supprimer la mémoire d'alarme, appuyez sur l'icône et confirmez en saisissant le code.
	Émulation de la console EV LCD. Touchez pour accéder au mode d'émulation de la console EV LCD. L'émulation permet d'effectuer les opérations (voir tableau d'émulation) réalisables avec la console EV LCD.
	Réglages. Pour accéder au menu des paramètres, touchez l'icône et connectez-vous en saisissant le code ou en reconnaissant la clé. Le menu permet de modifier les paramètres suivants : volume des annonces vocales, niveau et mode de rétroéclairage, économiseur d'écran et thème graphique.

TABLEAU D'ÉMULATION	
Le tableau répertorie les paragraphes qui décrivent les opérations pouvant être effectuées en mode émulation de la console EV LCD.	
3-3.2	Mise en service et mise hors service globale (directe)
3-3.3	Mise en service et mise hors service rapide (mode alternatif uniquement)
3-3.6	Gestion des télécommandes
3-3.7	Consultation Log événements
3-3.8	Consultation des zones ouvertes
3-3.9	Activation de l'alarme Vol
3-3.11	Consultation de la mémoire des alarmes
3-3.12	Effacement de la mémoire des alarmes
3-3.13	Fonctionnement du code Maître
4	Thermostats

VIDÉO-TUTORIAL

8 - EV 430 PROX MISE À JOUR FIRMWARE

La procédure permet de mettre à jour le firmware de la console EV 430 PROX.
Pendant cette procédure, l'écran de la console reste éteint.
N.B. avant de procéder, téléchargez le fichier de mise à jour disponible sur le site www.tecnoalarm.com.
Pour démarrer la procédure, ouvrez le programme Centro.

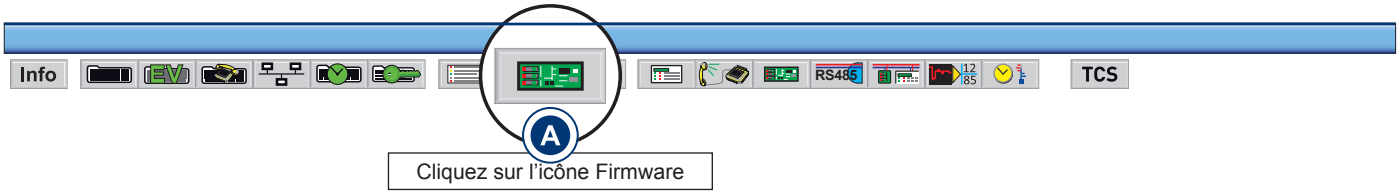

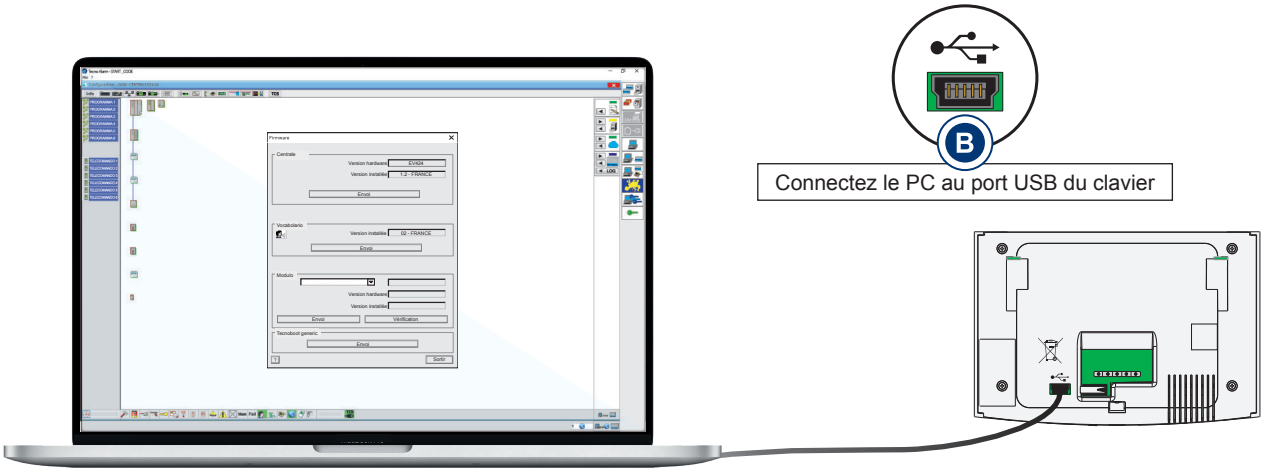

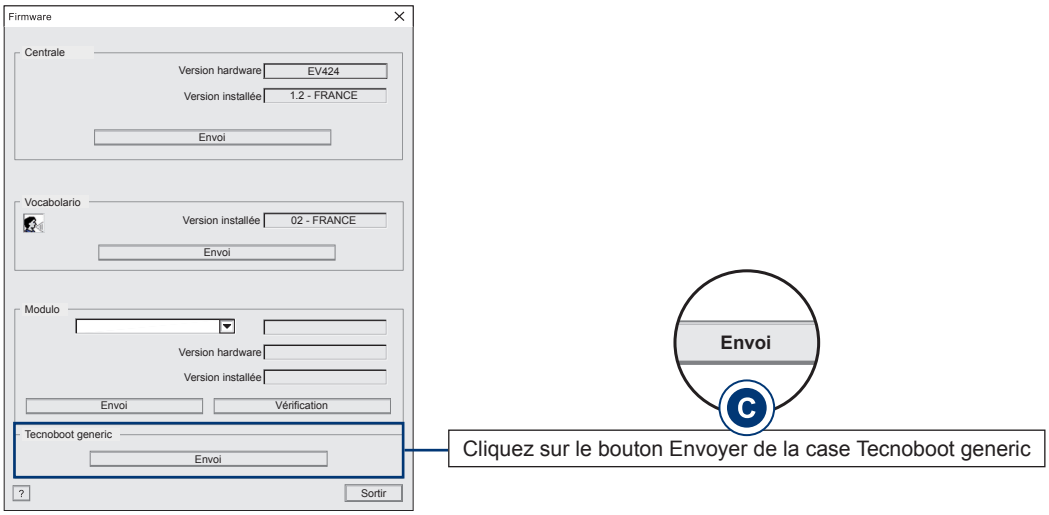

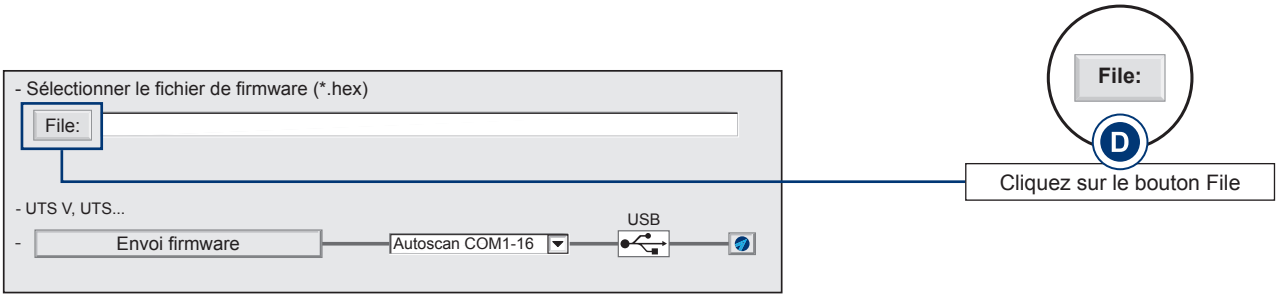

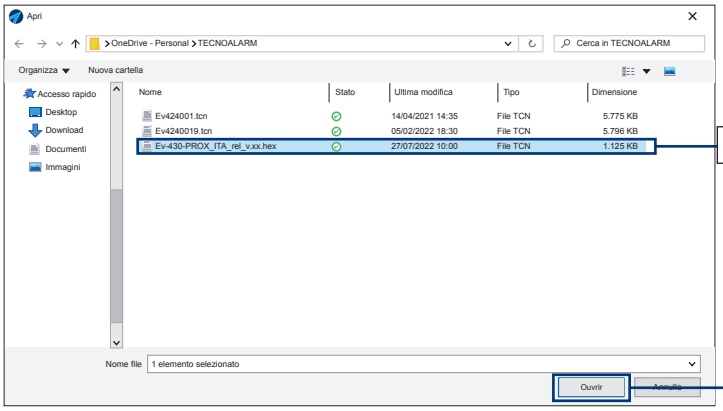

Ev-430-PROX

E

Sélectionnez le fichier de mise à jour du firmware

Ouvrir

F

Cliquez sur le bouton Ouvrir

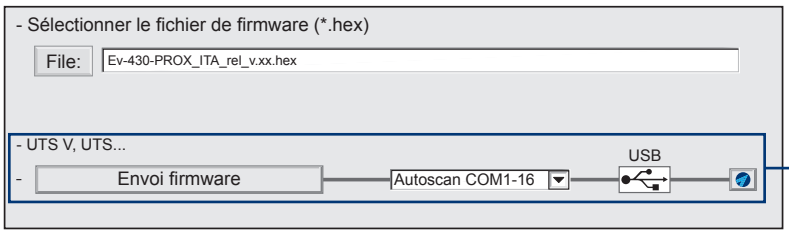

Envoi firmware

G

Localisez l'encadré USB et cliquez sur le bouton Envoyer firmware

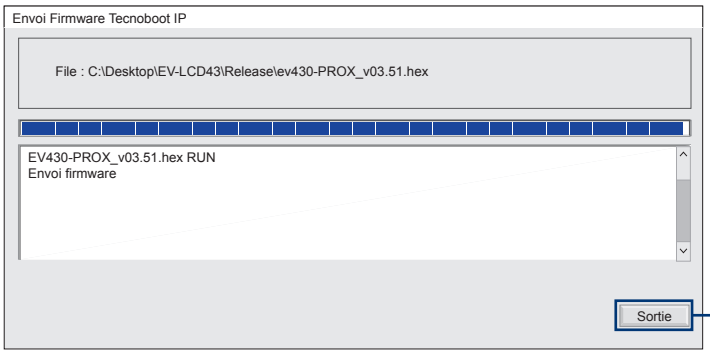

Sortie

H

Attendez la fin de la procédure et cliquez sur le bouton Sortie

EV 430 PROX - TABLEAU DE COMPATIBILITÉ

Software Centro	Firmware panneau de contrôle
Centro 6.0	**FW 1.5.00 >**

Les caractéristiques du produit peuvent être modifiées sans préavis.

Tecnoalarm
Via Ciriè 38 - 10099 San Mauro T.se
Torino (Italy) - Tel. +39 011 22 35 410
info@tecnoalarm.com - www.tecnoalarm.com

MADE IN ITALY

ISO 9001