Mode d’emploi

SHEV 3 / 6 (-AP)

SIMON RWA®
Begeisterung trifft Technik

BA SHEV-3/-6 (-AP) ST4-3140 / ST4-3141 / ST4-3146 / ST4-3151 2.0 FR



Illustration à titre d’exemple !

Copyright SIMON RWA Systeme GmbH
Sous réserve de modifications techniques et d’erreurs.

Valable uniquement avec la notice : Consignes de sécurité et conditions de garantie !

Table des matières

1. Généralités 4
1.1. Avant-propos 4
1.2. Description du produit 4
2. Caractéristiques techniques 5
3. Description du fonctionnement 8
3.1. Alimentation 8
3.2. Alimentation de secours 8
3.3. Électronique de commande 8
3.3.1. La régulation de la charge I/U 8
3.3.2. La surveillance de l'entrée moniteur pour la régulation séquentielle (secteur / secours) 9
3.3.3. Le contrôle des fonctions surveillées (lignes, fusible, surcharge, etc.) 9
3.3.4. La commande des relais de charge 9
3.3.5. La commande des contacts de signalisation libres de potentiel 9
3.4. La commande des voyants d'état (OK, DÉRANGEMENT et ALARME) 9
4. Fonctions 10
4.1. Fonction d'aération 10
4.2. Aération par entrebâillement 11
4.2.1. Procédure de programmation de l'entrebâillement : 11
4.3. Fermeture automatique de l'aération (temporisée) 11
4.3.1. Procédure de programmation de la fermeture automatique : 11
4.4. Fonction homme mort 12
4.5. Temps de poursuite de l'aération (fonctionnement sur secours) 12
4.6. Détecteur vent/pluie (WTS) 12
4.7. Fonction de réitération (blocage) 12
4.8. Fonction de réinitialisation du déclencheur manuel 12
4.9. L'alarme CDI ferme 12
4.10. Fonction de réinitialisation automatique CDI 13
4.11. Report externe des signalisations 13
4.12. Exemples de raccordement 15
5. Montage 16
5.1. Montage du boîtier en plastique 16
5.2. Montage du boîtier en tôle d'acier 17
5.3. Raccordement électrique 18
5.4. Longueurs de câble 19
6. Mise en service 20
6.1. Mise en service SHEV 3 / 6 boîtier en plastique 22
6.2. Mise en service SHEV 3 / 6 boîtier en tôle d'acier 23
7. Recherche de pannes 24

Table des matières

7.1. Messages d'erreur..... 25
7.2. Diagnostic des défauts..... 26
8. Entretien et maintenance..... 26
9. FAQ (questions fréquentes)..... 27
10. Annexe..... 28
10.1. Déclaration du fabricant..... 28
10.2. Déclaration CE du fabricant (metteur sur le marché)..... 28
10.3. Coordonnées..... 28
10.3.1. Belgique – distributeur..... 28

Généralités

1. Généralités

1.1 Avant-propos

Ce manuel est destiné à l'utilisation, l'installation et la maintenance dans les règles de l'art par un personnel qualifié et formé (p. ex. mécatroniciens ou électriciens) et/ou par du personnel spécialisé ayant des connaissances en installation d'appareils électriques.

Lisez attentivement ce manuel et respectez l'ordre indiqué. Conservez-le pour une utilisation/maintenance ultérieure. Respectez scrupuleusement l'affectation des bornes, les caractéristiques minimales et maximales (voir « Caractéristiques techniques ») ainsi que les consignes d'installation. Une utilisation incorrecte ou une commande/un montage non conforme peut entraîner la perte des fonctions du système et des dommages matériels et/ou corporels.

Les symboles suivants sont utilisés dans ce manuel :

INFO

Une information vous donne des conseils supplémentaires !

ATTENTION

Un avertissement vous signale des dangers possibles pour le produit.

DANGER

Un avertissement vous signale des dangers possibles pour votre vie ou votre santé !

ENVIRONNEMENT

Un avertissement vous signale des dangers possibles pour l'environnement !

➢ Les instructions sont signalées ainsi.

➘ Les conséquences sont représentées ainsi.

• *Touches* ou interrupteurs à actionner sont en italique.

• Les « affichages » sont entre guillemets.

1.2 Description du produit

Le SHEV® 3 / 6 (Smoke and Heat Exhaust Ventilation) est le système de centrale compacte dans le domaine du désenfumage. Le SHEV® 3 / 6 est principalement utilisé pour le désenfumage des cages d'escalier.

Le dispositif de commande électrique SHEV® 3 / 6 est un appareil compact en boîtier tôle d'acier ou plastique (variantes optionnelles : voir catalogue). Il comprend l'alimentation, l'alimentation de secours et toute l'électronique de commande et de régulation pour moteurs 24 V DC de fenêtres et d'exutoires de fumée. Le SHEV® 3 / 6 commande les moteurs raccordés en cas d'incendie ainsi que pour l'aération quotidienne. La fonction d'aération sert en outre de contrôle régulier du fonctionnement de l'installation de désenfumage. En cas de coupure secteur, l'alimentation de secours assure le fonctionnement de l'installation pendant au moins 72 heures. Les lignes de raccordement des boutons de désenfumage (déclencheurs manuels), détecteurs de fumée, système de détection incendie (CDI) et moteurs sont surveillées.

Les installations de désenfumage font partie de la protection incendie technique. Leur installation permet de sauver des vies en cas d'urgence. Leur nécessité est donc ancrée dans la réglementation de la construction. L'autorité compétente décide si et sous quelle forme cette obligation légale doit être remplie. Avant l'installation, vérifiez encore une fois que le dimensionnement de l'installation de désenfumage est conforme aux prescriptions afin de garantir un fonctionnement suffisant. Le déclenchement manuel (bouton de désenfumage) ou automatique (détecteur de fumée / thermique) du désenfumage active des moteurs ou des ferrures motorisées qui libèrent les ouvertures prévues en façade ou en toiture.

L'ouverture simultanée de fenêtres ou de portes dans la partie basse du bâtiment assure un apport d'air suffisant. Les gaz de combustion et la chaleur s'évacuent par les ouvertures de désenfumage en partie haute. Les personnes encore présentes peuvent ainsi quitter le bâtiment dans une zone libre de fumée. La meilleure visibilité facilite en même temps l'intervention et l'extinction par les secours.

Caractéristiques techniques

2. Caractéristiques techniques

Tableau 1 : Données de raccordement secteur

Tension nominale :	230 V AC
Plage de tension admissible :	195 V à 264 V
Consommation[1] :	0,56 A (SHEV® 3) 1,20 A (SHEV® 6)
préfusible min. (sur site)	≥ C 16 A
Puissance raccordée :	103 VA(SHEV® 3) 206 VA(SHEV® 6)
Courant d'enclenchement :	env. 10 A (SHEV® 3) env. 20 A (SHEV® 6)
Plage de fréquence :	47 Hz à 63 Hz
Protection secteur : (interne)	Type de fusible : T 1,25 A
Section du câble secteur :	au moins 1,5 mm²
Bornes :	0,5 mm² – 2,5 mm²

1. Consommation à charge maximale du système d'alimentation.

Tableau 2 : Données de sortie des canaux moteurs

Facteur de marche :	ED 30%
Tension de sortie sur secteur (nominale) :	24 V DC
Plage de tension admissible (secteur) :	23,0 V DC à 24,5 V DC
Tension de sortie sur batterie (nominale) :	24 V DC
Plage de tension admissible (batterie) :	21 V DC à 28,6 V DC
Courant de sortie (Iout) (service de courte durée)[1] :	3 A (SHEV® 3) 6 A (SHEV® 6) ($I_{out} = I_{mot1} + I_{mot2}$)
Puissance de sortie (service continu) :	50 W (SHEV® 3) 100 W (SHEV® 6)
Puissance de sortie (courte durée) :	73,5 W (SHEV® 3) 145 W (SHEV® 6)
Fusible de sortie pour moteurs :	Type de fusible : T 3,15 A (SHEV® 3) T 6,3 A (SHEV® 6)
Ondulation de la tension de sortie Vpp (0 A < Iout < 3 A resp. 0 A < Iout < 6 A) :	≤ 500 mV
Temps de maintien en cas de coupure secteur[2] :	10 ms
Bornes :	0,5 mm² – 2,5 mm²

1. Durée de surcharge (voir figure 1 : « Diagramme de charge impulsionnelle de sortie »)
2. Tension d'entrée 195 V AC ; courant de charge 3 A resp. 6 A

Charge impulsionnelle de sortie

Le SHEV® 3 / 6 peut être chargé en fonction du temps selon le diagramme suivant. La courbe représente la limite de tension de sortie de 20 V DC. La tension de sortie ne doit pas descendre sous 20 V DC. La charge impulsionnelle doit donc rester dans le quadrant inférieur de la courbe (voir figure 1 : « Diagramme de charge impulsionnelle de sortie »).

Figure 1 : Diagramme de charge impulsionnelle de sortie

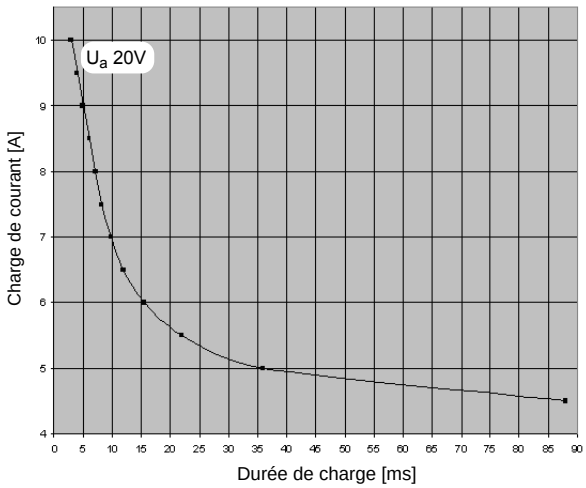

Tableau 3 : Données de raccordement des déclencheurs manuels (HE 080 / HE 082 / HE 085 & HE 081)

Nombre max. de déclencheurs principaux (p. ex. HE 080 / HE 082 / HE 085)		1
Nombre max. de déclencheurs secondaires (p. ex. HE 081)		7
Plage de tension de sortie (B1)	Borne 7	17,5 V DC à 18 V DC
Courant admissible (B1)	Borne 7	max. 120 mA
Fenêtre de surveillance du courant (plage OK)	Borne 7	100 µA à 5 mA
Plage de tension de sortie (OK)	Borne 1	21 V DC à 28,2 V DC
Plage de tension de sortie (Y)	Borne 2	21 V DC à 28,2 V DC
Plage de tension de sortie (M)	Borne 3	21 V DC à 28,2 V DC
Plage de tension d'entrée (RA)	Borne 6	15 V DC à 30 V DC
Plage de tension d'entrée (RZ)	Borne 5	15 V DC à 30 V DC
Courant admissible (OK)	Borne 1	max. 80 mA
Courant admissible (Y)	Borne 2	max. 80 mA
Courant admissible (M)	Borne 3	max. 80 mA

Caractéristiques techniques

Tableau 4 : Données de raccordement du système de détection incendie (CDI)

Plage de tension de sortie (B3)	Borne 28	17,5 V DC à 18 V DC
Courant admissible (B3)	Borne 28	max. 120 mA
Fenêtre de surveillance du courant (plage OK)	Borne 28	100 µA à 5 mA
Temps de réarmement après reset (mise hors tension de B3)	Borne 28	3 s
Plage de tension d'entrée (RA)	Borne 30	15 V DC à 30 V DC

Tableau 5 : Données de raccordement des détecteurs de fumée (RM 3000 / RM 2860)

Nombre maximal		8 x RM 3000 6 x RM 2860
Plage de tension de sortie (B2)	Borne 25	17,5 V DC à 18 V DC
Courant admissible (B2)	Borne 25	max. 120 mA
Fenêtre de surveillance du courant (plage OK)	Borne 25	100 µA à 5 mA
Temps de réarmement après reset (mise hors tension de B2)	Borne 25	3 s
Plage de tension d'entrée (RA)	Borne 27	15 V DC à 30 V DC

Tableau 6 : Données de raccordement du détecteur vent/pluie (WTS)

Nombre maximal		1
Le raccordement du détecteur vent/pluie (WTS) est désactivé en fonctionnement sur secours.		
Tension de sortie (E)	Borne 9	23,0 V DC à 24,5 V DC
Courant admissible (E)	Borne 9	max. 150 mA
Plage de tension d'entrée (LZ)	Borne 10	15 V DC à 30 V DC

Tableau 7 : Données de raccordement du bouton d'aération

Plage de tension de sortie (E)	Borne 22	23,0 V DC à 24,5 V DC
Courant admissible (E)	Borne 22	max. 15 mA
Plage de tension d'entrée (A)	Borne 24	15 V DC à 30 V DC
Plage de tension d'entrée (Z)	Borne 23	15 V DC à 30 V DC

Tableau 8 : Données de raccordement de l'entrée libre I

Plage de tension d'entrée (I)	Borne 16	15 V DC à 30 V DC

Tableau 9 : Données des contacts de signalisation libres de potentiel „NO / C / NC"

Tension admissible du contact 1 (C - NO) :	Borne 32 vers borne 31	max. 30 V DC
Tension admissible du contact 1 (C - NC) :	Borne 32 vers borne 33	max. 30 V DC
Tension admissible du contact 2 (C - NO) :	Borne 35 vers borne 34	max. 30 V DC
Tension admissible du contact 2 (C - NC) :	Borne 35 vers borne 36	max. 30 V DC
Courant admissible des contacts 1 et 2 (C - NO resp. C - NC) – charge ohmique :		max. 2 A DC
Pouvoir de coupure :		60 W / 62,5 VA

Tableau 10 : Caractéristiques mécaniques – boîtier en plastique

Dimensions SHEV® 3 (l x h x p) :	254 x 180 x 111 mm
Dimensions SHEV® 6 (l x h x p) :	361 x 254 x 111 mm
Poids (batterie incl.) :	4,40 kg (SHEV® 3) 6,40 kg (SHEV® 6)
Indice de protection :	IP66[1] selon EN 60 529
Boîtier :	Polystyrène sans halogène
Couleur :	gris (similaire à RAL 7035)
Classe de protection :	II[2]

1. Avec des presse-étoupes IP66 adaptés.
2. Le conducteur de protection est utilisé comme conducteur fonctionnel pour une meilleure immunité CEM et doit donc être raccordé.

Caractéristiques techniques

Tableau 11 : Caractéristiques mécaniques – boîtier en tôle d'acier

Dimensions SHEV® 3 AP (l x h x p) :	301 x 323 x 85 mm
Dimensions SHEV® 6 AP (l x h x p) :	301 x 444 x 85 mm
Poids (batterie incl.) :	4,80 kg (SHEV® 3 AP) 8,30 kg (SHEV® 6 AP)
Indice de protection :	IP20 selon EN 60 529
Boîtier :	Tôle d'acier (thermolaquée)
Couleur :	RAL 9010
Classe de protection :	I

Tableau 12 : Raccordement et fonctionnement

Raccordement :	Voir figure 8 : « Schéma de raccordement global (représentation simplifiée) » page 18.
Bornes de raccordement :	Bornes à ressort 0,5 mm² – 2,5 mm²
Arrêt des moteurs dans toute position (commande STOP) :	oui[1]
Cadencement selon prEN 12101-9 :	oui (voir chapitre 4.7 « Fonction de réitération (blocage) » page 12)
Longueur de câble max. entre unité de commande et moteur :	Voir chapitre 5.4 « Longueurs de câble » page 19.
Ouverture / fermeture :	Inversion de polarité de la tension de service
Temps de pause au changement de sens :	200 ms
Maintenance :	Voir notice

1. Uniquement en mode aération, sans fonction homme mort.

Tableau 13 : Conditions d'installation et d'environnement

Température de service :	-5 à 40 °C[1]
Température de stockage :	
Convient au montage extérieur :	Non

1. Cette plage de température s'applique à tous les composants du système SHEV® 3 / 6 (batterie comprise).

Tableau 14 : Homologations et attestations

Conforme EN	selon la directive CEM 2004 / 108 / CE et la directive basse tension 2006 / 95 / CE
Autres homologations, attestations	• ISO 21927-9 • prEN 12101-9 • DIN EN 12101-10 • EPD selon DIN ISO 14025 et EN 15804
Classification selon prEN 12101-9	Classe D
Classification selon EN 12101-10	Classe A
Classe environnementale selon EN 12101-10	1

Tableau 15 : Temps de réponse des entrées analogiques et numériques

Entrée numérique (RZ, RA, LZ, Z, A) :	500 ms
Entrées analogiques (B1, B2, B3) sur secteur :	500 ms
Entrées analogiques (B1, B2, B3) sur secours :	2500 ms

Tableau 16 : Caractéristiques de la batterie au plomb

Batterie au plomb-gel sans entretien	
Dimensions (l x h x p) :	171 x 33 x 60
Poids avec plaque de montage :	2,20 kg
Agrément VdS :	G101139
Tension de sortie par batterie :	10,5 V DC à 14,1 V DC
Tension de sortie totale (montage en série)	21,0 V DC à 28,2 V DC
Capacité nominale (totale)	2,3 Ah
Durée de vie	env. 4 ans

3. Description du fonctionnement

Le SHEV® 3 / 6 (Smoke and heat exhaust ventilation) est le système de centrale compacte pour le désenfumage. En version standard, il est logé sous forme de module compact sur une seule carte dans un boîtier en saillie. Le SHEV® 3 / 6 équipe principalement les cages d'escalier.

Les exigences sont la possibilité de raccorder tous les dispositifs de déclenchement nécessaires, tels que :

- détecteurs de fumée,
- boutons de désenfumage,
- signal CDI

et la commande des moteurs de désenfumage.

Le SHEV® 3 / 6 se compose essentiellement de trois éléments.

1. Alimentation 2.
Alimentation de secours 3.
Électronique de commande

3.1 Alimentation

Lorsque le SHEV® 3 / 6 est raccordé au secteur qui fournit l'énergie nécessaire, il s'agit du fonctionnement normal (secteur). L'alimentation est dimensionnée pour fournir le courant de l'électronique, la charge des batteries et l'énergie des moteurs raccordés. Il s'agit d'une alimentation à découpage.

L'alimentation résiste en permanence aux courts-circuits et à la marche à vide et est protégée par un fusible approprié. Elle est refroidie exclusivement par convection naturelle.

3.2 Alimentation de secours

L'alimentation de secours du SHEV® 3 / 6 est assurée par deux batteries au plomb 12 V montées en série.

En fonctionnement sur secours, elles assurent l'alimentation de l'électronique de commande et des moteurs raccordés. La capacité de la batterie est adaptée à la puissance de l'alimentation et déterminée par les différentes phases de décharge (VdS 2593 / DIN EN 12101-10). La commutation entre les deux modes est automatique. La sortie de charge des moteurs de désenfumage est réalisée par deux relais de puissance à inversion de polarité pour assurer la commande OUVERT/FERMÉ. Les sorties de charge sont protégées par un fusible approprié.

Pendant le fonctionnement sur secours, des courants correspondants doivent être fournis lors de différentes phases.

À la fin de cette décharge, la tension de fin de décharge ou la limite de sous-tension ne doit pas être atteinte.

3.3 Électronique de commande

Toute la commande du SHEV® 3 / 6 est assurée par un microcontrôleur.

Les fonctions de commande comprennent :

a. la régulation de la charge I/U

b. la surveillance des entrées moniteur pour la régulation séquentielle (secteur / secours)

c. le contrôle des fonctions surveillées (fusible, surcharge, etc.)

d. la commande des relais de charge

e. la commande des contacts de signalisation libres de potentiel

f. la commande des voyants d'état (OK, DÉRANGEMENT et ALARME)

g. la commande des fonctions

3.3.1 La régulation de la charge I/U

La charge des batteries au plomb s'effectue selon une caractéristique I/U. Le courant de charge est donc d'abord limité à un courant constant. Lorsque la tension de batterie atteint la tension de fin de charge, celle-ci est limitée en réduisant le courant de charge. Selon le fabricant, la tension de charge dépend de la température ambiante : si la température augmente, la tension de fin de charge diminue – et inversement. Le circuit de charge permet de recharger 80 % de la capacité en 24 h après décharge jusqu'à la tension de fin de décharge, conformément à la norme DIN EN 12101-10. Pour contrôler l'état des batteries, la charge est brièvement interrompue environ toutes les 8 minutes. Pendant cette pause, l'état de la batterie est vérifié. Une batterie non raccordée est p. ex. détectée et signalée comme défaut. Si la paire de batteries est défectueuse parce que les éléments sont devenus trop résistifs, la commande le détecte aussi et le signale à l'exploitant par un message de dérangement sur le bouton de désenfumage (LED jaune) (autodiagnostic).

Le message de dérangement exact peut être lu avec SIMON-Link et le câble de service (USB-200).

Description du fonctionnement

3.3.2 La surveillance de l'entrée moniteur pour la régulation séquentielle (secteur / secours)

En cas de coupure secteur, de sous-tension ou de défaut de l'alimentation, le SHEV® 3 / 6 bascule sur l'alimentation de secours grâce à une surveillance (fonction moniteur). L'électronique peut ainsi passer à temps en mode secours et éviter une coupure de tension en sortie.

3.3.3 Le contrôle des fonctions surveillées (lignes, fusible, surcharge, etc.)

L'électronique surveille les dispositifs de déclenchement raccordés (boutons de désenfumage, détecteurs de fumée et CDI) par surveillance du courant de repos : un courant de repos circule en permanence dans les dispositifs, assuré par les résistances de fin de ligne du dernier dispositif. Si le courant de repos sort d'une plage définie (fenêtre de courant), la ligne concernée déclenche l'état de désenfumage. Pour revenir en fonctionnement normal, un reset doit être effectué (voir chapitre 4.8 « Fonction de réinitialisation du déclencheur manuel » page 12).

3.3.4 La commande des relais de charge

Toutes les sorties du SHEV® 3 / 6 sont protégées contre les surcharges. En fonctionnement sur secours, les relais moteurs retombent après 3 minutes (voir chapitre 4.5 « Temps de poursuite de l'aération (fonctionnement sur secours) » page 12).

3.3.5 La commande des contacts de signalisation libres de potentiel

En fonctionnement sur secours, les signalisations sont maintenues, sauf le message « OK ». Selon le câblage, elles peuvent être transmises par le relais de dérangement « contact libre de potentiel » (voir tableau 18 : « Matrice des relais de signalisation (Contact 1, Contact 2) » page 13).

3.4 La commande des voyants d'état (OK, DÉRANGEMENT et ALARME)

Le SHEV® 3 / 6 dispose sur la carte de commande de trois voyants d'état indiquant le mode de fonctionnement actuel (voir chapitre 7.1 « Messages d'erreur » page 25).

- La LED verte indique le fonctionnement sur secteur.
- La LED jaune indique un état ou un dérangement.
- La LED rouge indique une alarme.

4. Fonctions

4.1 Fonction d'aération

Pour utiliser le SHEV® 3 / 6 pour l'aération, un bouton d'aération avec les fonctions OUVERT/FERMÉ peut être raccordé. L'appui simultané sur les deux touches (OUVERT/FERMÉ) déclenche la fonction STOP. La fonction d'aération n'est disponible que sur alimentation secteur.

Le bouton peut se voir attribuer différents comportements. Les choix possibles figurent dans le tableau suivant et se configurent avec le sélecteur SW1 sur la carte du SHEV® 3 / 6. Les sens sont activés par un appui sur les touches OUVERT/FERMÉ (durée de signal supérieure à 500 ms) (voir tableau 17 : « Matrice du bouton d'aération » page 10).

Figure 2 : Commutateur DIP SW1

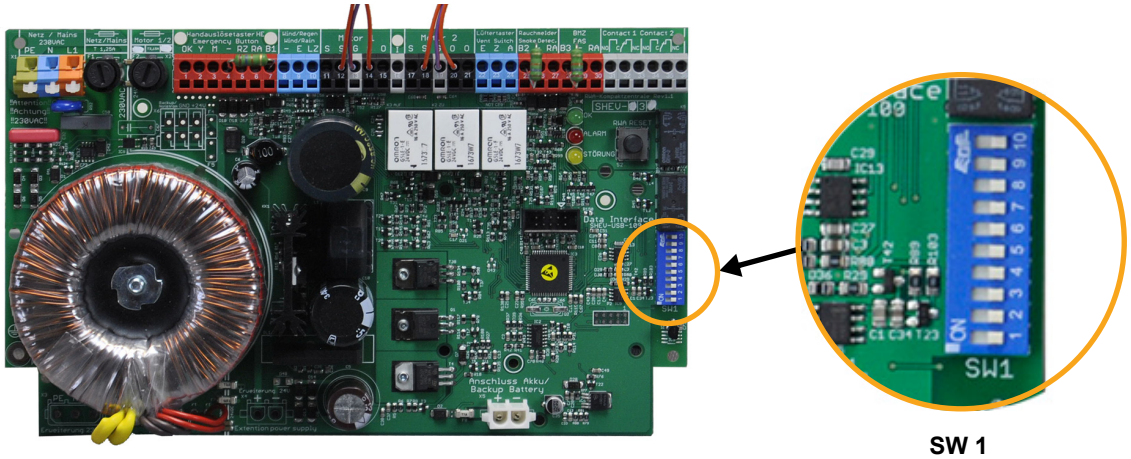

SW 1

Tableau 17 : Matrice du bouton d'aération

Configu-ration	SW1 – 1	SW1 – 2	SW1 – 3	SW1 – 4	Affectation du bouton d'aération	Remarque
1	OFF	OFF	OFF	OFF	OUVERT/FERMÉ maintenu	État à la livraison
2	ON	OFF	OFF	OFF	OUVERT et FERMÉ avec homme mort	Homme mort – les moteurs se déplacent en OUVERT ou FERMÉ tant que le bouton est enfoncé
3	OFF	ON	OFF	OFF	OUVERT avec homme mort / FERMÉ sans	
4	ON	ON	OFF	OFF	OUVERT sans homme mort / FERMÉ avec	
5	OFF	OFF	ON	OFF	Entrebâillement	Commandée par le bouton d'aération, l'installation s'ouvre automatiquement pendant la durée d'entrebâillement.
6	ON	OFF	ON	OFF	Fermeture automatique	À l'issue de la durée d'aération « FERMÉ », l'installation se ferme automatiquement.
7	OFF	ON	ON	OFF	Entrebâillement avec fermeture automatique	Combinaison des configurations 5 et 6
8	OFF	OFF	ON	ON	Mode programmation entrebâillement	Voir chapitre 4.2.1 « Procédure de programmation de l'entrebâillement » page 11.
9	ON	OFF	ON	ON	Mode programmation fermeture automatique	Voir chapitre 4.3.1 « Procédure de programmation de la fermeture automatique » page 11.
10	ON	ON	ON	ON	Bouton d'aération désactivé	Aucune fonction d'aération possible.

Fonctions

ATTENTION

Seules les configurations indiquées du commutateur DIP sont attribuées. Les autres combinaisons ne sont pas définies, c'est-à-dire qu'elles désactivent le bouton d'aération.

Si le SHEV® 3 / 6 ne se comporte pas comme souhaité en aération : voir chapitre 7. « Recherche de pannes » page 24.

4.2 Aération par entrebâillement

Configuration 5 ou 7 (voir tableau 17 : « Matrice du bouton d'aération » page 10).

L'entrebâillement ou limitation de course est activé par un appui sur le bouton d'aération en sens OUVERT et ouvre automatiquement les moteurs pendant une durée définie. La fonction est temporisée et réglée en usine sur 3 secondes.

La durée d'entrebâillement peut être modifiée ultérieurement entre 3 secondes min. et 255 secondes max. Si la durée programmée est hors de cette plage, les réglages d'usine sont utilisés.

4.2.1 Procédure de programmation de l'entrebâillement :

Configuration 8 (voir tableau 17 : « Matrice du bouton d'aération » page 10).

Avant de commencer la programmation, l'installation doit se trouver dans l'état suivant :

- État OK = fonctionnement sur secteur ;
- LED « Alarme » et LED « Dérangement » éteintes ;
- exutoires fermés.

➢ Sélectionner la configuration 8 (voir tableau 17 : « Matrice du bouton d'aération » page 10) avec le commutateur DIP SW1.

↘ Le mode programmation est signalé par l'allumage de la LED jaune.

➢ Lancer la programmation par un appui sur le bouton d'aération en sens OUVERT.

➢ Lorsque les exutoires ont atteint la position souhaitée (durée de 3 s à 255 s ; usine : 3 s), terminer la programmation par STOP (OUVERT et FERMÉ simultanément) sur le bouton d'aération.

➢ Le choix d'une configuration de service (5 ou 7) sur le commutateur DIP SW1 permet de quitter le mode programmation.

↘ La fin du mode programmation est signalée par l'extinction de la LED jaune et la nouvelle durée d'entrebâillement est enregistrée durablement.

Si la durée d'entrebâillement n'a pas la valeur souhaitée : (voir chapitre 7. « Recherche de pannes » page 24).

ATTENTION

En entrebâillement, la fonction homme mort est inactive en sens OUVERT.

4.3 Fermeture automatique de l'aération (temporisée)

Configuration 6 ou 7 (voir tableau 17 : « Matrice du bouton d'aération » page 10).

Permet la fermeture automatique des exutoires après une aération. La fonction est temporisée et réglée en usine sur 10 min.

La durée d'aération peut être modifiée ultérieurement entre 10 min min. et 18 heures max. Si la durée programmée est hors de cette plage, les réglages d'usine sont utilisés.

4.3.1 Procédure de programmation de la fermeture automatique :

Configuration 9 (voir tableau 17 : « Matrice du bouton d'aération » page 10).

Avant de commencer la programmation, l'installation doit se trouver dans l'état suivant :

- État OK = fonctionnement sur secteur ;
- LED « Alarme » et LED « Dérangement » éteintes ;
- exutoires fermés.

➢ Sélectionner la configuration 9 (voir tableau 17 : « Matrice du bouton d'aération » page 10) avec le commutateur DIP SW1.

↘ Le mode programmation est signalé par l'allumage de la LED jaune.

➢ Lancer la programmation par un appui sur le bouton d'aération en sens OUVERT.

➢ Lorsque les exutoires sont restés ouverts la durée souhaitée (de 10 minutes à 18 heures ; usine : 10 minutes), terminer la programmation par FERMÉ sur le bouton d'aération.

➢ Le choix d'une configuration de service (6 ou 7) sur le commutateur DIP SW1 permet de quitter le mode programmation.

↘ La fin du mode programmation est signalée par l'extinction de la LED jaune et la nouvelle durée d'entrebâillement est enregistrée durablement.

Si la durée d'aération n'a pas la valeur souhaitée : (voir chapitre 7. « Recherche de pannes » page 24).

Fonctions

4.4 Fonction homme mort

Configuration 2, 3 ou 4 (voir tableau 17 : « Matrice du bouton d'aération » page 10).

La fonction homme mort est une fonction de sécurité : les moteurs ne se déplacent dans un sens que tant que la touche correspondante est enfoncée. Ils s'arrêtent immédiatement au relâchement.

ATTENTION

Avec le réglage homme mort OUVERT/FERMÉ, les exutoires sont commandés en permanence lors d'une alarme de désenfumage : la fonction de désenfumage annule l'homme mort.
Si un détecteur vent/pluie est raccordé au SHEV® 3 / 6, le WTS annule l'homme mort lorsqu'il est déclenché.

4.5 Poursuite de l'aération (sur secours)

Si le SHEV® 3 / 6 est commandé sur secteur par les commandes d'aération OUVERT, FERMÉ, FERMÉ-WTS, celles-ci sont maintenues 3 minutes lors du passage sur secours. Les sorties moteur « S » et « O » sont ensuite mises hors tension.

4.6 Détecteur vent/pluie (WTS)

Le détecteur vent/pluie permet de fermer automatiquement les exutoires/fenêtres ouverts pour l'aération en cas d'intempéries. Une fois déclenché, il génère une commande FERMÉ permanente qui ne peut être annulée que par les fonctions de désenfumage : l'état de désenfumage est toujours prioritaire.

4.7 Fonction de réitération (blocage)

Le SHEV® 3 / 6 satisfait à la prEN 12101-9. La fonction de réitération exécute le programme temporel complet requis : après un déclenchement, les moteurs sont commandés 15 fois en sens OUVERT. Toutes les 2 minutes, une nouvelle tentative a lieu, précédée d'une brève fermeture de 3 secondes en sens FERMÉ (pour protéger les moteurs). Un temps d'attente est respecté à chaque changement de sens. Après 30 minutes, le sens OUVERT est maintenu.

Cette fonction garantit l'ouverture sûre des exutoires lorsqu'ils sont p. ex. bloqués par la glace ou la neige et ne s'ouvrent pas à la première tentative.

4.8 Fonction de réinitialisation du déclencheur manuel

Le message de désenfumage peut être réinitialisé sur le déclencheur manuel. Au 1er appui sur la touche RESET, seul le message de désenfumage est réinitialisé.

Si une alarme est présente à ce moment sur la ligne 2 ou 3, ce message est masqué pendant 3 secondes à l'appui sur RESET et les lignes 2 et 3 sont désactivées pendant la même durée.

Au 2e appui sur la touche RESET, les exutoires de fumée se ferment.

Avec le réglage homme mort en OUVERT/FERMÉ et homme mort FERMÉ (configuration 2, 3 ou 4) (voir tableau 17 : « Matrice du bouton d'aération » page 10), au 2e appui sur la touche RESET, les exutoires ne se ferment que tant que la touche RESET reste enfoncée. Avec les autres réglages, les exutoires se ferment automatiquement.

4.9 L'alarme CDI ferme

La fonction de priorité permet de modifier le comportement des exutoires lors d'un déclenchement par la CDI.

Lors d'un déclenchement sur la ligne 3 (CDI), les exutoires doivent se fermer. La fonction d'aération est bloquée et le déclenchement n'est signalé ni comme alarme ni comme dérangement. Dans cet état, les exutoires ne s'ouvrent que par un déclenchement de désenfumage via détecteur de fumée ou bouton de désenfumage. La fonction de réinitialisation du déclencheur manuel est maintenue.

Pour utiliser la fonction de priorité « CDI ferme », le contact CDI doit être raccordé sur la ligne 3 :

- Avec surveillance de rupture de fil : contact NF entre B3 et moins (-), avec résistance de fin de ligne sur le contact CDI.

- Sans surveillance de rupture de fil : contact NO sur la borne RA.

Cette fonction s'active avec le sélecteur SW1 du SHEV® 3 / 6. Si le commutateur DIP 9 de SW1 est sur ON, le signal d'alarme CDI ferme les exutoires. S'il est sur OFF, la priorité est inversée et les exutoires s'ouvrent lors d'un signal d'alarme CDI.

Fonctions

ATTENTION

Lors d'un déclenchement ou d'une coupure avec le réglage « CDI ferme », une commande FERMÉ permanente non visualisée est générée, annulable uniquement par le désenfumage. La fonction d'aération est bloquée automatiquement. Cette commande peut être levée par deux appuis sur la touche RESET (voir chapitre 4.8 « Fonction de réinitialisation du déclencheur manuel » page 12). Condition : aucun signal CDI présent.

ATTENTION

Avec le réglage homme mort OUVERT/FERMÉ et homme mort FERMÉ, la fonction « CDI ferme » est inactive ! Comme « CDI ferme » n'affiche ni alarme ni dérangement lors d'un déclenchement sur la ligne 3, la fermeture des exutoires par la CDI n'est pas visible. Les exutoires restent donc commandés en FERMÉ, ce qui ne peut pas être annulé par le bouton d'aération ! En outre, avec ce réglage, le SHEV® 3 / 6 ne passe pas en mode économie d'énergie sur secours !
Avec « CDI ferme », il est recommandé d'utiliser aussi l'auto-reset CDI via le commutateur DIP 10 de SW1 ! L'alarme CDI est alors effacée automatiquement à la fin du déclenchement et la fonction d'aération par bouton redevient disponible. De plus, le SHEV® 3 / 6 passe en mode économie d'énergie sur secours après extinction de l'alarme.

4.10 Fonction de réinitialisation automatique CDI

Après un déclenchement par le contact CDI (signal « High » ou coupure de B1), la fonction de reset CDI efface automatiquement le message au passage du signal à « Low » ou à la fin de la coupure. La fonction s'active ou se désactive avec le commutateur DIP 10 de SW1 : sur ON l'auto-reset CDI est actif, sur OFF il est inactif.

Pour utiliser l'auto-reset CDI, le contact CDI doit être raccordé sur la ligne 3.

4.11 Report externe des signalisations

Pour transmettre les dérangements, le SHEV® 3 / 6 dispose de deux relais (contacts) libres de potentiel. L'affectation des signalisations se choisit librement avec les commutateurs DIP 5 - 8 de SW1 sur la carte (voir tableau 18 : « Matrice des relais de signalisation (Contact 1, Contact 2) »).

Tableau 18 : Matrice des relais de signalisation (Contact 1, Contact 2)

SW1 – 5	SW1 – 6	SW1 – 7	SW1 – 8	Affectation Contact 1	Affectation Contact 2	Remarque
OFF	OFF	OFF	OFF	Message désenfumage déclenché.	OK	État à la livraison
ON	OFF	OFF	OFF	Message désenfumage déclenché.	Moteurs commandés en OUVERT	
OFF	ON	OFF	OFF	Message désenfumage déclenché.	Moteurs commandés en FERMÉ	
ON	ON	OFF	OFF	Message désenfumage déclenché.	Vent/pluie « FERMÉ actif »	
OFF	OFF	ON	OFF	Message désenfumage déclenché.	OK	Secteur présent et pas de rupture sur ligne moteur 1/2
ON	OFF	ON	OFF	OK	Moteurs commandés en OUVERT	
OFF	ON	ON	OFF	OK	Moteurs commandés en FERMÉ	
ON	ON	ON	OFF	OK	Vent/pluie « FERMÉ actif »	

Fonctions

SW1 – 5	SW1 – 6	SW1 – 7	SW1 – 8	Affectation Contact 1	Affectation Contact 2	Remarque
OFF	OFF	OFF	ON	OK	OK	Secteur présent et pas de rupture sur ligne moteur 1/2
ON	OFF	OFF	ON	Moteurs commandés en OUVERT	Moteurs commandés en FERMÉ	
OFF	ON	OFF	ON	Moteurs commandés en OUVERT	Vent/pluie « FERMÉ actif »	
ON	ON	OFF	ON	Moteurs commandés en OUVERT	OK	Secteur présent et pas de rupture sur ligne moteur 1/2
OFF	OFF	ON	ON	Moteurs commandés en FERMÉ	Vent/pluie « FERMÉ actif »	
ON	OFF	ON	ON	Moteurs commandés en FERMÉ	OK	Secteur présent et pas de rupture sur ligne moteur 1/2
OFF	ON	ON	ON	Vent/pluie « FERMÉ actif » OK		Secteur présent et pas de rupture sur ligne moteur 1/2
ON	ON	ON	ON	Message désenfumage déclenché.	Déclenchement par CDI	

ATTENTION

Les messages « OK » ne sont pas transmis en fonctionnement sur secours !
Ces relais passent en position de repos (contact NF fermé).
Tenez compte de la commande sur secours (voir chapitre 3.3.5 « La commande des contacts de signalisation libres de potentiel » page 9).

INFO

Si le relais est affecté à « OK », le dérangement est transmis de façon inversée :
dérangement → contact NO ouvert.
pas de dérangement → contact NO fermé.

Applications possibles :

OK = contact NO fermé
= secteur présent et ligne moteur 1 / 2 en ordre (surveillance secteur).
OK éteint = rupture sur ligne moteur 1 ou 2 / surcharge des canaux moteurs / fonctionnement sur secours / fusible de charge défectueux.

www.nestorcompany.be
Tél. +32 9 380 40 20

Date : 26.06.2015
Édition : 2.0/06.2015

Fonctions

4.12 Exemples de raccordement

Dispositif de commande électrique, type SHEV 3 / 6 (-AP)



Câbles	Déclenchements désenfumage	Désignation
p. ex. BMK 2 x 4 x 0,8 mm²		déclencheurs manuels électriques (max. 8 pièces 1 type HE 080/082 et 7 type HE 081)
p. ex. BMK 2 x 2 x 0,8 mm²		Détecteurs de fumée (max. 8 pièces) Type RM 3000 ou type RM 2860
z.B. BMK 2 x 2 x 0,8 mm²	selon le chantier	contact libre de potentiel de la CDI

Câbles	Commandes d'aération	Désignation
z.B. 4 x 0,8 mm²		Bouton d'aération p. ex. type ST/UP
p. ex. Y (ST) Y 6 x 0,8 mm²	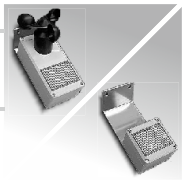	Détecteur vent/pluie type WTS-892
p. ex. Y (ST) Y 6 x 0,8 mm²		en alternative : détecteur de pluie type WS-890

Câbles	Raccordements moteurs 24 V DC	Désignation
z.B. 4 / 5 x ... mm² *1	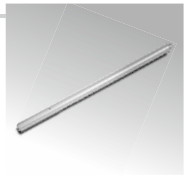	3 (6*) vérin linéaire type EA-L-500-xxx, à 0,95 A **max. 3 Amp. (SHEV 3)** **max. 6 Amp. (SHEV 6)**
z.B. 4 / 5 / 6 x ... mm² *1		2 (5*) moteur pour fente type EA-L/S à 1,1 A
		1 (2-3*) Bras basculant² Type EA-KL² 50 à 2,0 A Type EA-KL² 80 à 2,6 A Type EA-KL² 100 à 3,0 A
		1-2 (3-4*) bras basculant court type EA-KL²-K-50 à 1,4 A type EA-KL²-K-80 à 2,0 A
		2 (4*) moteur à chaîne type EA-K-50 à 1,4 A
		3 (6*) moteur à chaîne type EA-KS à 1,0 A
	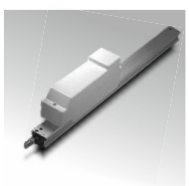	3 (6*) moteur à crémaillère type EA-SZ, à 1,0 A

Les données marquées « * » ne s'appliquent qu'au SHEV® 6.
*1 Voir chapitre 5.4 « Longueurs de câble » page 19.

Montage

5. Montage

DANGER

Le montage ne doit être réalisé que par du personnel qualifié (électricien). Toutes les règles et prescriptions de sécurité nationales s'appliquent au montage, à l'installation et à la mise en service. Un montage incorrect présente un risque d'électrocution. Respectez impérativement les règles de sécurité et les prescriptions de montage en vigueur. Un montage incorrect peut entraîner des blessures graves.



La position de montage du SHEV® 3 / 6 dépend de la position des batteries. Celles-ci peuvent être montées dans toutes les positions sauf à l'envers.

ATTENTION

Les ouvertures des éléments (couvercles ronds sur le dessus des batteries) ne doivent pas être orientées vers le bas, sinon du gel peut s'écouler en cas de manipulation incorrecte !

ATTENTION

Ne jamais raccorder la batterie pendant l'installation !

5.1 Montage du boîtier en plastique

- Marquer les trous de perçage. Position des trous : voir les figures suivantes.
- Percer les trous.
- Fixer le SHEV® 3 / 6 à travers le fond du boîtier avec quatre/six vis adaptées au support (non fournies).

Figure 3 : Points de fixation SHEV 3 plastique

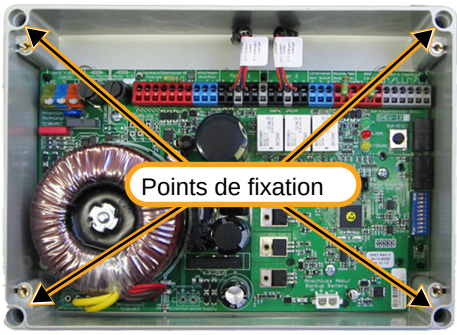

Figure 4 : Points de fixation SHEV 6 plastique

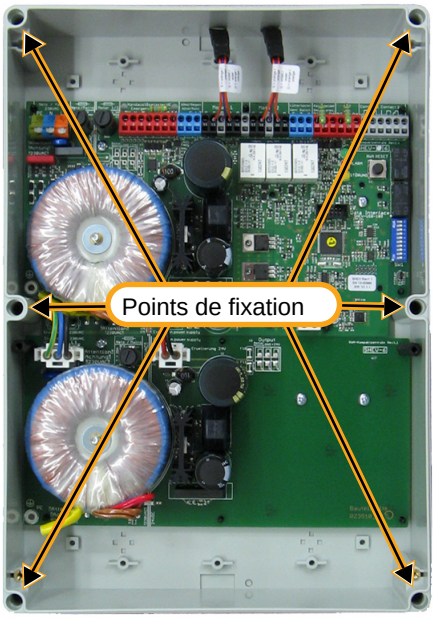

DANGER

Déconnectez le câble de raccordement du secteur sur tous les pôles. Le SHEV® 3 / 6 ne doit être raccordé que hors tension !

- Introduire les câbles par les passages prédécoupés.
- Raccorder les câbles selon le schéma (voir figure 8 : « Schéma de raccordement global (représentation simplifiée) » page 18) et les schémas suivants.
- Retirer les résistances de fin de ligne des déclencheurs manuels, détecteurs de fumée et contacts CDI des bornes de la centrale et les raccorder aux derniers dispositifs de déclenchement.

Montage

ATTENTION

L'indice de protection IP 66 indiqué n'est conservé qu'avec des entrées de câble adaptées.

5.2 Montage du boîtier en tôle d'acier

- Marquer les trous de perçage. Position des trous : voir les figures suivantes.
- Percer les trous.
- Fixer le SHEV® 3-AP / SHEV® 6-AP à travers le fond du boîtier avec quatre vis adaptées au support (non fournies).

Figure 5 : Points de fixation SHEV 3-AP boîtier en tôle d'acier

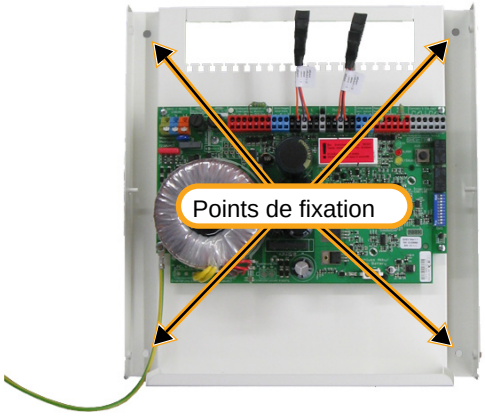

Figure 6 : Points de fixation SHEV 6-AP boîtier en tôle d'acier

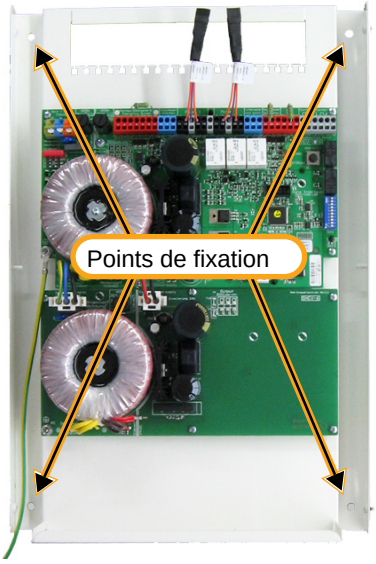

DANGER

Déconnectez le câble du secteur sur tous les pôles. Le SHEV® 3-AP / SHEV® 6-AP ne doit être raccordé que hors tension !

- Introduire les câbles.
- Raccorder les câbles selon le schéma (voir figure 8 : « Schéma de raccordement global (représentation simplifiée) » page 18) et les schémas suivants.
- Fixer le serre-câble sur le peigne avec des colliers.
- Si nécessaire, retirer les résistances de fin de ligne des boutons de désenfumage, détecteurs de fumée et contacts CDI des bornes de la centrale et les raccorder aux derniers dispositifs.

Figure 7 : Câbles de raccordement

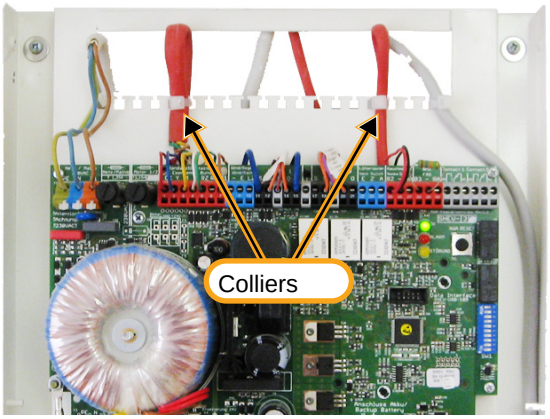

DANGER

Les installations doivent être contrôlées selon les prescriptions nationales en vigueur (en Belgique notamment le RGIE).
Prenez toutes les dispositions nécessaires : p. ex. relier la connexion PE au couvercle du boîtier (voir figure 18 : « Connexion PE » page 24).

Montage

5.3 Raccordement électrique

Figure 8 : Schéma de raccordement global (représentation simplifiée)

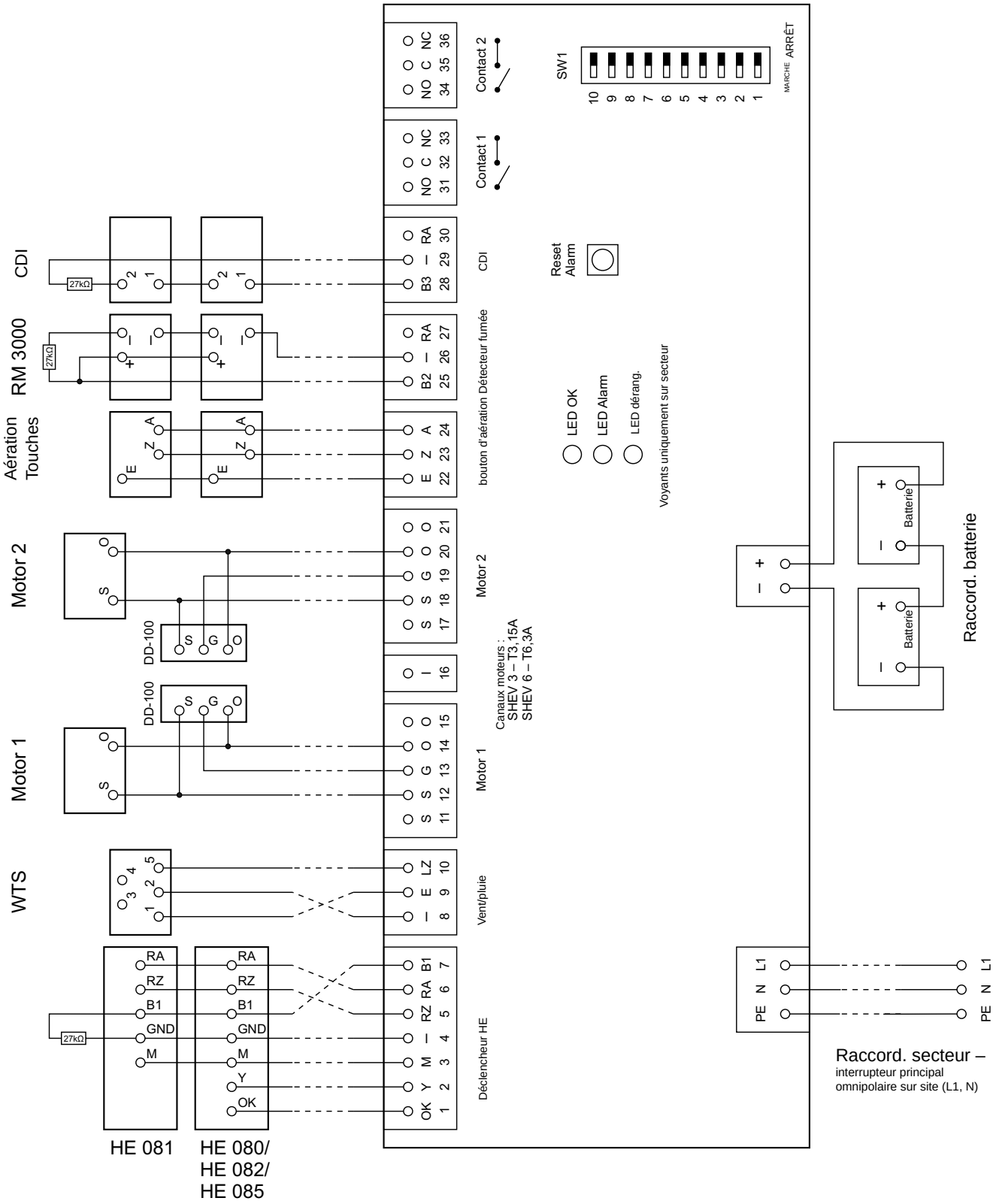

Montage

ATTENTION

Pour la maintenance, installez un interrupteur principal omnipolaire (N, L1) en amont du SHEV® 3 / 6.

INFO

L'utilisation de câbles blindés est recommandée pour les lignes. La résistance d'isolement doit être ≥ 20 MΩ/km. Respectez les données techniques du fabricant lors de la pose.

Figure 9 : Schéma de raccordement des détecteurs de fumée

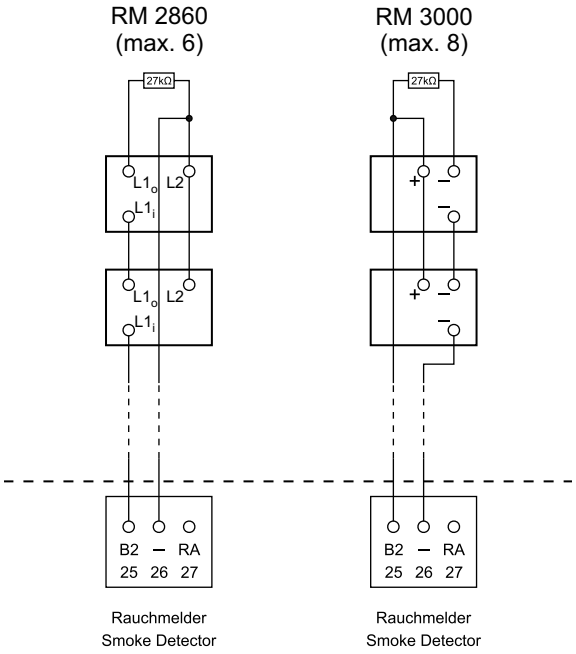

ATTENTION

Pour le raccordement au SHEV® 3 / 6, n'utilisez que des détecteurs de fumée identiques dans la boucle de surveillance.

Figure 10 : Schéma de raccordement du thermostat

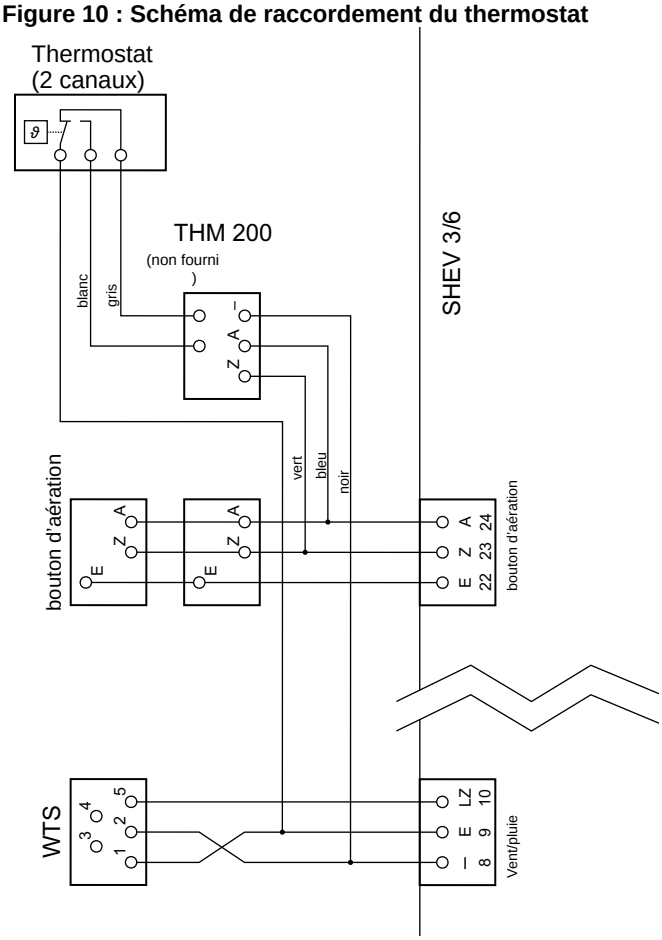

5.4 Longueurs de câble

Info

Dimensionnement du câble moteur (règle empirique) :

Section [mm²] = longueur simple du câble [m]
x nombre de moteurs
x consommation par moteur [A] / 73.

Les prescriptions DIN VDE 0100 et DIN VDE 0298 restent applicables (en Belgique également le RGIE).

6. Mise en service

ATTENTION

La batterie ne peut être montée et raccordée qu'une fois la mise en service du SHEV® 3 / 6 (-AP) réussie et l'alimentation sur site assurée durablement.

- Effectuer la mise en service. Avant de mettre le SHEV® 3 / 6 (-AP) sous tension, effectuez les contrôles visuels et fonctionnels suivants (voir figure 11 : « Mise en service – liste de contrôle »).

Figure 11 : Mise en service – liste de contrôle

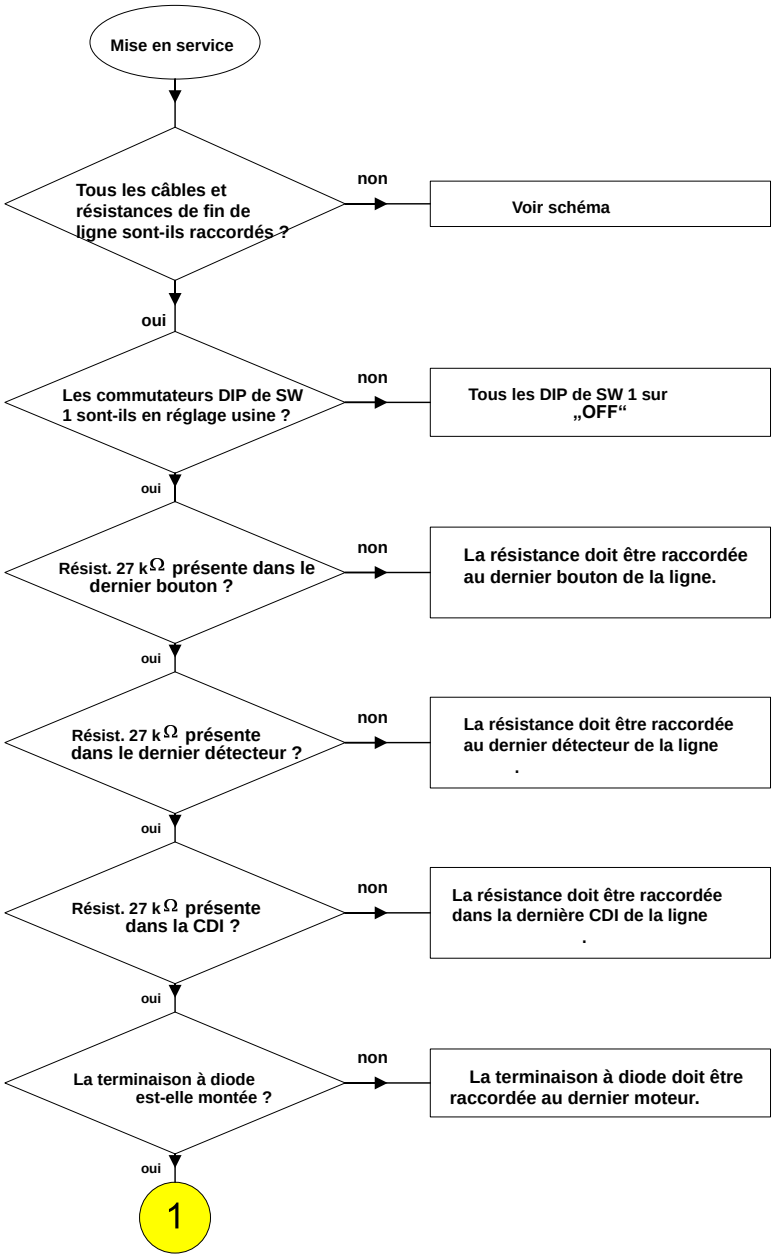

Mise en service

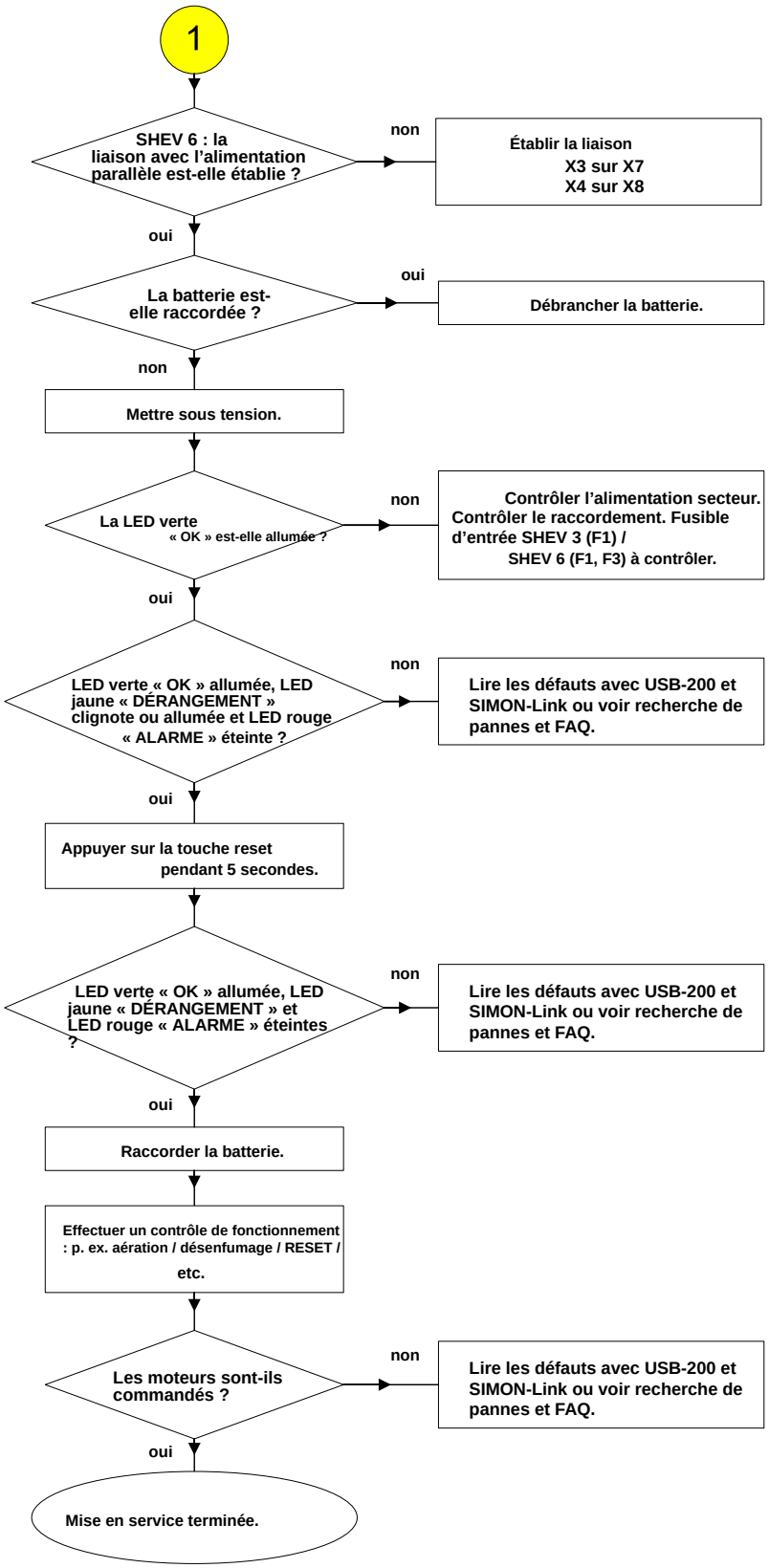

Mise en service

ATTENTION

Si l'alimentation secteur n'est pas assurée durablement lors de la mise en service, il existe un risque de décharge profonde qui endommage la batterie.

INFO

Le message d'erreur en cas de batterie manquante peut n'apparaître qu'après 8 minutes.

ATTENTION

Seules les batteries homologuées par le fabricant peuvent être raccordées/utilisées. Avec d'autres batteries, la commande perd ses homologations et la garantie s'éteint.

6.1 Mise en service SHEV 3 / 6 boîtier en plastique

➢ Relier la fiche de la batterie au connecteur « Batterie » (X5) (voir figure 12 : « Raccordement batterie SHEV 3 boîtier plastique »).

Figure 12 : Raccordement batterie SHEV 3 boîtier en plastique

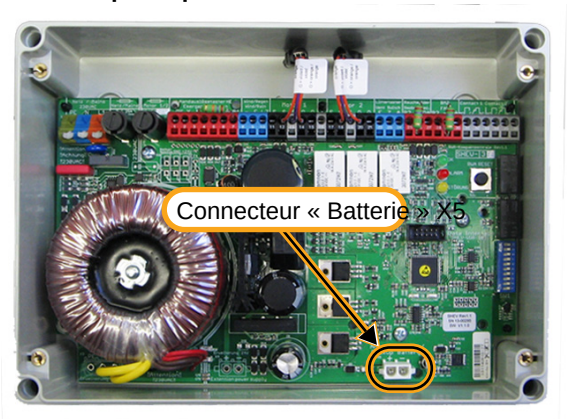

Figure 13 : Raccordement batterie SHEV 6 boîtier en plastique

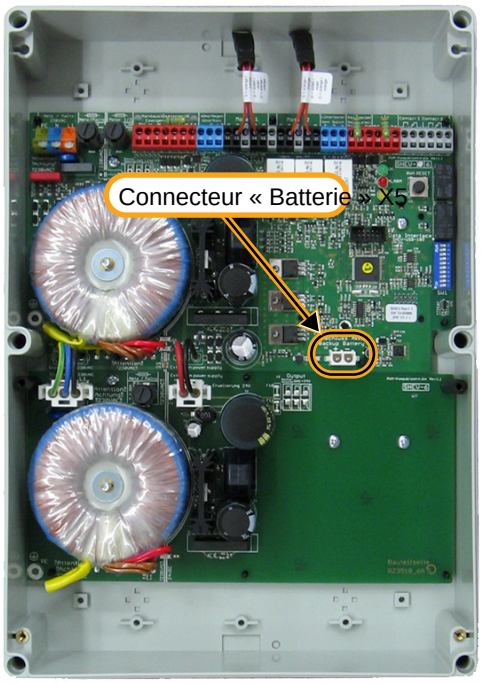

Mise en service

- Fixer la batterie avec 4 vis M4 x 8 mm (fournies).

Figure 14 : Points de fixation batterie SHEV 3 boîtier en plastique

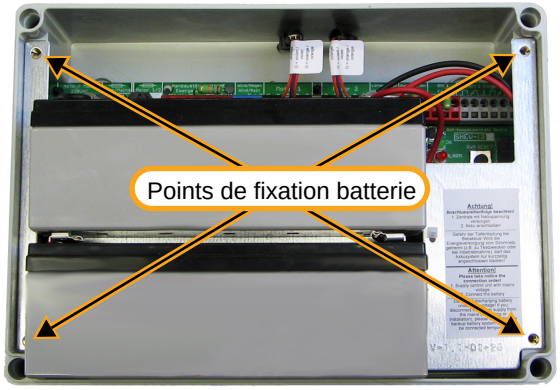

Figure 15 : Points de fixation batterie SHEV 6 boîtier en plastique

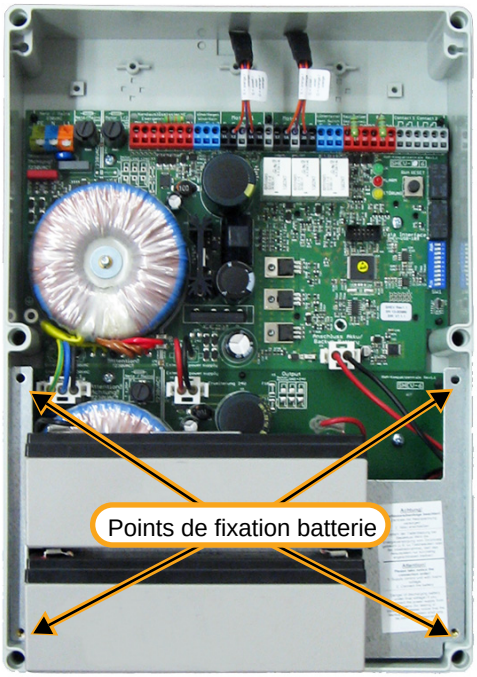

6.2 Mise en service SHEV 3 / 6 boîtier en tôle d'acier

- Placez le pack batterie sur le fond du boîtier.

- Relier la fiche de la batterie au connecteur « Batterie » (X5) (voir figure 17 : « Raccordement batterie SHEV 6-AP boîtier tôle »).

Figure 16 : Raccordement batterie SHEV 3-AP boîtier en tôle d'acier

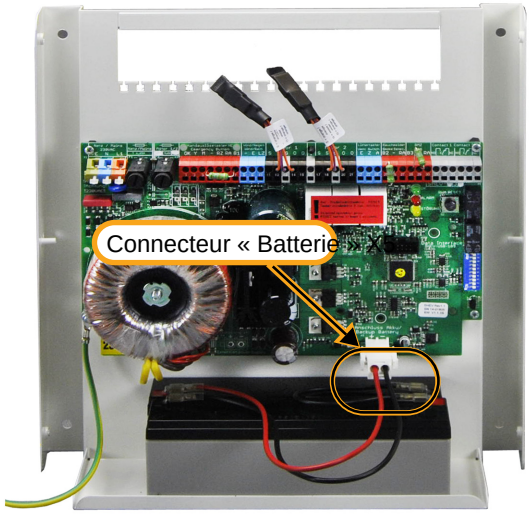

Figure 17 : Raccordement batterie SHEV 6-AP boîtier en tôle d'acier

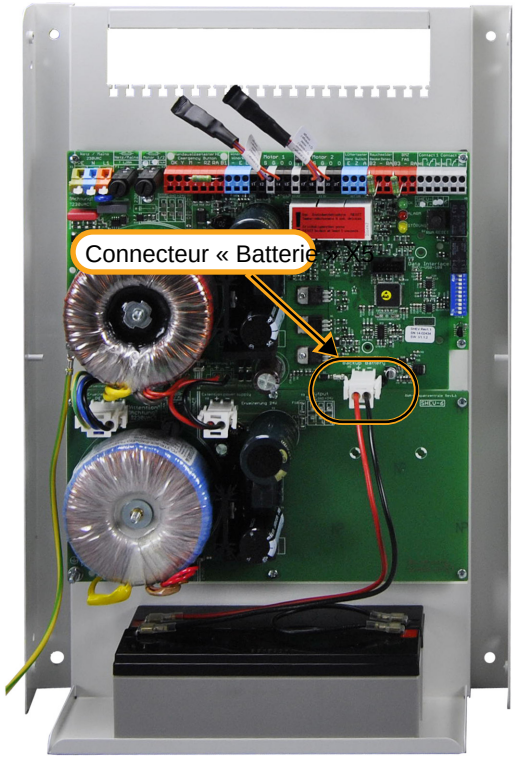

Recherche de pannes

➢ Reliez le conducteur PE à la connexion PE du couvercle.

Figure 18 : Connexion PE

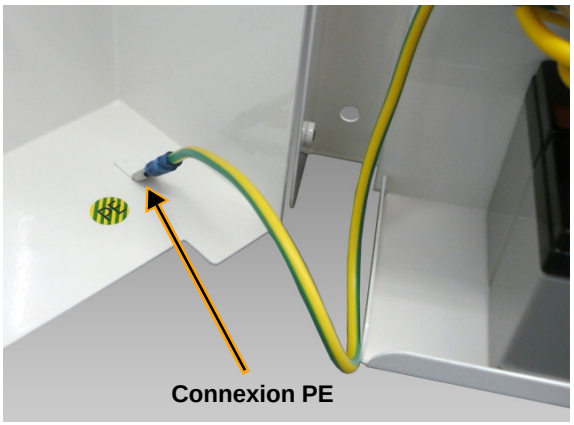

➢ Mettez le couvercle en place et fixez-le avec les deux vis latérales.

Figure 19

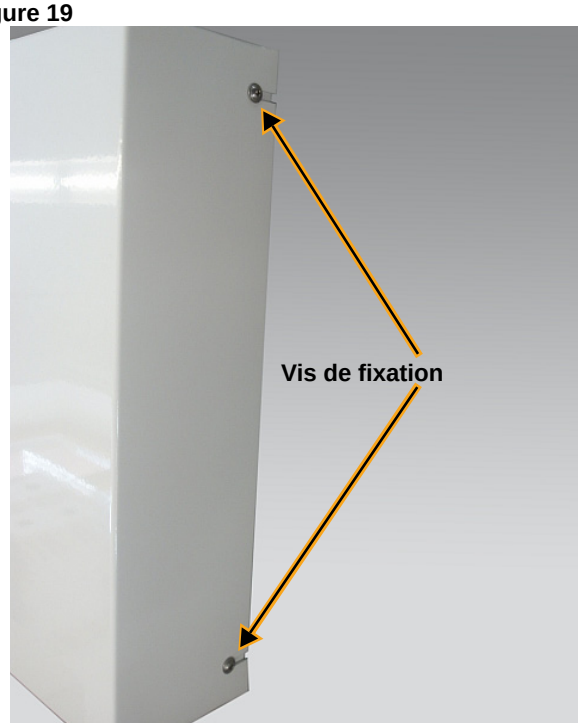

7. Recherche de pannes

ATTENTION

En raison du faible courant de boucle, la résistance d'isolement des lignes surveillées (B1, B2 et B3) doit être contrôlée ! Elle doit être > 20 MΩ/km (donnée du fabricant de câble), sinon les coupures de ligne ne sont plus détectées de façon fiable.

INFO

Les états du SHEV® 3 / 6 (-AP) peuvent en option être visualisés avec SIMON-Link via un câble de service (USB-200) (uniquement sur secteur). Plus d'infos chez Nestor Company : www.nestorcompany.be

SIMON LINK®

Recherche de pannes

7.1 Messages d'erreur

INFO

Les voyants du SHEV® 3 / 6 (-AP) ne sont entièrement visualisés que sur secteur.

Tableau 19 : Messages d'erreur sur le SHEV® 3 / 6 (-AP)

LED verte allumée LED jaune allumée LED rouge éteinte	LED verte clignote LED jaune allumée LED rouge éteinte	LED verte éteinte LED jaune allumée LED rouge éteinte	LED verte allumée LED jaune éteinte LED rouge allumée	LED verte allumée LED jaune allumée LED rouge allumée	LED verte clignote LED jaune éteinte LED rouge éteinte
Fusible de charge F2 défectueux	Batterie défectueuse (trop résistive)	Rupture canal moteur 1	Alarme déclenchée sur l'entrée RA	Surcharge, court-circuit, coupure sur les sorties B1, B2, B3	L'installation attend le 2e appui sur reset après alarme.
Batterie « en décharge profonde ».	aucune batterie raccordée	Rupture canal moteur 2			
	Court-circuit sur sortie de charge ou raccordement batterie				

Tableau 20 : Messages d'erreur sur le déclencheur principal (HE 080 / HE 082 / HE 085)

LED verte éteinte, LED jaune clignote LED rouge éteinte	LED verte allumée LED jaune clignote LED rouge éteinte	LED verte clignote LED jaune clignote LED rouge éteinte	LED verte allumée LED jaune éteinte LED rouge allumée	LED verte allumée LED jaune clignote LED rouge allumée	LED verte clignote LED jaune éteinte LED rouge éteinte
Fonctionnement sur secours (coupure secteur ou sous-tension sur l'entrée secteur).	Fusibles de charge défectueux	Batterie défectueuse (trop résistive)	Alarme déclenchée sur l'entrée RA	Surcharge, coupure sur les sorties B1, B2, B3	L'installation attend le 2e appui sur reset après alarme
Fusible d'alimentation F1 défectueux		Court-circuit sur sortie de charge ou raccordement batterie		Alarme sur un déclencheur manuel	
Tension de fin de décharge atteinte par dépassement du temps sur secours.	Dépassement du temps sur secours	aucune batterie raccordée			
Rupture canal moteur 1					
Rupture canal moteur 2					

Entretien et maintenance

7.2 Diagnostic des défauts

Tableau 21 : Causes possibles de défaut

Dysfonctionnement	causes possibles	Solution
Les canaux moteurs 1 et 2 sont commandés immédiatement, la LED rouge s'allume et la LED jaune du déclencheur manuel (type HE 080 / HE 082 / HE 085) clignote.	• Boucle de surveillance non fermée ou coupée. • Court-circuit sur ligne B1, B2, B3.	• Contrôler les résistances HE / RM / CDI ; • la boucle doit être fermée ; contrôler la tension.
L'installation passe en dérangement, la LED jaune du déclencheur manuel (type HE 080 / HE 082 / HE 085) clignote.	• Fusibles défectueux ; • pas de secteur ; • terminaison du câble moteur incorrecte.	• Contrôler tous les fusibles de la commande ; • contrôler le raccordement secteur ; • contrôler la terminaison du câble moteur.
L'installation est sur secteur (LED verte allumée) mais reste en dérangement (LED jaune clignote) et ne peut pas être réinitialisée selon le manuel.	• Décharge profonde de la batterie atteinte ; • mise en service (ou batterie temporairement non raccordée).	• Contrôler la batterie, la remplacer si nécessaire ; • maintenir la touche reset plus de 5 secondes pour réinitialiser le dérangement.
Le moteur tourne dans le mauvais sens.	• Bornes S (= bleu) et O (= marron) inversées. Commande OUVERT : S + et O -.	• Inverser le câble moteur sur les bornes « S » et « O ».
Fonction du bouton d'aération incorrecte.	• Raccordements Z, A inversés ; • avec « CDI ferme » : commande FERMÉ possible de la CDI ; • ou coupure CDI.	• Inverser Z, A sur le raccordement aération.
Tension secteur 230 V AC présente, aucune LED allumée.	• Fusible secteur F1 défectueux.	• Contrôler le fusible, le remplacer si nécessaire.
Pas de tension sur la borne « E ».	• Fusible secteur F1 défectueux ; • installation sur secours ; • surcharge sur E (bouton d'aération) > 15 mA ou sur E (WTS) > 150 mA.	• Contrôler le fusible, le remplacer si nécessaire. • Contrôler la tension secteur
Le moteur ne fonctionne pas.	• Fusible de charge F2 défectueux.	• Contrôler le fusible, le remplacer si nécessaire.
LED verte clignote et LED jaune allumée.	• Batterie défectueuse, trop résistive ou non raccordée.	• Contrôler la batterie, la remplacer si nécessaire.
Défaillance de l'alimentation +24 V DC.	• Dysfonctionnement.	• Effectuer un reset (appuyer au moins 5 secondes). Attention ! Si le défaut ne s'efface pas par reset, l'alimentation +24 V DC est défectueuse.
Le fusible moteur saute, la LED jaune du déclencheur manuel (type HE 080 / HE 082 / HE 085) clignote ; les LED verte et rouge sont éteintes.	• Terminaison du câble moteur mal raccordée ; • contact F du câble moteur raccordé sur la borne G.	• Contrôler le raccordement de la terminaison du câble moteur. Ne pas relier la borne « G » à la borne « F » du câble moteur.

8. Entretien et maintenance

Voir la notice « Consignes de sécurité & conditions de garantie »

9. FAQ (questions fréquentes)

QUESTION : Pourquoi un dérangement est-il présent alors que la batterie est installée et raccordée et le secteur branché ?

RÉPONSE : Pour mettre en service la commande avec l'alimentation de secours, maintenez la touche RESET plus de 5 s enfoncée.

QUESTION : Pourquoi la LED jaune (dérangement général) est-elle allumée alors que tous les défauts connus ont été éliminés ?

RÉPONSE :

- Le compteur de maintenance est échu et doit être réinitialisé via SIMON-Link.
- Décharge profonde : le message peut être effacé par un reset de 5 secondes ; la batterie doit être remplacée.

QUESTION : Pourquoi n'ai-je pas de message d'erreur si la batterie n'est pas branchée ou les câbles pas raccordés ? (LED jaune ???)

RÉPONSE : Selon la norme, une surveillance permanente de la batterie n'est pas requise ; elle est cyclique. Si aucune batterie n'est raccordée, un dérangement est donc affiché au plus tard après 8 min. En cas de défaut batterie, la LED jaune s'allume et la LED verte clignote en plus pour faire la distinction. Le dérangement « Batterie défectueuse ou non raccordée » disparaît sans délai.

QUESTION : La plaque métallique doit-elle être remplacée avec la batterie ?

RÉPONSE : Le jeu de batteries doit être remplacé complètement ; il est disponible en kit d'échange d'usine. Des batteries tierces entraînent l'extinction de la garantie et de l'homologation.

QUESTION : Que signifie le numéro VdS sur la batterie ? N'est-ce pas un numéro spécial « désenfumage » ?

RÉPONSE : Le numéro VdS indique que les batteries conviennent au désenfumage.

QUESTION : Pourquoi la LED jaune du HE 080 / HE 082 / HE 085 clignote-t-elle en permanence lors d'une alarme ?

RÉPONSE : Le clignotement de la LED jaune lors d'une alarme sur le déclencheur principal HE 080 / HE 082 / HE 085 est généré par le bouton lui-même et ne peut pas être modifié.

QUESTION : Pourquoi la fonction d'aération ne fonctionne-t-elle pas sur secours ?

RÉPONSE : Pour garantir toute l'autonomie de secours, lors du passage sur secours les entrées d'aération (WTS & bouton) sont mises hors tension et la commande d'aération en cours est maintenue 3 minutes ; les sorties moteurs sont ensuite également mises hors tension. Sur secours, les moteurs ne peuvent être commandés que par l'alarme OUVERT.

QUESTION : Quelle est la fonction de la borne n° 16 ?

RÉPONSE : La borne « 16 » n'est pas affectée et n'a aucune fonction avec la version logicielle actuelle.

QUESTION : Quel est l'indice de protection du boîtier plastique ? IP 54 ou IP 66 ?

RÉPONSE :

- Le boîtier offre l'indice IP 66. Avec des presse-étoupes IP 66, l'indice de protection est conservé.
- Avec des presse-étoupes IP 54, l'indice global est réduit à IP 54.

10. Annexe

10.1 Déclaration du fabricant

CE Le fabricant déclare par la présente la conformité du produit aux directives applicables. La déclaration de conformité peut être consultée chez le fabricant et vous est envoyée sur demande. Elle atteste la conformité aux directives citées, mais ne garantit aucune caractéristique. Toute modification non convenue avec le fabricant annule cette déclaration.

10.2 Déclaration CE du fabricant (metteur sur le marché)

L'installateur est responsable du montage et de la mise en service corrects ainsi que de l'établissement de la déclaration de conformité selon les directives UE.

INFO

L'installateur est responsable de l'apposition du marquage CE. Le marquage CE doit être apposé de façon visible !

10.3 Coordonnées

10.3.1 Belgique – distributeur

Nestor Company NV
E3-laan 93
B-9800 Deinze
Tél. : +32 9 380 40 20
TVA : BE 0453.920.012
Internet :
www.nestorcompany.be

Votre partenaire :

Nestor Company NV
E3-laan 93 – B-9800 Deinze – Belgique
Tél. +32 9 380 40 20
www.nestorcompany.be
TVA BE 0453.920.012