LS3_Bedienungsanl. 05.11.2003 9:30 Uhr Seite 1 (Black/Process Black

LS3

RE / TR-universalpower

x0086.17 09/03

B/F Mode d'emploi et instructions de montage

B/NL Montage- en bedieningshandleiding

D Montage- und Bedienungsanleitung

E Instruccíon de montaje y manejo

GB Instruction for Assembly and Use

B/F

Descriptif

La cellule LS3 TR (émetteur - récepteur) est composée d'un émetteur infrarouge et d'un récepteur infrarouge avec logique et une sortie relais. Les deux unités sont reliées avec un câble à cinq conducteurs.

La cellule LS3 RE (émetteur - réflecteur) est composée d'un émetteur infrarouge et d'un réflecteur (miroir).

Alimentation

Ces deux cellules sont alimentées de 12 V à 230V CC (courant continu) ou de 24 V à 230V CA (courant alternatif).

Installation

LS3 TR: Vous installez l'émetteur et le récepteur face à face avec l'équerre de fixation. Vous alignez le rayon infrarouge de l'émetteur sur le récepteur L'ajustage du rayon infrarouge se fait avec l'équerre de fixation.

LS3 RE: Vous installez l'émetteur et le réflecteur (miroir) face à face avec l'équerre de fixation. Vous alignez le rayon infrarouge de l'émetteur sur le réflecteur. L'ajustage du rayon infrarouge se fait avec l'équerre de fixation.

En cas d'installation avec deux couples de cellules **LS3 TR,** évitez de placer les deux récepteurs du même coté et les émetteurs de l'autre; au contraire alternez- les afin d'éviter toute interférence. **Avec la LS3 RE, ce n'est pas possible.**



Schéma de branchement

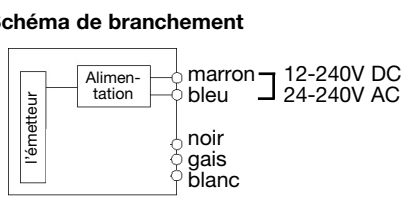

Schéma de branchement LS3-RE Reflex

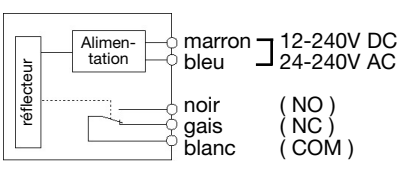

Equerre de Fixation LS3 RE / TR-universal power

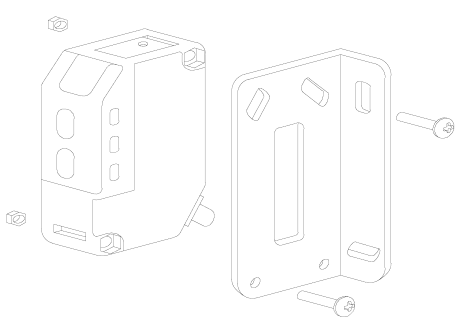

Caractéristiques techniques

Type	LS3 RE	LS3 TR
Alimentation	12 à 230 V DC 24 à 230 V AC	12 à 230 V DC 124 à 230 V AC
Portée*	5 mètres	20 mètres
Contacts relais	1 Ampère 24 V NF	1 Ampère 24 V NF
Température de fonctionnement	-20°C à + 60°C	-20°C à + 60°C
Indices de protection	IP 67	IP 67

* En présence de pluie, brouillard, poussière, où en raison d'un mauvais alignement, la portée peut se réduire de 70%.

B/NL

Beschrijving van het apparaat

De fotocel LS3-TR bestaat uit een Infrarood-Zender en een Infrarood-Ontvanger met besturingslogica met relais uitgang. Beide eenheden worden door middel van een fijf aderige kabel met elkaar verbonden. De fotocel LS3-RE bestaat uit een Zender-Ontvanger met reflector.

Voedingsspanning

De Fotocel LS3 Universal Power functioneert op 12 V tot 240V DC of op 24V tot 240V AC.

Installatie

Bij de LS3-TR moet de Ontvanger en Zender (respectievelijk LS3-RE de Zender-Ontvanger met reflector) met behulp van de montagebeugels (zie tekening) zodanig gemonteerd worden dat beide apparaten ten opzichte van elkaar in een lijn staan en wel zo dat de infrarood straal van de zender de ontvanger onder een hoek van nagenoeg 90 graden treft. Is een correctie van de lichtstraal noodzakelijk, dan kunt u dit doen aan de montage beugels.

Indien bij een installatie twee sets fotocellen LS3-TR gemonteerd worden (binnen en buiten) dient u de bij de tweede set plaats van zender en ontvanger te verwisselen daar anders beide systemen elkaar beinvloeden.

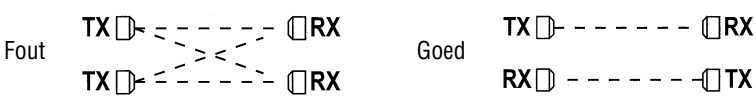

Aansluiting klemmen LS3-TR Zender en Ontvanger

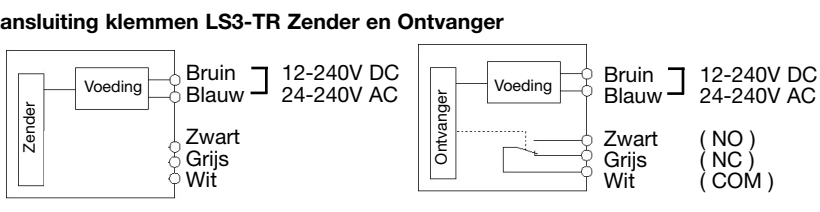

Aansluiting klemmen LS3-RE Reflex

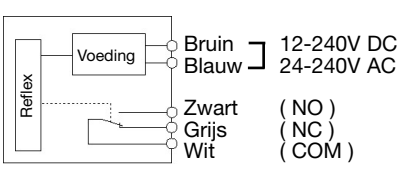

Montage-Tekening LS3 RE / TR-universal power

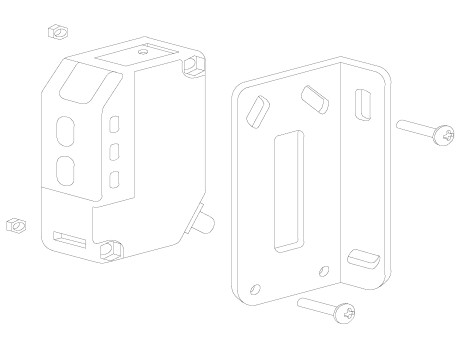

Technische gegevens LS3 RE / TR-universal power

Type	LS3 RE-universal power	LS3 TR-universal power
Voedings-spanning	12 tot 240 V DC 24 tot 240 V DC	12 tot 240 V DC 24 tot 240 V DC
Bereik max.*	5 m	20 m
Relaiskontakt	24 V/1A N.C. kontakt	24 V/1A N.C. kontakt
Temperatuur	-20°C tot +60°C	-20°C tot +60°C
Beschermings-klasse	IP 67	IP 67

* Door regen, mist en slecht uitlijnen kan het bereik tot 70% geruduceerd worden!

D

Gerätebeschreibung

Die Lichtschranke LS3-TR besteht aus einem Infrarot-Sender und einem Infrarot-Empfänger mit Auswerteelektronik und Relaisausgang. Beide Einheiten werden durch ein fünfadriges Kabel verbunden.Die Lichtschranke LS3-RE besteht aus einer Sende-Empfangseinheit und einem Spiegelreflektor.

Spannungsversorgung

Die Lichtschranke LS3 universal power kann mit 12V bis 240V DC oder mit 24V bis 240V AC versorgt werden.

Installation

Bei der LS3-TR muss der Infrarot-Empfänger und Sender bzw. bei der LS3-RE Sender/Empfänger und Reflektor mit den Befestigungsbügeln (siehe Zeichnung) so montiert werden, dass beide Geräte auf einer Linie gegeneinander ausgerichtet sind.

Sollte eine Ausrichtung des Lichtstrahls notwendig sein, kann dies durch verdrehen der Befestigungsbügel sowohl horizontal als auch vertikal erfolgen.

Werden bei einer Toranlage zwei Lichtschrankensysteme montiert (innen und aussen), muss bei dem zweiten System die Empfänger- und Sender-Plazierung vertauscht werden, da anderenfalls sich die beiden Systeme gegenseitig beeinflussen.

Nur möglich bei LS3-TR.

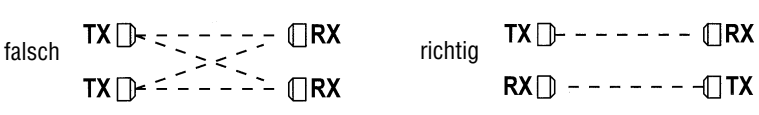

Klemmenbelegung LS3-TR Sender und Empfänger

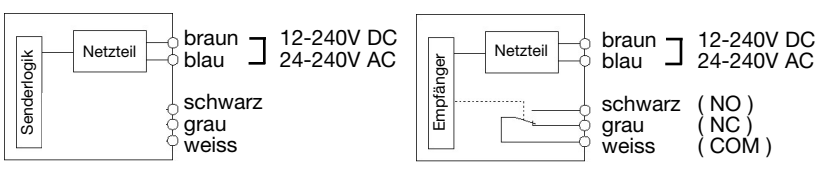

Klemmenbelegung LS3-RE Reflex

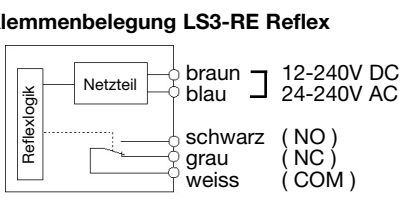

Explosionszeichnung LS3 RE / TR-universal power

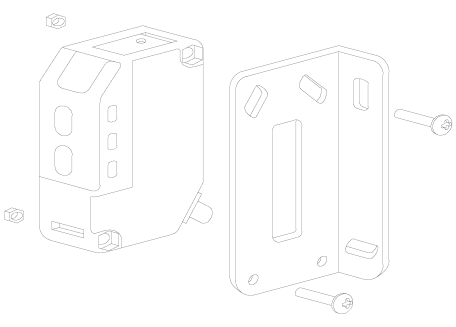

Technische Daten

Type	LS3 RE-universal power	LS3 TR-universal power
Versorgungs-Spannung	12V/240 V DC 24V/240 V AC	12V/240 V DC 24V/240 V AC
Reichweite (max.)*	5 m	20 m
Relaiskontakt	max. 24V/1A Wechsler	max. 24V/1A Wechsler
Temperatur	-20°C bis +60°C	-20°C bis +60°C
Schutzart	IP 67	IP 67

* Durch Regen, Nebel und schlechte Ausrichtung kann die Reichweite bis zu 70% reduziert werden.

E

Descriptión de la aplicación
La fotocélula LS3-TR consiste en un transmisor y receptor por infrarojos con salida relé normalmente abierto o cerrado. Cada unidad se suministra conectada con cinco cables. La fotocélula LS3-RE consiste en una unidad combinada emisor-receptor y un reflector.

Alimentación
La fotocélula LS3 multivoltaje puede operar desde 12 hasta 240V DC o desde 24 hasta 240V AC.

Instalación
El transmisor y el receptor por infrarojos deben ser instalados utilizando los dos angulos (ver dibujo), cuidando que estén correctamente alineados. Para pequeños ajustes deben utilizar los angulos.

Si coloca dos sistemas de fotocélulas en la misma puerta (p.e. interior y exterior), las posiciones del receptor y del emisor deben estar cambiadas en ambos sistemas para evitar posibles interferencias.

Esto no es aplicable a la LS3-RE, la cual requiere un ajuste preciso para evitar interferencias.

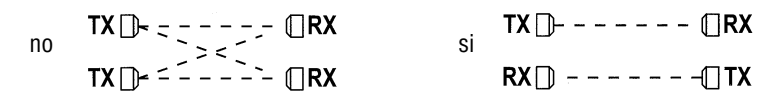

Conexiones LS3-TR Transmisor, Receptor

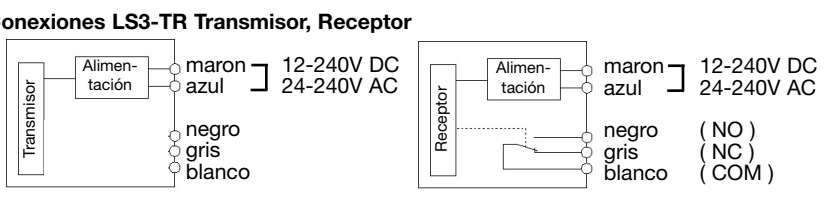

Conexiones LS3-RE Con Reflector

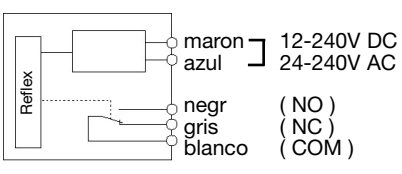

Dimensiones LS3 RE / TR-universal power

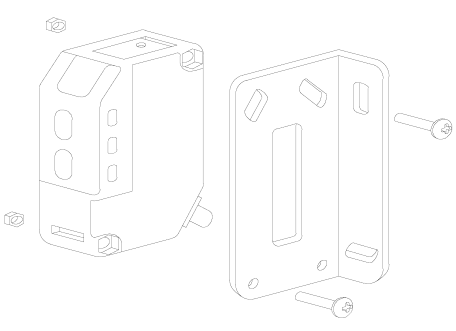

Características Técnicas

Modelo	LS3 RE-multivoltage	LS3 TR-multivoltage
Alimentación	12 hasta 240 V DC 24 hasta 240 V AC	12 hasta 240 V DC 24 hasta 240 V AC
Alimentación (max.)*	5 m	20 m
Salida Relé	24V/1A NO/NC	24V/1A NO/NC
Temperatura de trabajo	-20°C hasta +60°C	-20°C hasta +60°C
Grados de protección	IP 67	IP 67

* En caso de lluvia, niebla o mala alimentación el alcance se puede ver reducido hasta un 70%.

GB

Description of the appliance
The LS3-TR photo-beam consists of an advanced electronic Infrared Transmitter and Receiver with both normally open and normally closed relay outputs. Each unit is supplied fitted with a five core connecting cable. The LS3-RE photo-beam consists of a receiver-transmitter unit and a reflector.

Power Supply
The LS3 universal power photo-beam can be operated from **12 to 240V DC** or from **24 to 240V AC.**

Installation
The Infrared Receiver and Transmitter must be installed using the two wall brackets (see picture), so that both units are correctly alligned with each other. Should further adjustment be necessary this can be carried out by adjusting the wall bracket on the receiver.

If two photo-beam systems are installed on the same door (e.g. in and outside), the position of the receiver and transmitter must be reversed on the second system to avoid the possibility of interference.

This is not applicable to the LS3-RE, which requires precise adjustment to avoid interference.

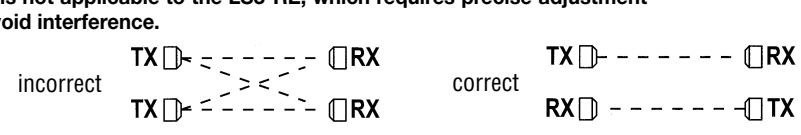

Wiring Diagram LS3-TR Transmitter and Receiver

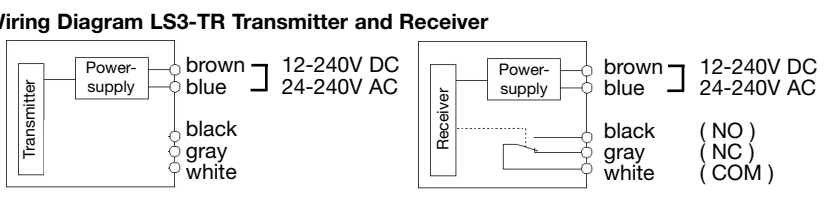

Wiring Diagram LS3-TR Reflex

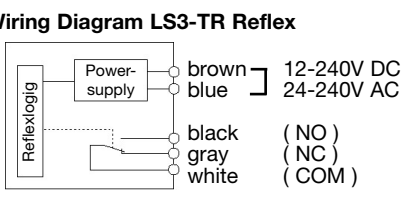

Installation LS3 RE / TR universal power

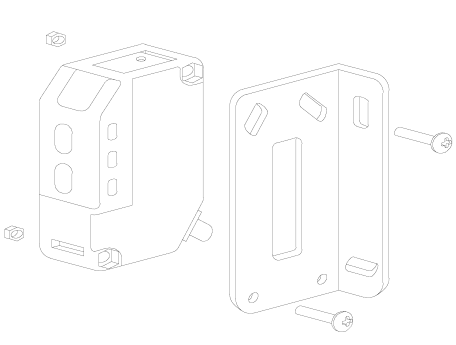

Technical Data

Type	LS3 RE-universal power	LSR3 TR-universalpower
Power Supply	12 to 240 V DC	12 to 240 V DC
Range (max.)*	5 m	20 m
Relay contacts	1A / 24V NO/NC	1A / 24V NO/NC
Temperature	-20 to +60°C	-20 to +60°C
Protection class	IP 67	IP 67

* The effects of rain, fog or poor alignment may reduce the operating distance by up to 70%.

CE

Elektromechanische und elektronische Schaltgeräte-Fabrik GmbH