AX PIL

I

COLONNINE IN ALLUMINIO PER FOTOCELLULE ED ALTRI ACCESSORI

P

COLUNAS DE ALUMÍNIO PARA FOTOCÉLULAS E OUTROS ACESSÓRIOS

GB

ALUMINUM PILLARS FOR PHOTOCELLS AND OTHER ACCESSORIES

D

ALUMINIUMSÄULEN FÜR FOTOZELLEN UND ANDERES ZUBEHÖR

F

COLONNES EN ALUMINIUM POUR PHOTOCELLULES ET AUTRES ACCESSOIRES

NL

ALUMINIUM KOLOMMEN VOOR FOTOCELLEN EN ANDERE ACCESSOIRES

E

COLUMNAS DE ALUMINIO PARA FOTOCÉLULAS Y OTROS ACCESORIOS

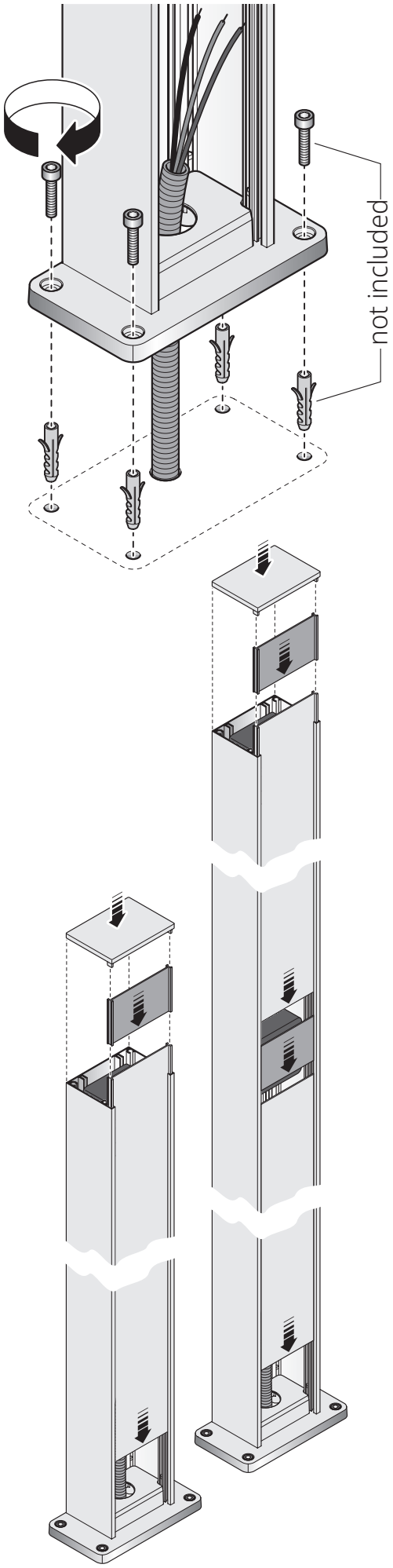
not included

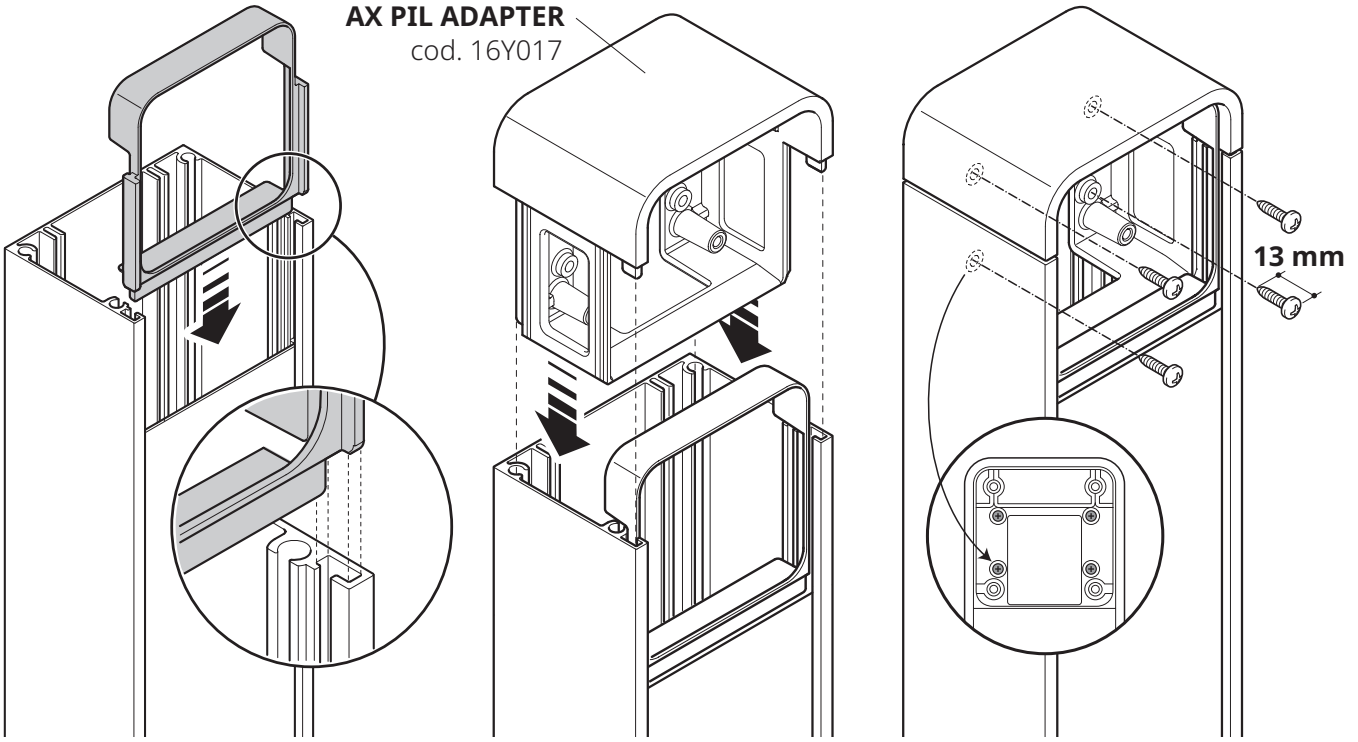
AX PIL ADAPTER
cod. 16Y017
13 mm

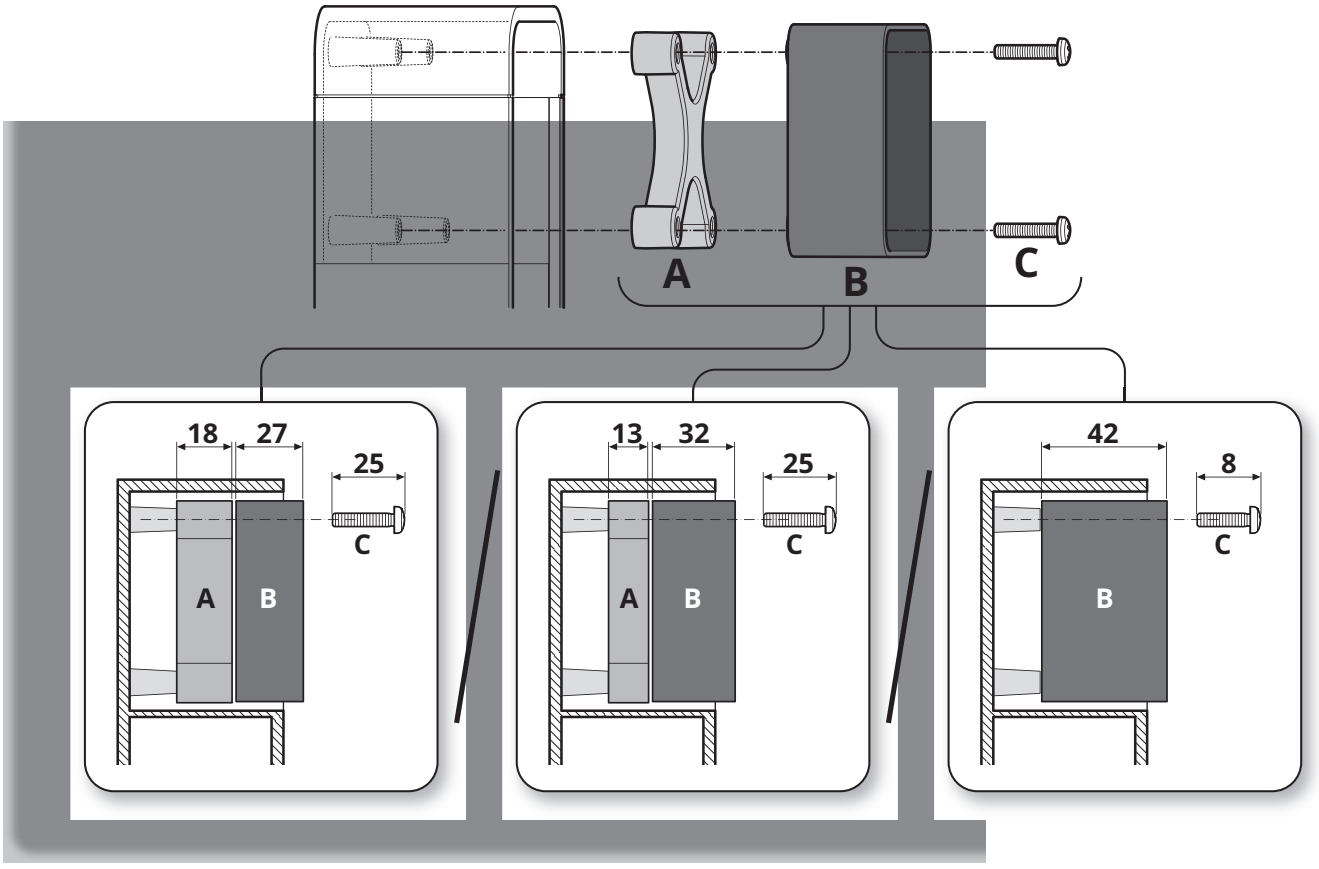
A
B
C
18
27
25
C
A
B
13
32
25
C
A
B
42
8
C
B



+39 0172 812411

Technical support
Monday/Friday 8.30-12.30 ; 14-18
(UTC+01:00 time)

Dati dell'installatore */ Installer details*

Azienda / ***Company*** _____

Località / ***Address*** _____

Provincia / ***Province*** _____

Recapito telefonico / ***Tel.*** _____

Referente / ***Contact person*** _____

Timbro / ***Stamp***

Dati del costruttore */ Manufacturer's details*

V2 S.p.A.
Corso Principi di Piemonte 65/67
12035 RACCONIGI CN (ITALY)
Tel. +39 0172 812411 - Fax +39 0172 84050
info@v2home.com

www.v2home.com

CE

ZIS765
EDIZ. 10/06/2024