Installatiehandleiding

IP Kit

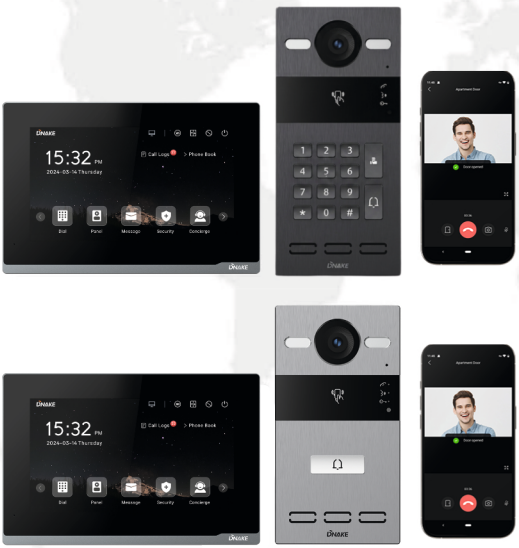

Version française

Inhoudstafel

Inhoud 2

Product Overzicht 3

Bekabeling 4

Installatie 5

Basis Instellingen 6

Instellingen Binnenpost 7

Instellingen Buitenpost 8

App Installeren 9

Gebruikersinstellingen 10

Inhoud

Model: IPK


Binnenpost


Montageplaat voor binnenpost


PM4x20 (2st)


Diode (2st)



Buitenpost


Montageplaat voor buitenpost


Afdekplaat voor buitenpost


Afsluitrubber


Sluitplaat


PM2.5x6 (4st)


Plug (2st)


PA4x25 (2st)


PM4x30 (2st)

FM3x4.5 (2st)


Torx sleutel T10


Kabels


Quick guide

Optionele accessoires


Regenkap


Inbouwkader


Security relais

Product Overzicht



SD-kaart

Microfoon

7" capacitief aanraakscherm



LED-licht

NFC-lezer

Digitaal codeklavier

Camera

Microfoon

Oproeplampje

Spraaklampje

Ontgrendelings-lampje

Infrarood sensor

Oproepknop

Microfoon

Bekabeling

Buitenpost

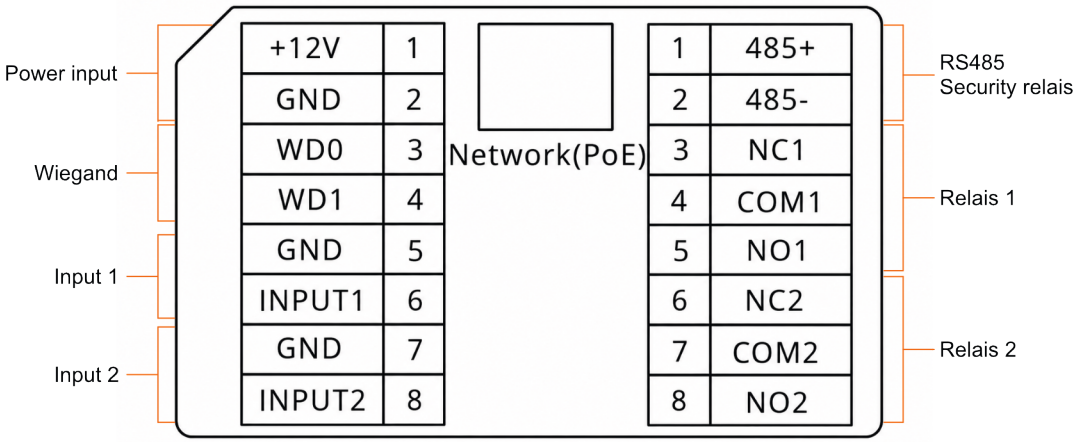

Binnenpost

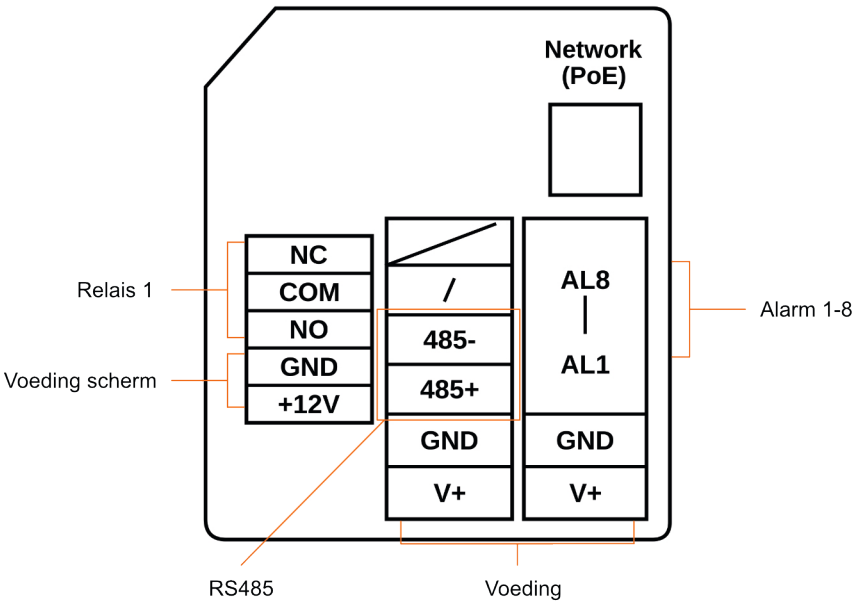

Installatie

Installatie Buitenpost

Opbouw

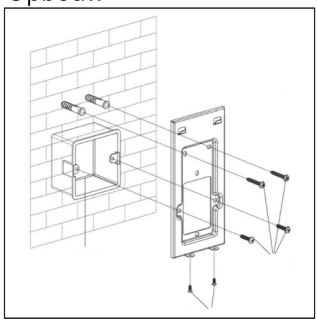

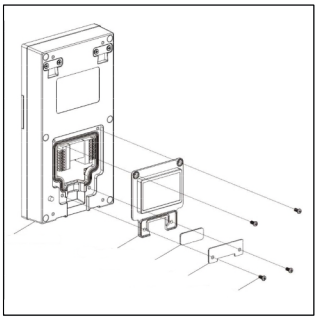

Inbouw

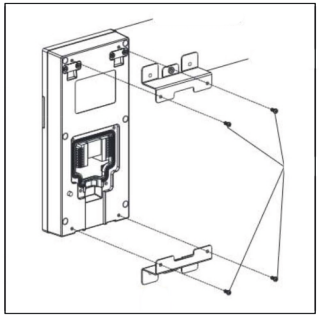

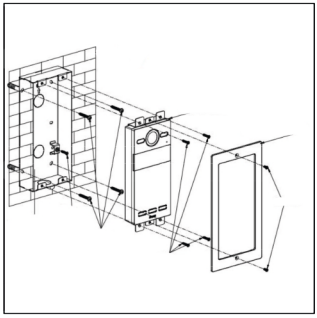

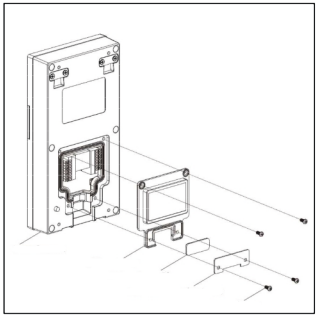

Installatie Binnenpost

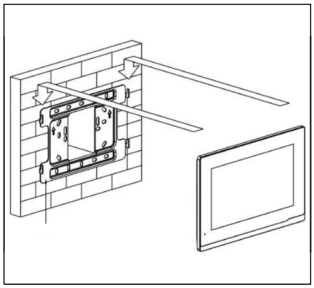

Basis Instellingen

1. Onboarding

1.1 Taal

16 talen worden ondersteund (Nederlands, Frans, Duits, Engels, Vereenvoudigd Chinees, Traditioneel Chinees, Spaans, Pools, Russisch, Hebreeuws, Arabisch, Portugees, Italiaans, Slowaaks, Vietnamees).
Kies uw taal en tik op "Next" om verder te gaan.



1.2 Wi-Fi instellingen

Indien er geen internet met netwerkkabel mogelijk is, vink Wi-Fi aan en maak verbinding.

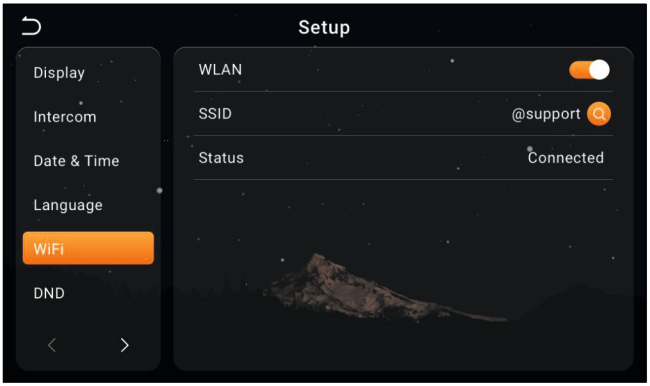

Instellingen Binnenpost

1. Toevoegen Buitenpost via knop "deur"

1.1 Tik op Setup > Doors > Save

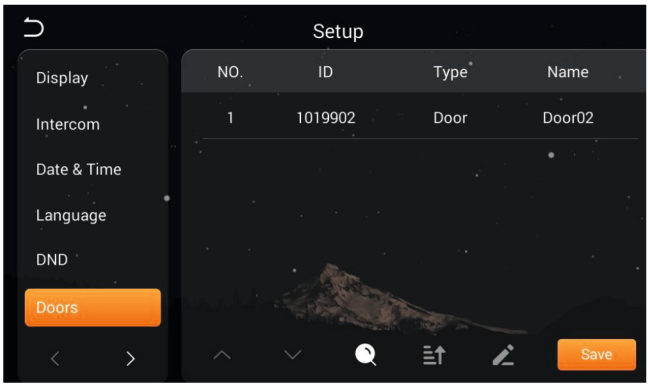

Instellingen Buitenpost

1. Buitenpost instellen

1.1 Relais benamingen aanpassen

- Aanpassen via Cloud:
  Tik op: Single Family > Kitnummer > buitenpost > Relay setting

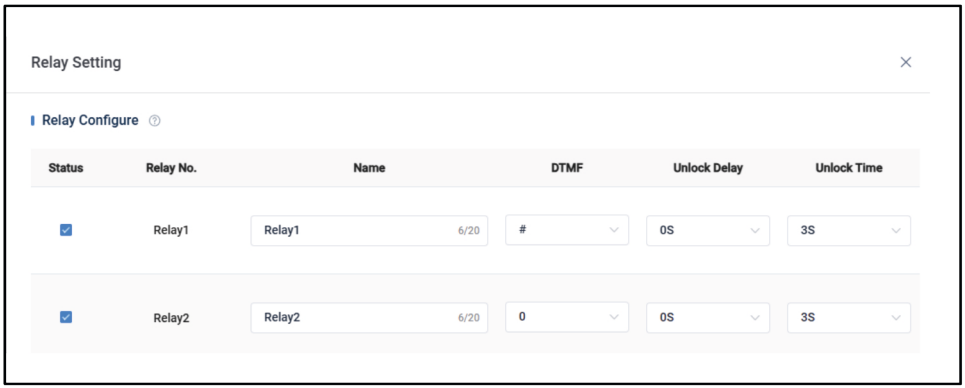

- Indien geen Cloud, contacteer uw leverancier.

1.2 Instellen codes (optioneel)

- Surf naar IP-adres van de buitenpost:
  Log in met gebruikersnaam = admin / paswoord = 123456
  Toegang > Persoon > Toevoegen >

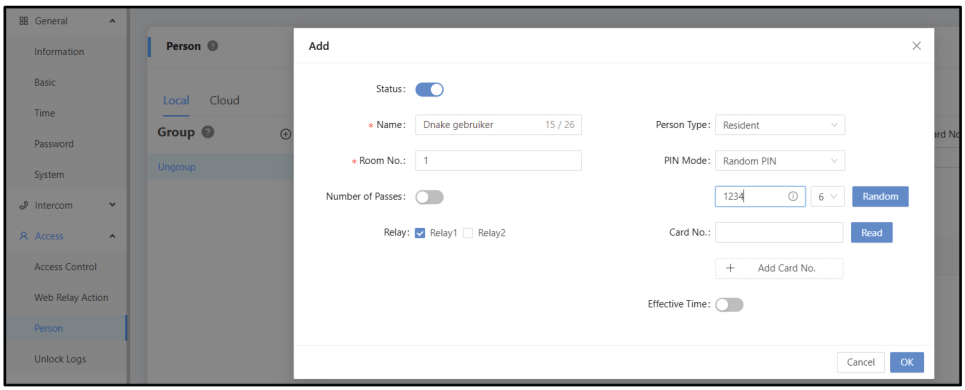

App Installeren

2. DNAKE Smart Pro App

2.1 Download App

Scan één van onderstaande QR-codes en download de DNAKE Smart Pro App.

Download on the App Store

GET IT ON Google Play

2.2 Registreer Uw Account

Klik op het scan-icoon en scan de QR-code die in de doos zit. (Zie de rode pijl)

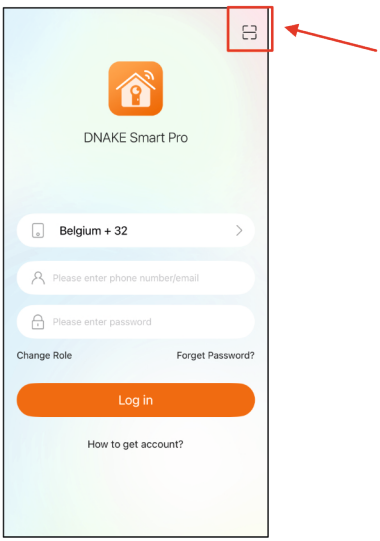

Gebruikersinstellingen

3. Gebruikers

3.1 Extra gebruiker toevoegen

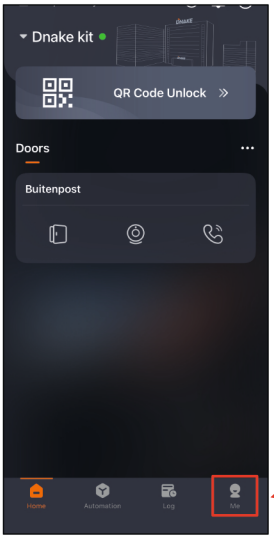

Ga naar "Me"

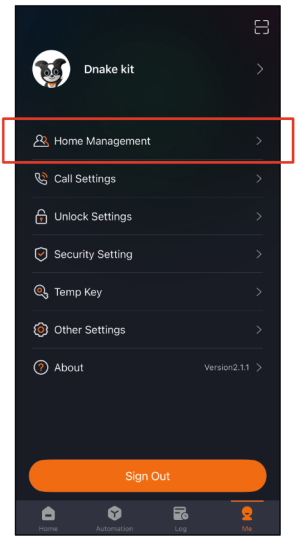

Ga naar "home management" om gebruikers te beheren.

Gebruikersinstellingen

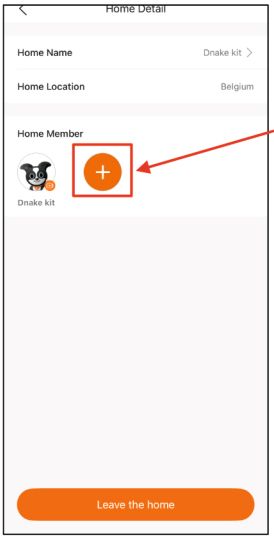

Tik op het plusje om een gebruiker toe te voegen.

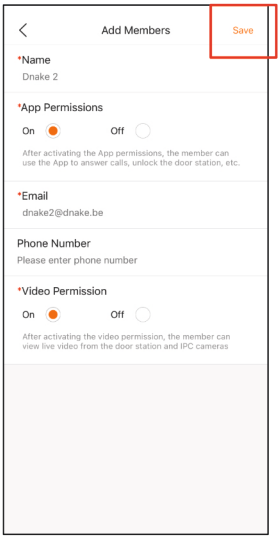

Vul de gegevens in en tik op "Save". Nu kan deze gebruiker deze installatie ook bekijken.