Installatiehandleiding

S212S / S213KS





Version française

Inhoudstafel

Inhoud 2

Product Overzicht 3

Bekabeling 4

Installatie 5

Instellingen Buitenpost 6

App Installeren 7

Gebruikersinstellingen 8

Inhoud

Model: IPK


Buitenpost


Quick guide


Torx sleutel T10


Diode (2st)


FM3x4.5 (2st)


Montageplaat voor buitenpost


Afdekplaat voor buitenpost


Afsluitrubber


Sluitplaat


PM2.5x6 (4st)


Plug (2st)


PA4x25 (2st)


PM4x30 (2st)

Optionele accessoires

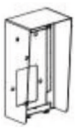
Regenkap


Inbouwkader


Security relais

Product Overzicht

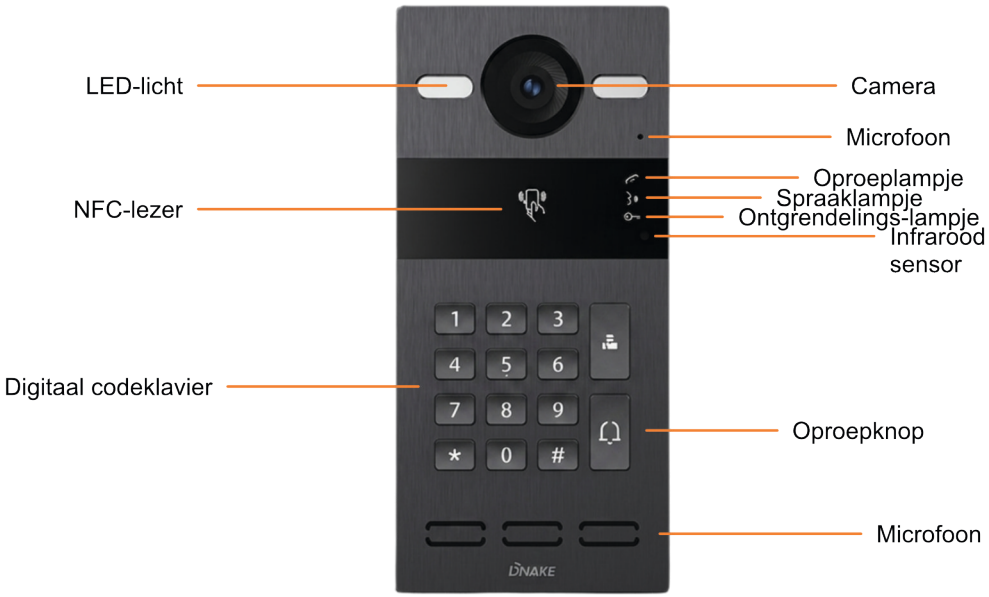

Bekabeling

Buitenpost

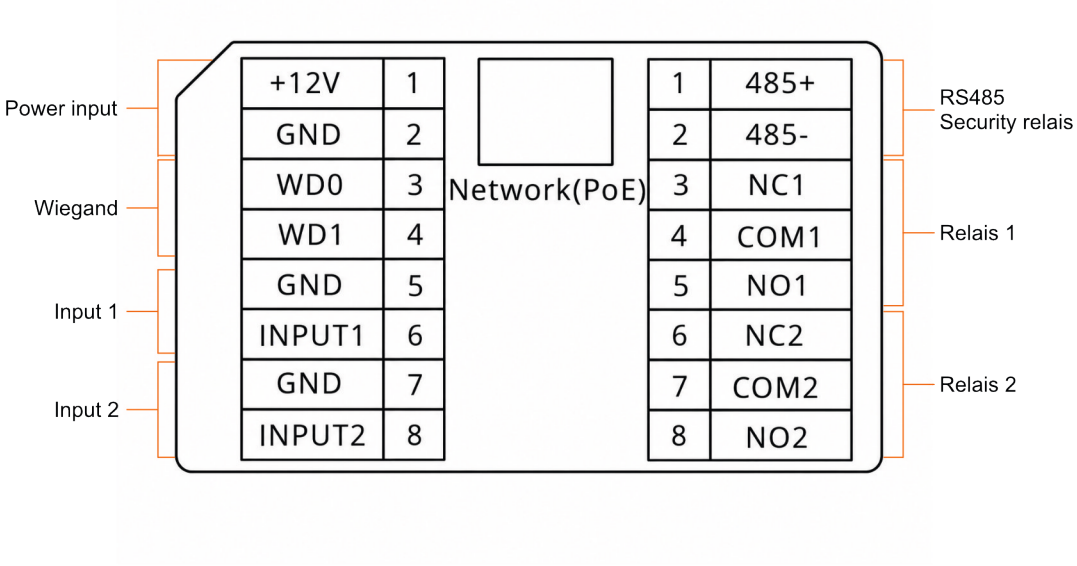

Installatie

Installatie Buitenpost

Opbouw

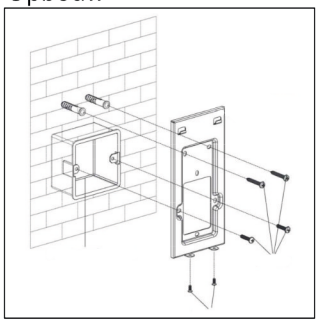

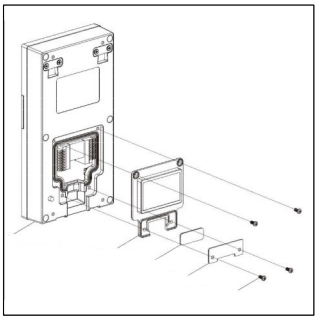

Inbouw

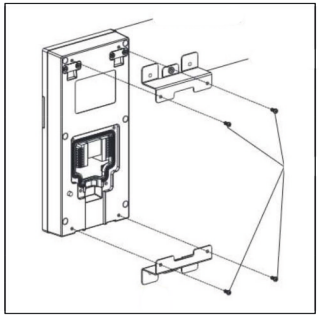

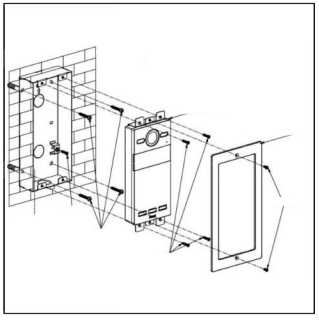

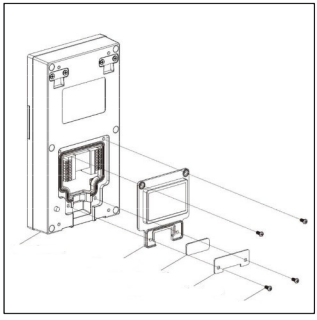

Instellingen Buitenpost

1. Buitenpost instellen

1.1 Relais benamingen aanpassen

- Aanpassen via Cloud:
  Tik op: Single Family > Kitnummer > buitenpost > Relay setting

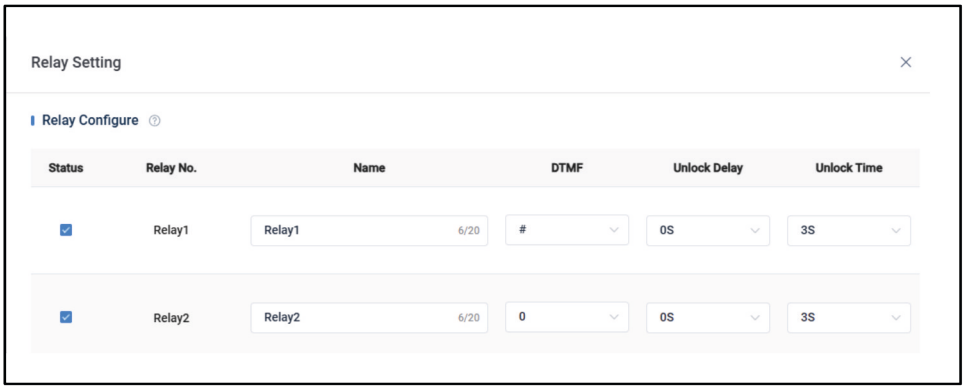

- Indien geen Cloud, contacteer uw leverancier.

1.2 Instellen codes (optioneel)

- Surf naar IP-adres van de buitenpost:
  Log in met gebruikersnaam = admin / paswoord = 123456
  Toegang > Persoon > Toevoegen >

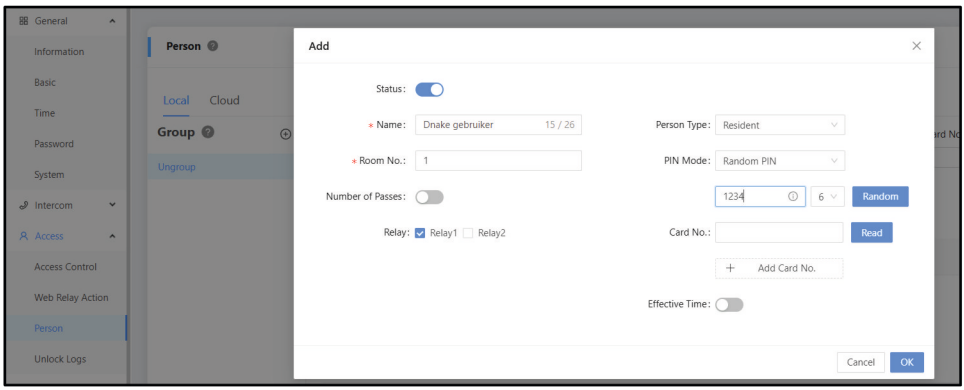

App Installeren

2. DNAKE Smart Pro App

2.1 Download App

Scan één van onderstaande QR-codes en download de DNAKE Smart Pro App.

Download on the App Store

GET IT ON Google Play

2.2 Registreer Uw Account

Klik op het scan-icoon en scan de QR-code die in de doos zit. (Zie de rode pijl)

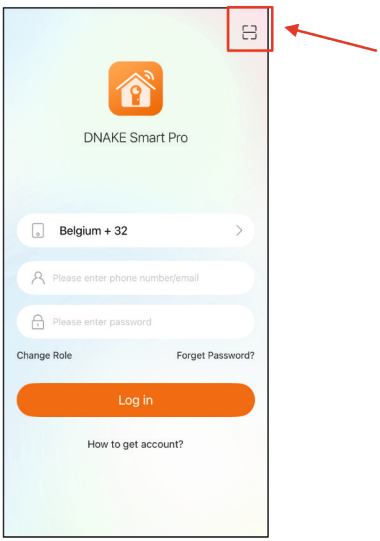

Gebruikersinstellingen

3. Gebruikers

3.1 Extra gebruiker toevoegen

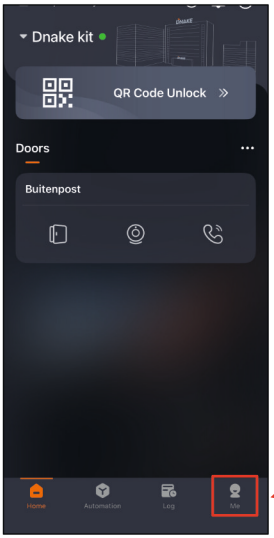

Ga naar "Me"

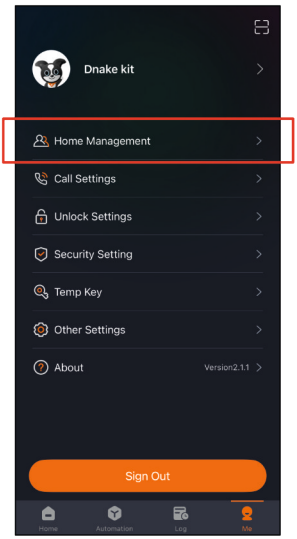

Ga naar "home management" om gebruikers te beheren.

Gebruikersinstellingen

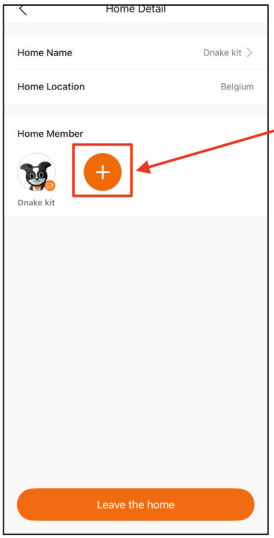

Tik op het plusje om een gebruiker toe te voegen.

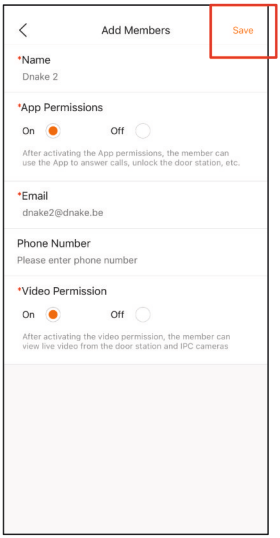

Vul de gegevens in en tik op "Save". Nu kan deze gebruiker deze installatie ook bekijken.

V1.3

EASY & SMART
INTERCOM SOLUTIONS

DNAKE