Installatiehandleiding

S414



Version française

Inhoudstafel

Inhoud 2

Product Overzicht 3

Bekabeling 4

Installatie 5

Instellingen Buitenpost 6

App Installeren 7

Gebruikersinstellingen 8

Inhoud

Model: S414


S414


Afdichtingsplug


Sluitplaat


Schroef
(FM2x5, 4st)


Torx-
Schroeven-
draaier


Schroef
(FM4x20, 2st)


Schroef
(FM4x25, 4st)


Plug
(4st)


Afdekplaat


Quick Guide

Optionele accessoires


Regenkap
RH07


Securty relais

Product Overzicht



Bekabeling

S414

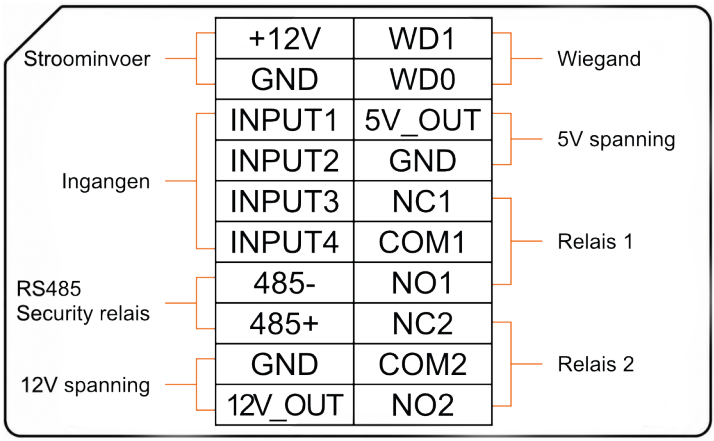

Installatie

Installatie Buitenpost

Opbouw

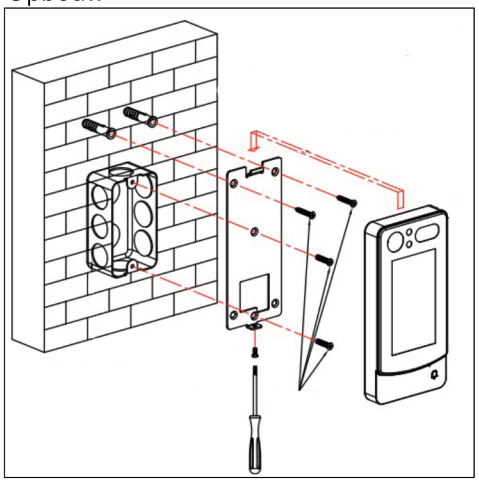

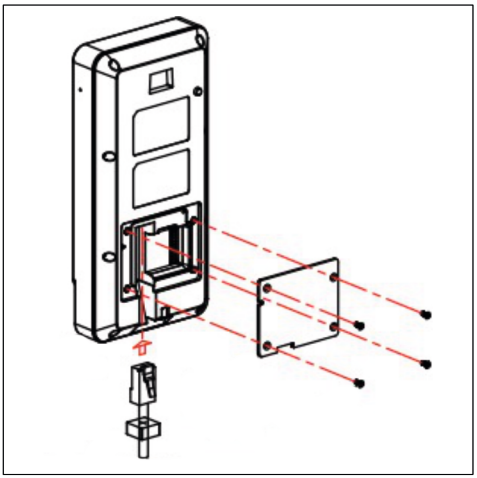

Instellingen Buitenpost

1. Buitenpost instellen

1.1 Instellen codes

- Surf naar IP-adres van de buitenpost:
  Log in met gebruikersnaam = admin / paswoord = 123456
  Toegang > Persoon > Toevoegen >

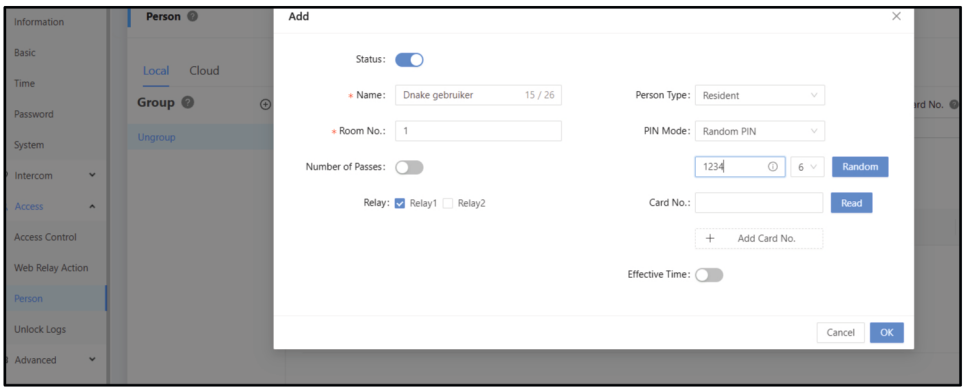

1.2 Knoppen toevoegen

- Intercom > Telefoonboek > Toevoegen

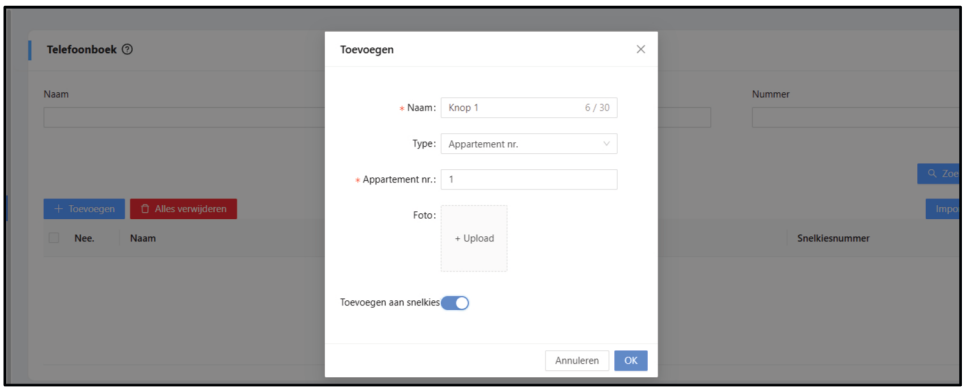

App Installeren

2. DNAKE Smart Pro App

2.1 Download App

Scan één van onderstaande QR-codes en download de DNAKE Smart Pro App.

Download on the App Store

GET IT ON Google Play

2.2 Registreer Uw Account

Klik op het scan-icoon en scan de QR-code die in de doos zit. (Zie de rode pijl)

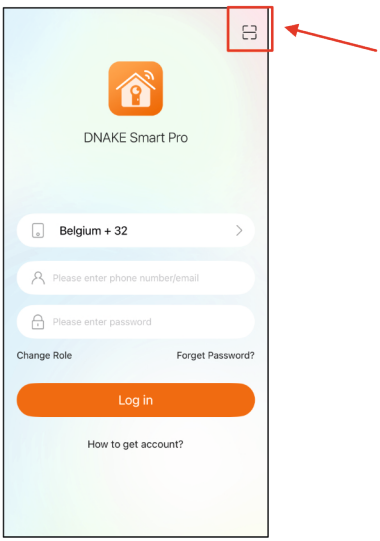

Gebruikersinstellingen

3. Gebruikers

3.1 Extra gebruiker toevoegen

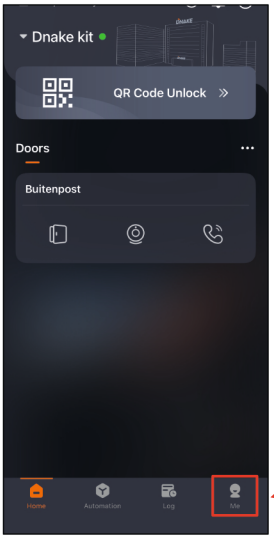

Ga naar "Me"

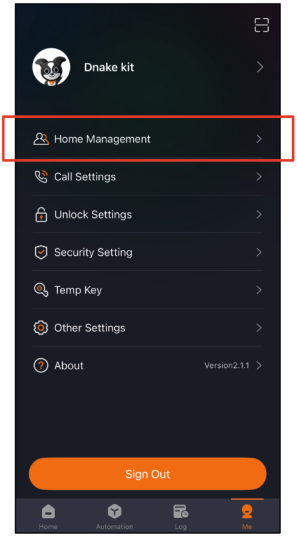

Ga naar "home management" om gebruikers te beheren.

Gebruikersinstellingen

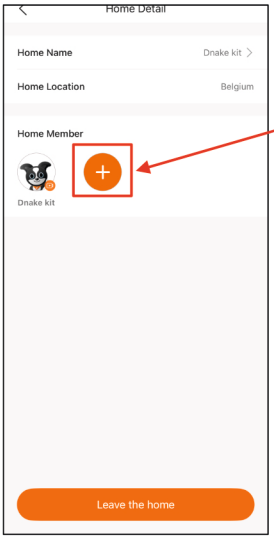

Tik op het plusje om een gebruiker toe te voegen.

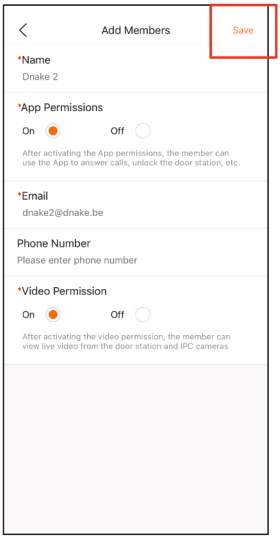

Vul de gegevens in en tik op "Save". Nu kan deze gebruiker deze installatie ook bekijken.

V1.3

EASY & SMART
INTERCOM SOLUTIONS

DNAKE