Installatiehandleiding

TW Kit



Version française

Inhoudstafel

Inhoud 2

Product Overzicht 3

Bekabeling 4

Installatie 5

Basis Instellingen 6

Instellingen Binnenpost 7

Instellingen Buitenpost 10

App Installeren 13

Gebruikersinstellingen 14

Inhoud

Model: TWK


Binnenpost


Montageplaat voor binnenpost


PM4x20 (2st)


Kabels



Buitenpost


Montageplaat voor buitenpost


Afdekplaat voor buitenpost


Afsluitrubber


Sluitplaat


PM2.5x6 (4st)


Plug (2st)


PA4x25 (2st)


PM4x30 (2st)


FM3x4.5 (2st)


Torx sleutel T10


Quick guide


Stickers (6st)


IC kaarten (5st)


Voeding

Optionele accessoires

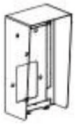
Regenkap


Inbouwkader


Security relais

Product Overzicht

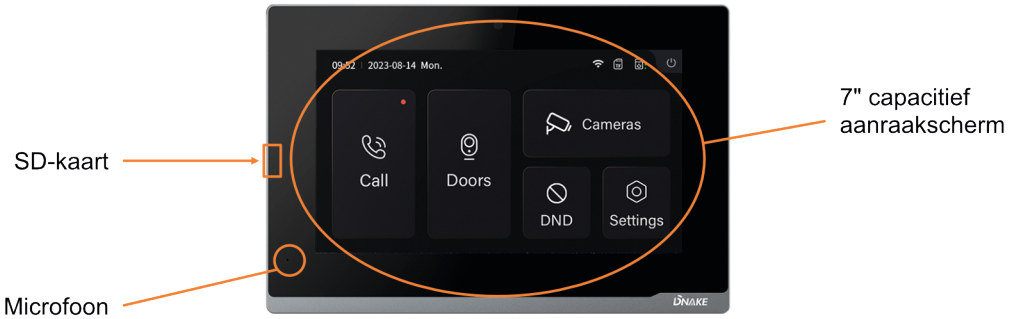



Bekabeling

Buitenpost

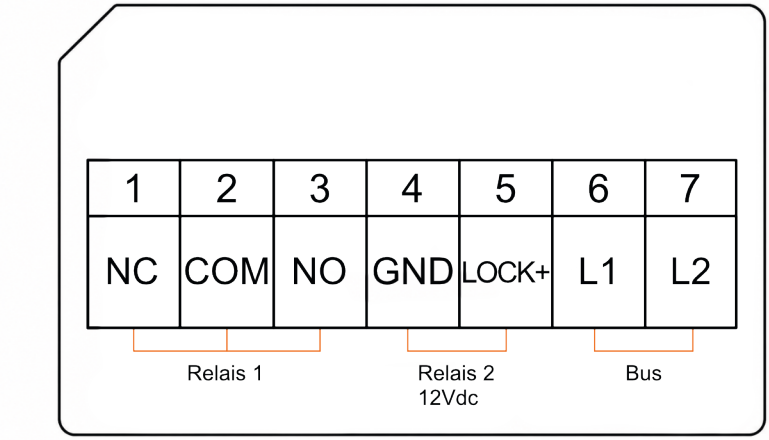

Binnenpost

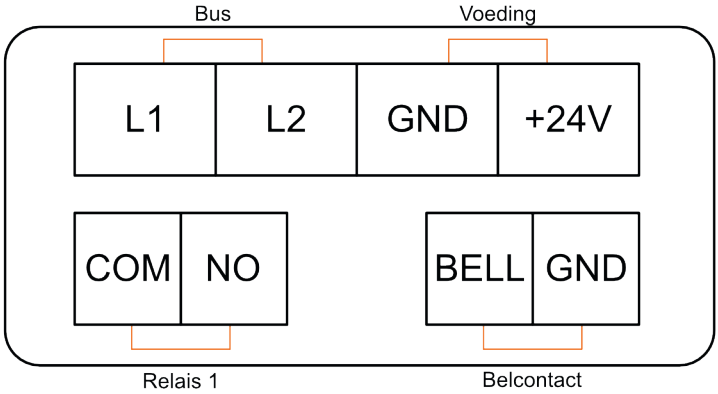

Installatie

Installatie Buitenpost

Opbouw

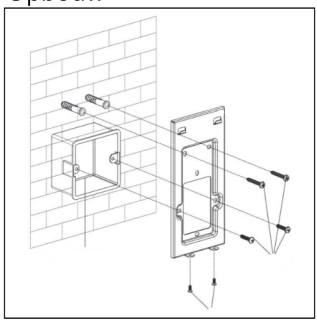
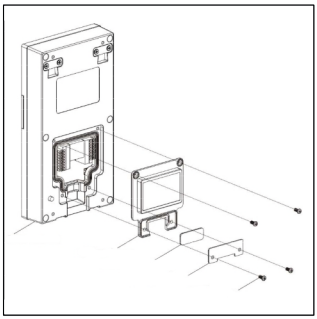

Inbouw

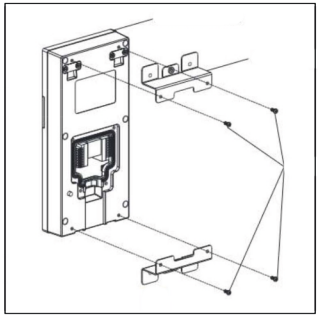
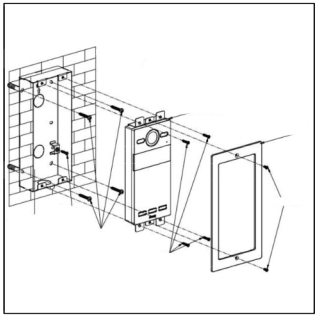
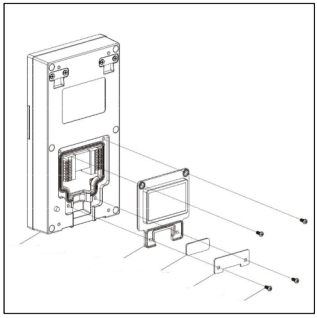

Installatie Binnenpost

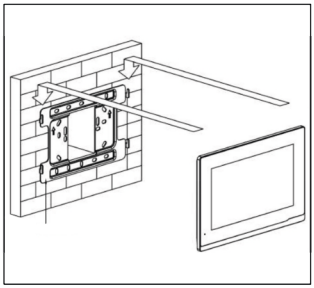

Basis Instellingen

1. Onboarding

1.1 Taal

16 talen worden ondersteund (Nederlands, Frans, Duits, Engels, Vereenvoudigd Chinees, Traditioneel Chinees, Spaans, Pools, Russisch, Hebreeuws, Arabisch, Portugees, Italiaans, Slowaaks, Vietnamees).
Kies uw taal en tik op "Next" om verder te gaan.

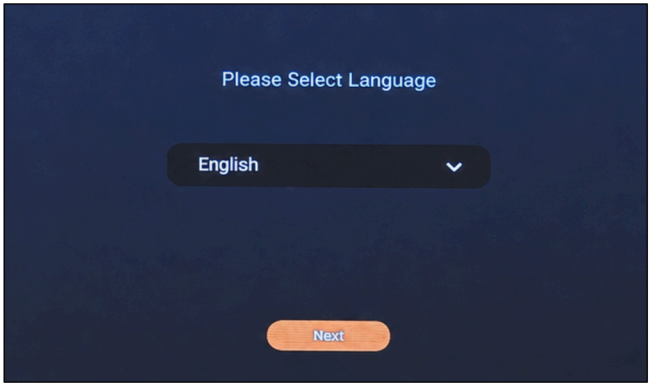

1.2 Wachtwoord instellingen

Kies een paswoord, bevestig uw paswoord nogmaals.

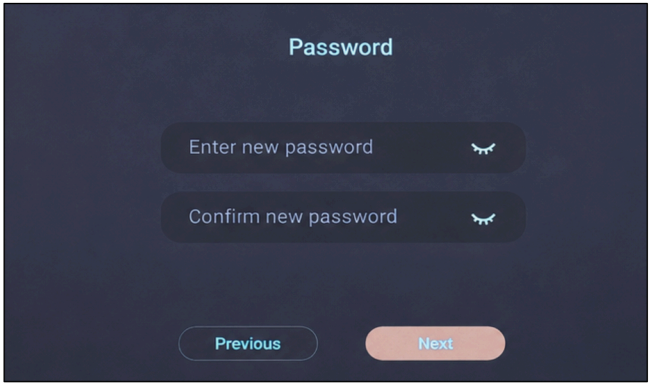

Instellingen Binnenpost

1. Standaardinstellingen controleren

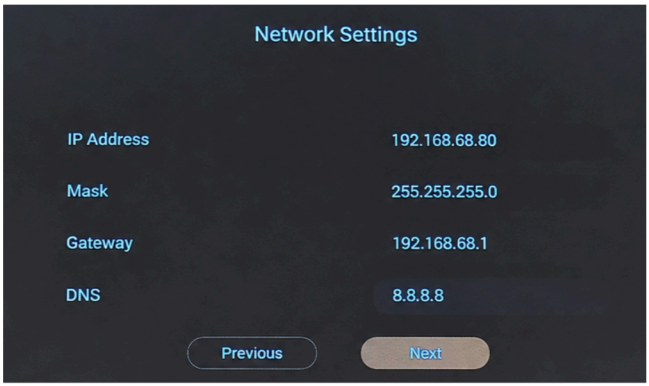

2. Wi-Fi instellen

Vink Wi-Fi aan en maak verbinding.

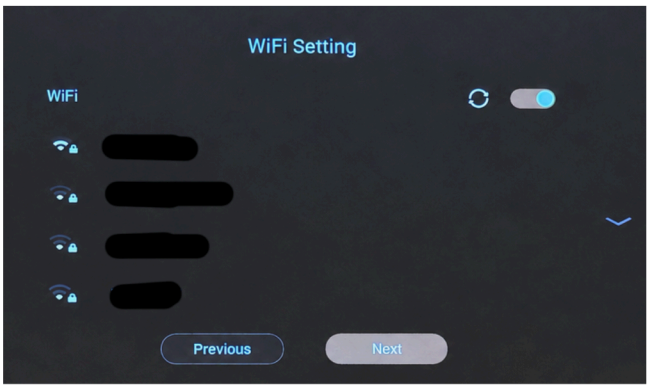

Instellingen Binnenpost

3. Hoofdmonitor instellen

Bij een 2e, 3e, ..., submonitor selecteren.



4. Buitenpost toevoegen

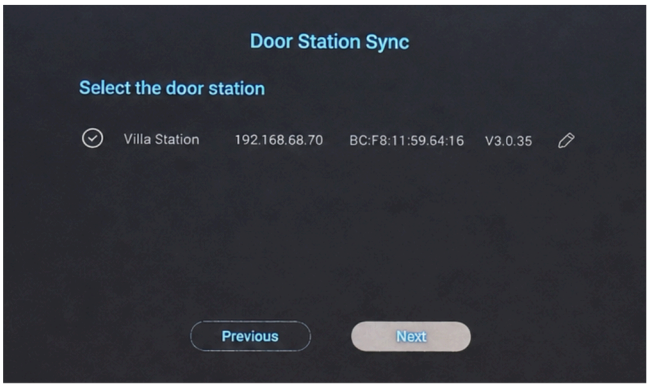

Instellingen Binnenpost

5. Cloudservice activeren

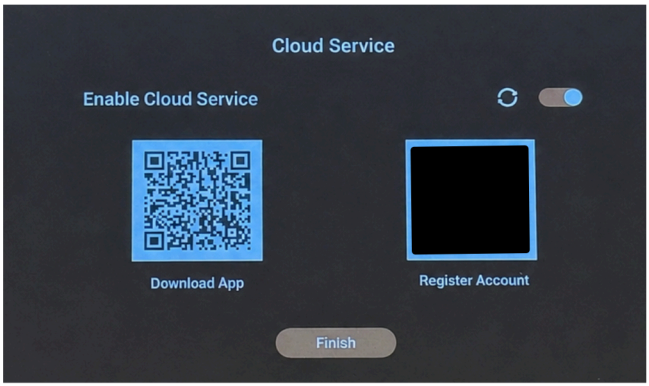

Instellingen Buitenpost

1. Gebruikers + codes toevoegen

Ga naar "instellingen".

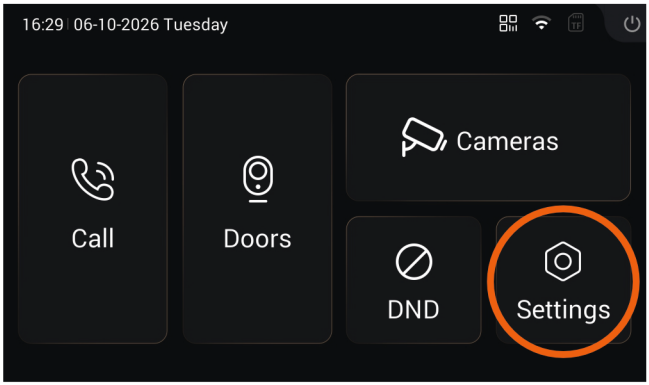

Ga naar "meer".

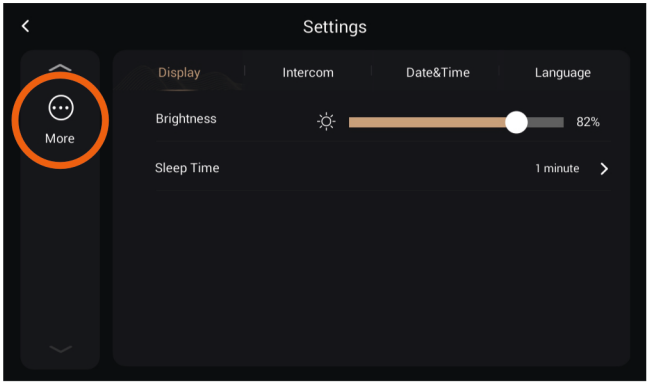

Instellingen Buitenpost

1. Ga naar bewoners.
2. Voeg een gebruiker toe.

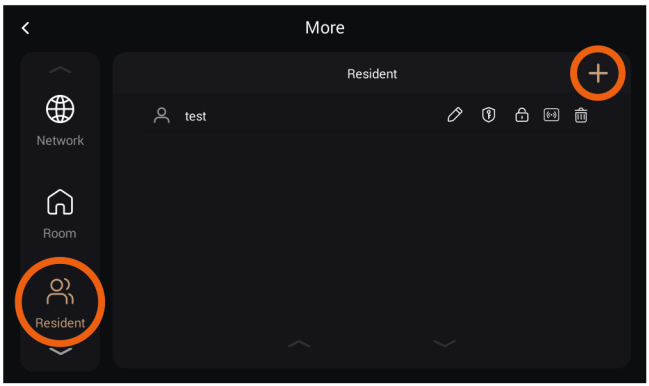

Stel de gebruikersnaam in.

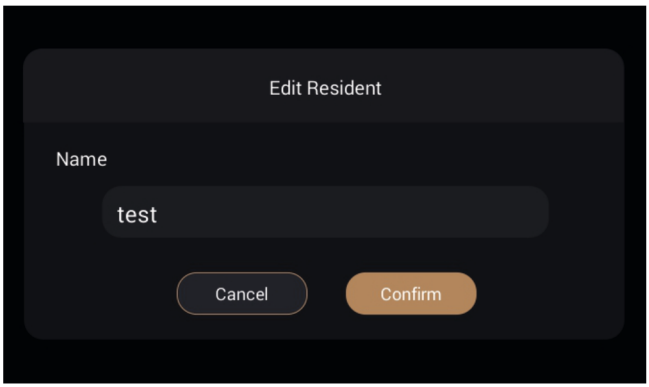

Instellingen Buitenpost

Bewerk de gebruikersnaam.

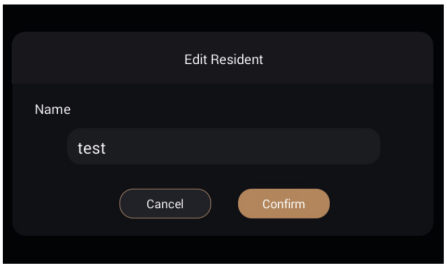

Stel de PIN code in.

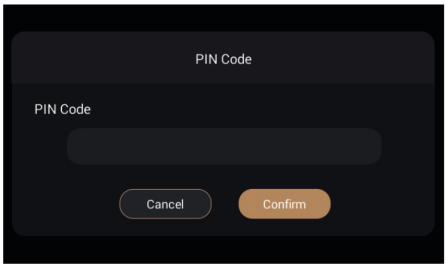

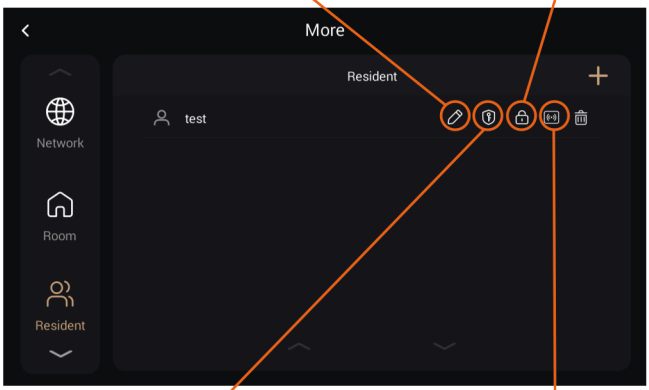

Stel de relais in.

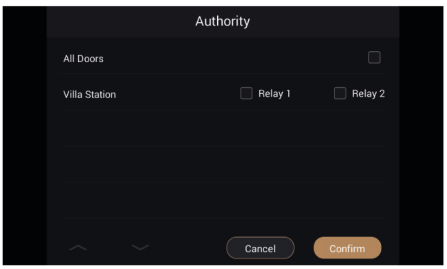

Voeg een badge toe.

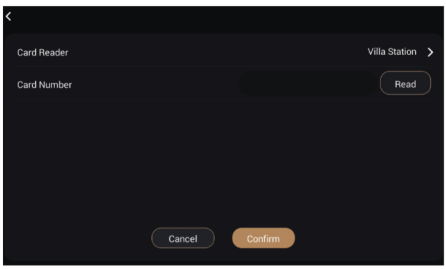

App Installeren

2. DNAKE Smart Pro App

2.1 Download App

Scan één van onderstaande QR-codes en download de DNAKE Smart Pro App.

Download on the App Store

GET IT ON Google Play

2.2 Registreer Uw Account

Klik op het scan-icoon en scan de QR-code die in de doos zit. (Zie de rode pijl)

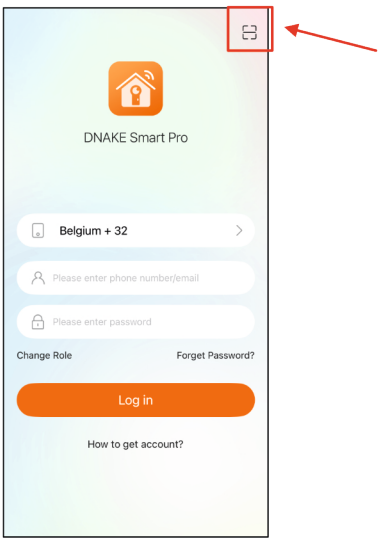

Gebruikersinstellingen

3. Gebruikers

3.1 Extra gebruiker toevoegen

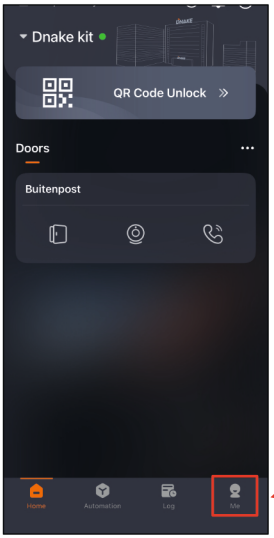

Ga naar "Me"

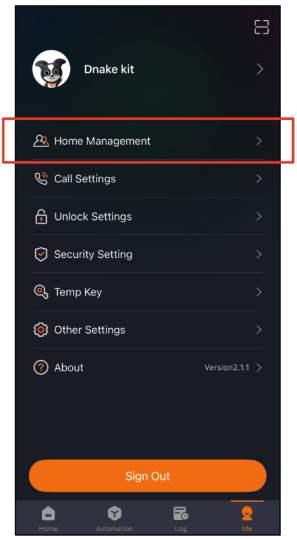

Ga naar "home management" om gebruikers te beheren.

Gebruikersinstellingen

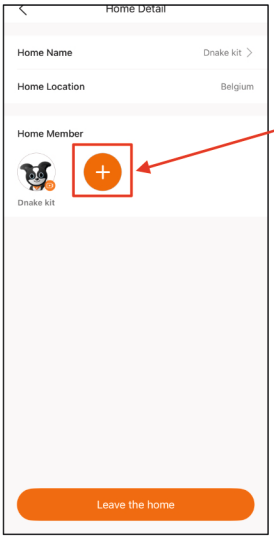

Tik op het plusje om een gebruiker toe te voegen.

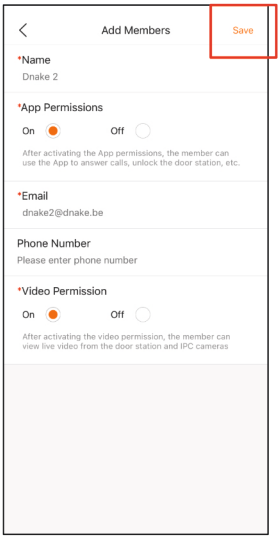

Vul de gegevens in en tik op "Save". Nu kan deze gebruiker deze installatie ook bekijken.