Guide d'installation

Kit TW



Table des matières

Sommaire 2

Présentation du produit 3

Câblage 4

Installation 5

Paramètres de base 6

Paramètres du poste intérieur 7

Paramètres du poste extérieur 10

Installer l'application 13

Paramètres utilisateur 14

Sommaire

Modèle: TWK


Poste intérieur


Plaque de montage pour poste intérieur


PM4x20 (2pcs)


Câbles


ou
Poste extérieur


Plaque de fixation pour poste extérieur


Plaque de recouvrement pour poste extérieur


Joint d'étanchéité


Plaque de fermeture


PM2.5x6 (4pcs)


Bouchon (2 pcs)


PA4x25 (2pcs)


PM4x30 (2pcs)


FM3x4.5 (2pcs)


Clé Torx T10


Guide rapide


Autocollants (6pcs)


Cartes à puce (5pcs)


Alimentation

Accessoires en option


Capote de pluie


Cadre d'encastrement


Relais de sécurité

Présentation du produit

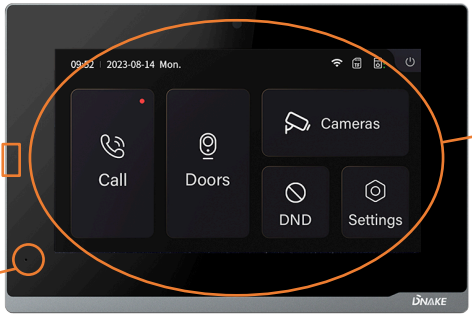



Câblage

Poste extérieur

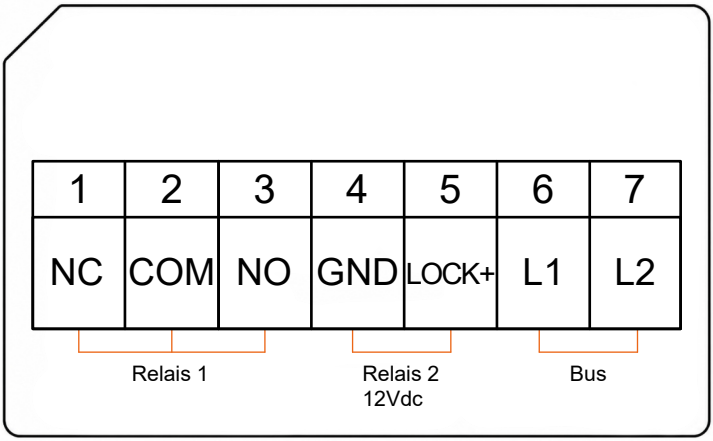

Poste intérieur

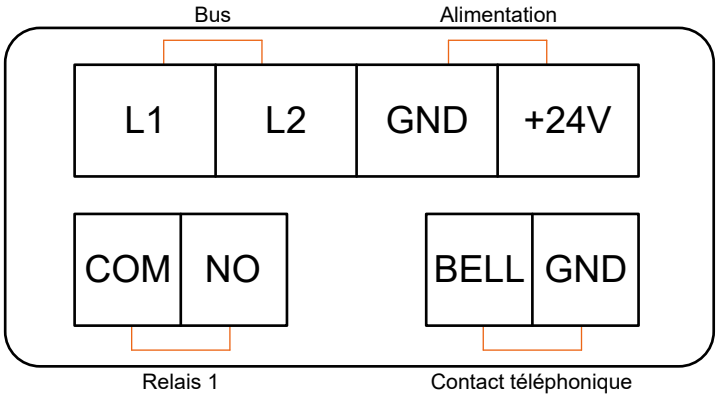

Installation

Installation de poste extérieur

En surface

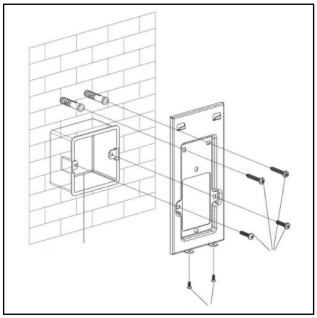
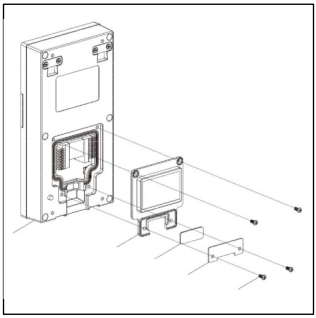

Encastrable

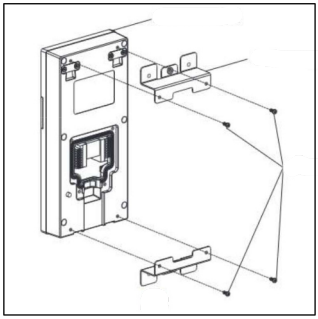
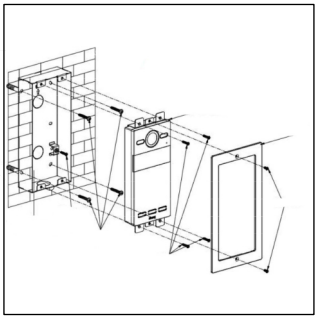
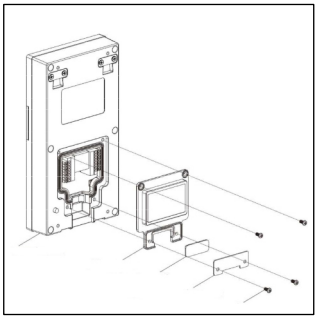

Installation du poste intérieur

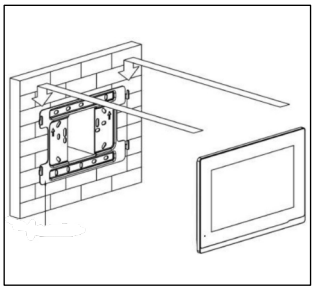

Paramètres de base

1. Intégration

1.1 Langue

16 langues sont prises en charge (néerlandais, français, allemand, anglais, chinois simplifié, chinois traditionnel, espagnol, polonais, russe, hébreu, arabe, portugais, italien, slovaque, vietnamien).

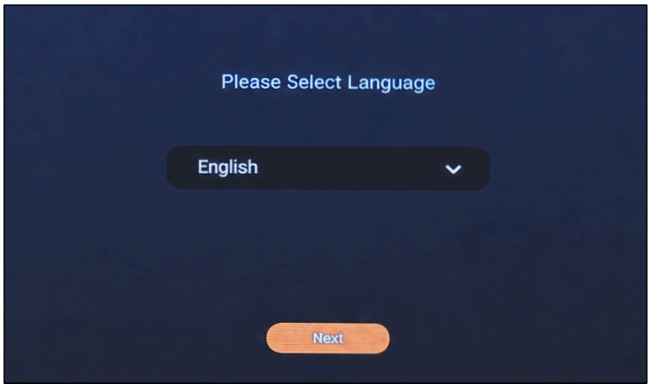

1.2 Paramètres du mot de passe

Choisissez un mot de passe, puis confirmez-le.

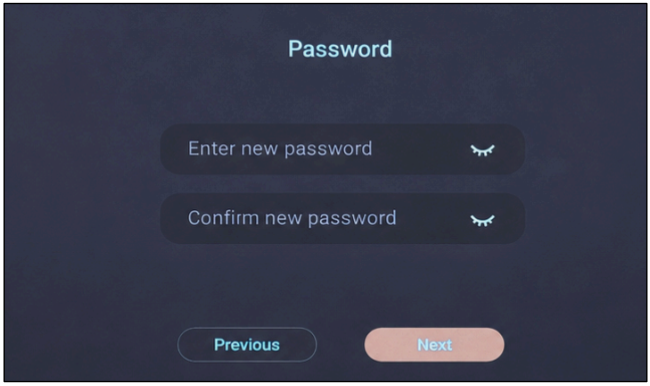

Paramètres du poste intérieur

1. Vérifier les paramètres par défaut



2. Configurer le Wi-Fi

Cochez la case « Wi-Fi » et connectez-vous.

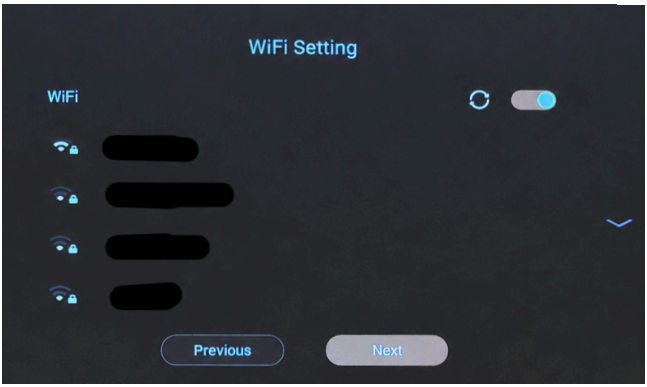

Paramètres du poste intérieur

3. Configuration du moniteur principal

Pour un 2e, 3e, … sous-moniteur, sélectionnez.



4. Ajouter un poste extérieur

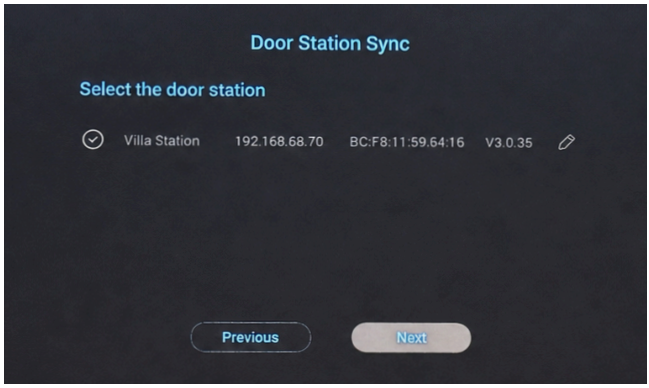

Paramètres du poste intérieur

5. Activer le service cloud

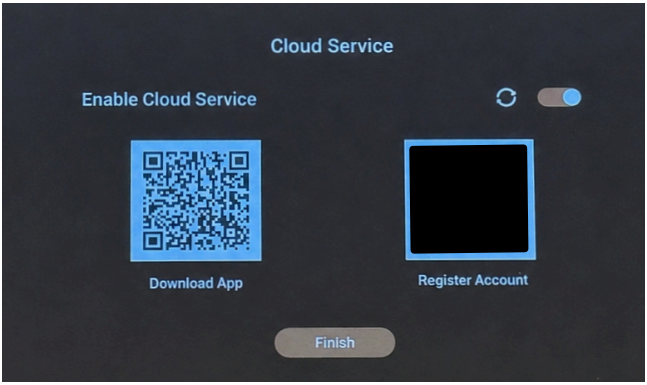

Paramètres du poste extérieur

1. Ajouter des utilisateurs et des codes

Accédez à la rubrique « Paramètres ».

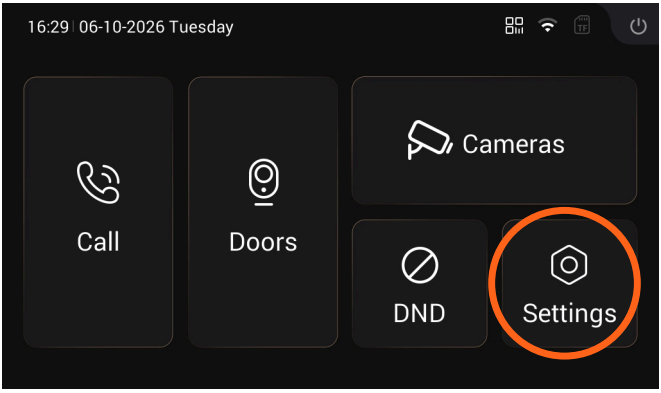

Cliquez sur « Plus ».

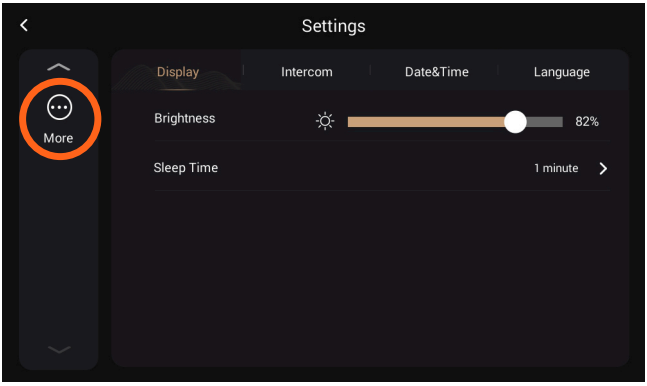

Paramètres du poste extérieur

1. Accédez à la rubrique « Résidents ».
2. Ajoutez un utilisateur.

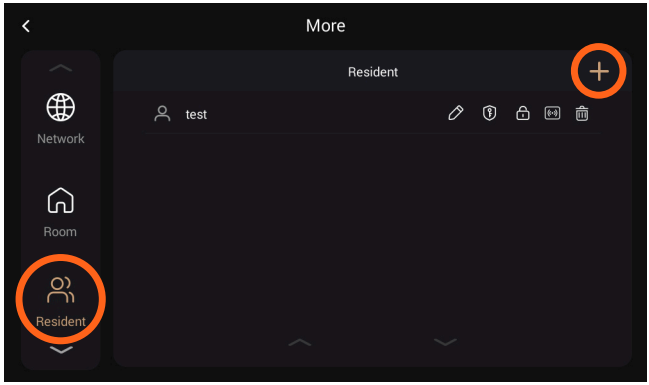

1.

2.

Définissez le nom d'utilisateur.

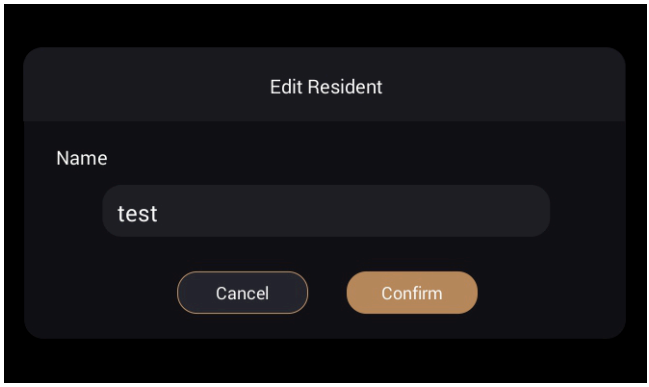

Paramètres du poste extérieur

Modifier le nom d'utilisateur.

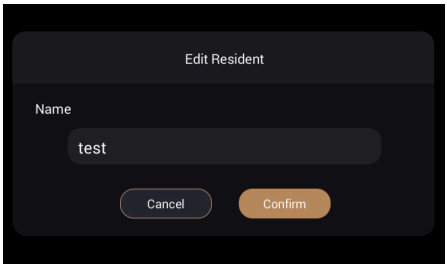

Configurez le code PIN.

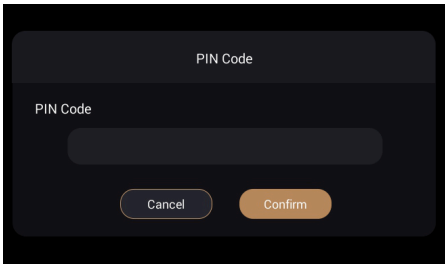

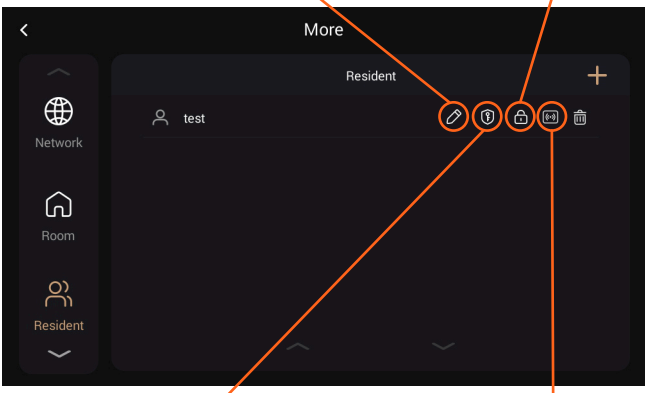

Réglez les relais.

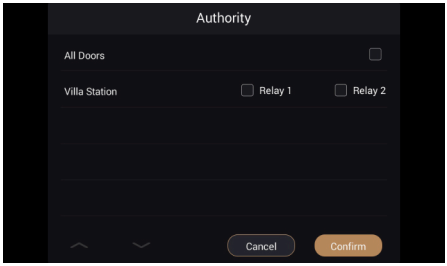

Ajouter un badge.

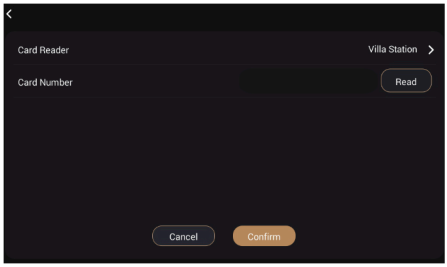

Installer l'application

2. DNAKE Smart Pro App

2.1 Download App

Scannez l'un des codes QR ci-dessous et téléchargez l'application DNAKE Smart

Download on the App Store

GET IT ON Google Play

2.2 Créez votre compte

Cliquez sur l'icône de scan et scannez le code QR qui se trouve dans la boîte. (Voir la flèche rouge)

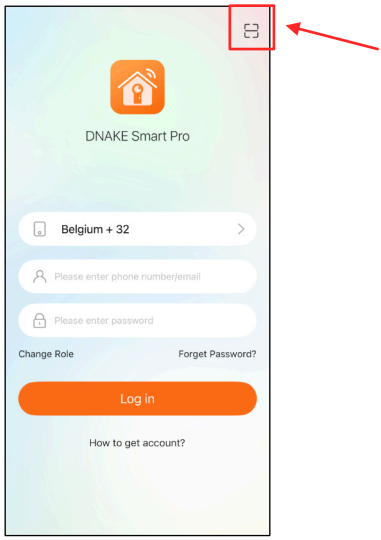

Paramètres utilisateur

3. Utilisateurs

3.1 Ajouter un utilisateur supplémentaire

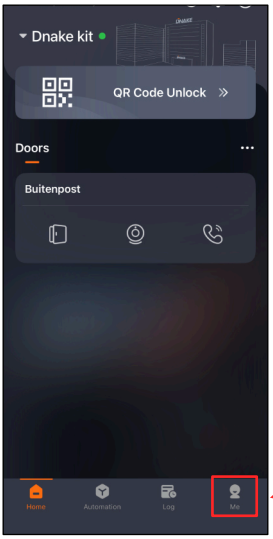

Accédez à « Me »

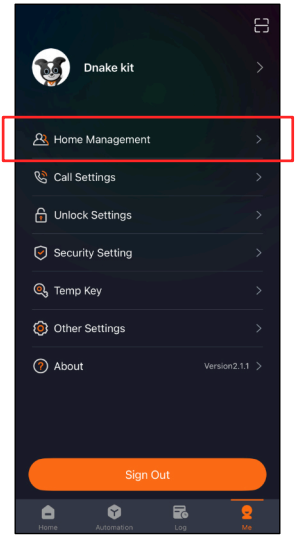

Accédez à la rubrique « Home Management » pour gérer les utilisateurs.

Paramètres utilisateur

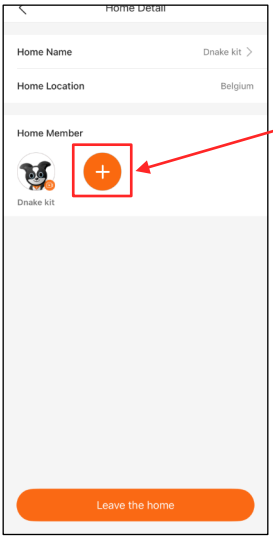

Appuyez sur le signe « + » pour ajouter un utilisateur.

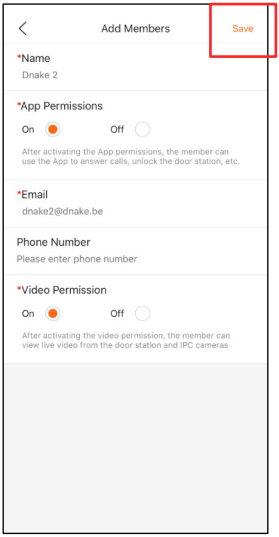

Remplissez les informations et appuyez sur « Save ». Cet utilisateur peut désormais consulter cette installation.