Manuel d'utilisation

Door Entry Systems



Nederlands **Français**

Fasttel se réserve le droit de modifier le contenu sans avis préalable.

Fasttel België, Klipsenstraat 18A, 9160 Lokeren. Tel +32 (0)9 244 65 20 info@fasttel.be

Merci de votre confiance en nos produits !

En ouvrant l'emballage, vous trouverez les éléments suivants :

- Poste extérieur FT600VC-2W avec 1 bouton ou FT600KVC-2W avec 1 bouton et clavier à code.
- Dans la même boîte : le FT600POE et un sachet avec 4 vis Torx noires + embout + capuchon étanche pour la connexion LAN + connecteurs
- Moniteur couleur 7" FT600W
- Switch réseau Fasttel FT600SW
- 4 codes QR pour l'app Fasttel
- Mode d'emploi

En option : voir **www.portacon.nl / www.portacon.de**



- FT600BS Socle pour moniteur
- FT600W Moniteur supplémentaire
- FT600WPS Adaptateur PoE pour FT600W en Wi-Fi
- FT600WB Support mural de 30 mm d'épaisseur pour moniteur FT600W
- FT600LIC Licence smartphone supplémentaire
- FT600HW Accessoire pour montage en cloison creuse
- FT600AZL Colonne petite/grande
- FT4SWIP Module avec 4 relais web pour une sécurité accrue
- FT26K-SR 1 relais de sécurité pour une sécurité accrue

Le poste extérieur FT600(K)VC-2W est livré avec 1 cadre utilisable aussi bien en encastré qu'en applique.
Veillez à monter le boîtier bien de niveau.

L'installation

1 - le poste extérieur Doorphone Entry FT600(K)VC-2W.

Hauteur : 216 mm – Largeur : 116 mm |
Découpe pour modèle encastré : 202 x 102 x 31 (HxLxP)

1.1 montage en applique ou encastré dans un mur en briques

- Montez d'abord le boîtier au bon endroit sur/dans le mur. En raison de la caméra, nous recommandons une hauteur de 1,40 mètre (55,1 pouces), mesurée du sol jusqu'au bas du Doorphone Entry.
- Assurez-vous qu'une paire de fils arrive jusqu'au module FT600PoE, ainsi qu'un câble (au moins 2 conducteurs rigides) pour votre serrure électrique.
- Sortez d'abord le joint étanche de l'emballage et faites passer les 2 fils et le câble de la serrure par l'ouverture centrale.
- Raccordez le câble de la serrure aux bornes NO+COM de la sortie relais.

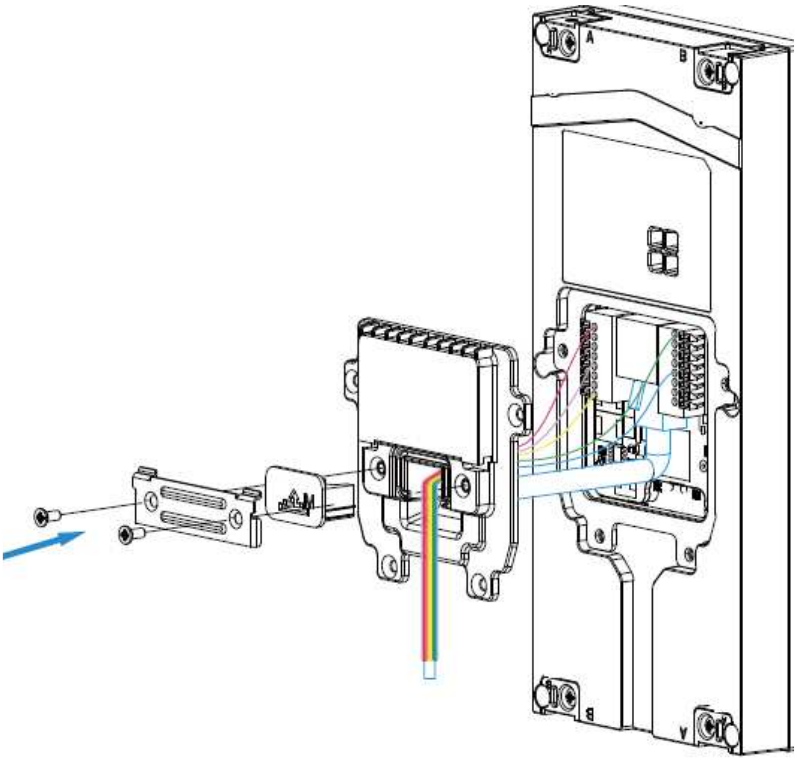

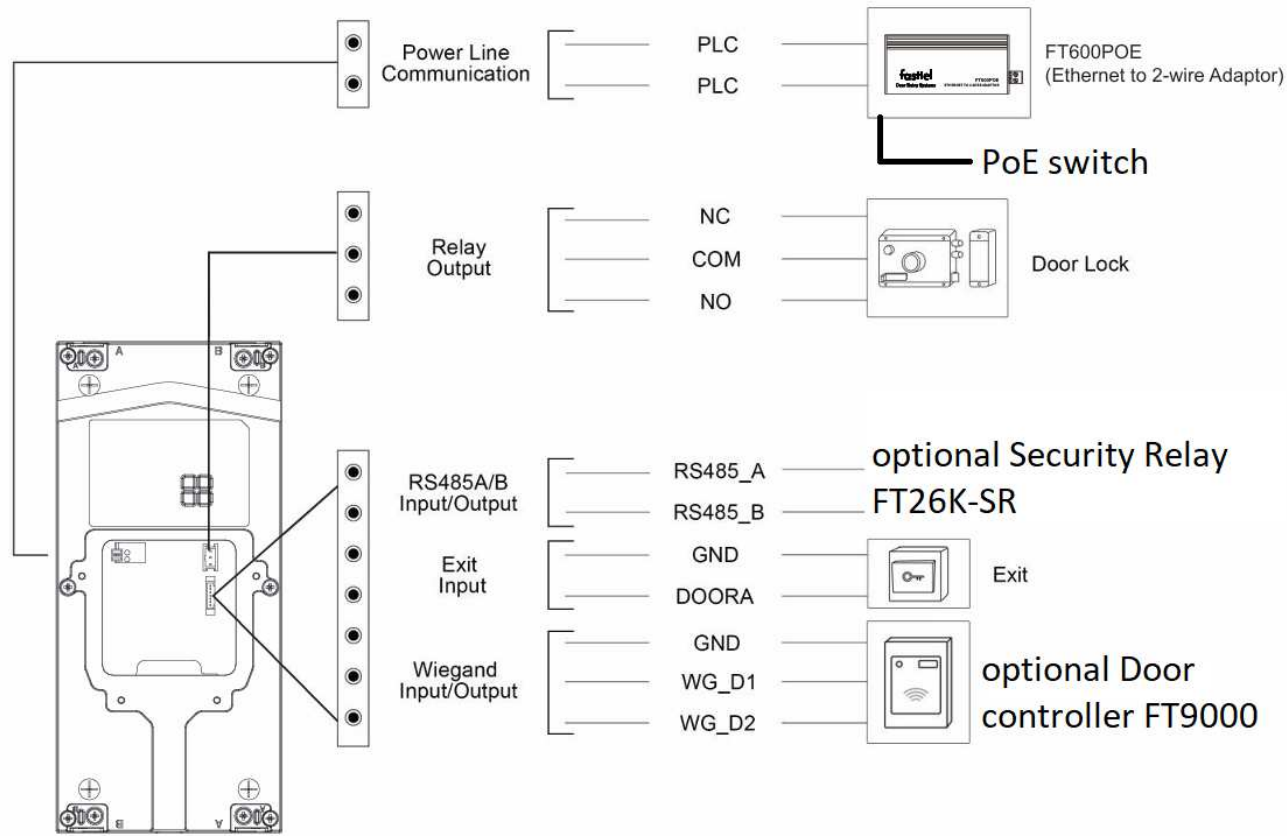

- Fermez le couvercle et utilisez le passe-câble en caoutchouc adapté (S-M-L) pour rendre le Doorphone Entry étanche. Fixez avec les 6 vis fournies.
- Placez ensuite le poste extérieur dans le boîtier et fixez-le avec les 4 vis Torx fournies.

1.2 montage dans une cloison creuse :

Si vous souhaitez encastrer le portier dans une cloison creuse (p. ex. plaque de plâtre ou portail), il est préférable d'utiliser le FT600HW, disponible séparément. Une simple ouverture de 202x102 suffit.

2 - le moniteur couleur 7 pouces FT600W

Dans l'emballage du moniteur, vous trouverez plusieurs éléments.

- Sachet plastique avec un support mural
- Sachet plastique avec 2 chevilles et vis pour montage mural
- Connecteur 11 broches avec fils
- Moniteur blanc 7"

Vous constaterez que le moniteur présente à l'arrière une partie saillante contenant la connexion réseau. Cette partie doit donc être encastrée dans le mur. Si ce n'est pas possible, commandez le support optionnel FT600WB ou installez le moniteur avec les FT600WPS + FT600BS optionnels à un endroit couvert par le Wi-Fi.

Fixez le support mural au mur en veillant à ce que le câble UTP passe par le milieu du support. Glissez ensuite le moniteur sur le support.

Le connecteur supplémentaire fourni comporte 4 fils supplémentaires.
- Rouge-noir : pour alimenter le moniteur en externe en 12 V DC si le câble UTP ne fournit pas de PoE.
- Noir-jaune : pour raccorder un bouton-poussoir de sonnette. Le moniteur émet alors une sonnerie lorsqu'on appuie sur ce bouton supplémentaire (p. ex. à la porte d'entrée).
- Les autres raccordements du connecteur ne sont pas utilisés dans ce kit.

Le moniteur peut aussi se connecter à votre réseau via Wi-Fi.

1. Sur l'écran principal, sélectionnez le bouton « More ».
2. Puis « setting »
3. Flèche vers la droite, puis « Advance »
4. Saisissez le code 123456
5. Sélectionnez « network »
6. Cliquez sur « Wlan »

La liste des réseaux sans fil se charge automatiquement. Cliquez sur le réseau auquel le moniteur doit se connecter et saisissez le mot de passe.

Enregistrer : icône en haut à droite 

3 - le switch réseau FT600SW

Le switch réseau dispose de 4 ports PoE, dont vous en utilisez 2. Utilisez le port 1 pour le poste extérieur Doorphone Entry et le port 2 pour le moniteur couleur 7" FT600W. Les ports 3 et 4 peuvent servir à des postes extérieurs ou intérieurs supplémentaires.
Raccordez le port marqué (6) à votre routeur internet.

Ne branchez le câble 230 V qu'après avoir correctement installé les postes extérieur et intérieur.
Les deux appareils démarrent et reçoivent une adresse IP de votre routeur. Une fois démarrés, ils sont immédiatement prêts à l'emploi.

4 – Applications smartphone (4 licences)

Au dos du moniteur, vous trouverez 4 codes QR.
Ils vous permettent d'installer l'app sur 4 smartphones.

Téléchargez l'app fasttelphone dans le store de votre smartphone :
Après le téléchargement, scannez le 1er code QR (voir la flèche blanche à gauche) : votre smartphone est alors ajouté à votre installation.



Vous pouvez le faire gratuitement pour 4 appareils.
L'administrateur du système doit utiliser le 1er code, qui offre plus de droits : seul cet utilisateur peut ainsi définir dans l'app l'ordre d'appel des apps (I-> call settings-> call preference-> sequence call).

En option (pour plus de 4 apps smartphone), commandez :
FT600LIC : 1 licence
FT600LIC4 : 3+1 licences gratuites

Si vous utilisez un autre smartphone, scannez à nouveau le bon code QR : il s'agit de 4 codes différents. Le numéro figure en haut à gauche de l'app : FT600VK(K)XXX.3 correspond au 3e code QR. Après le téléchargement, confirmez que vous utilisez un autre appareil.
L'app sur l'appareil précédent sera alors déconnectée.

5 – Clavier à code (en option)

Votre Doorphone Entry dispose d'un clavier à code utilisable pour des codes d'accès.

Rendez-vous à l'adresse IP du portier. Si vous ne savez pas comment faire, composez *3258* sur le Doorphone : le haut-parleur annonce l'adresse IP correcte.

Ouvrez le navigateur web avec cette adresse IP et connectez-vous avec

Nom d'utilisateur :	admin	ou	user
Mot de passe :	admin	ou	user

Dans la colonne de gauche, sélectionnez Intercom puis User.

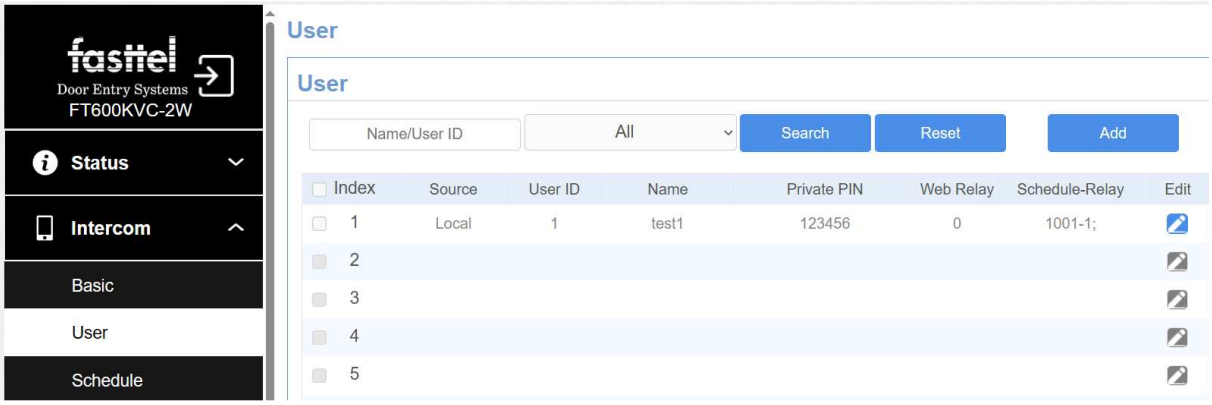

Vous constaterez qu'un code est déjà préprogrammé. Modifiez-le ou supprimez-le.
Créez de nouveaux codes en cliquant à droite sur « add ».

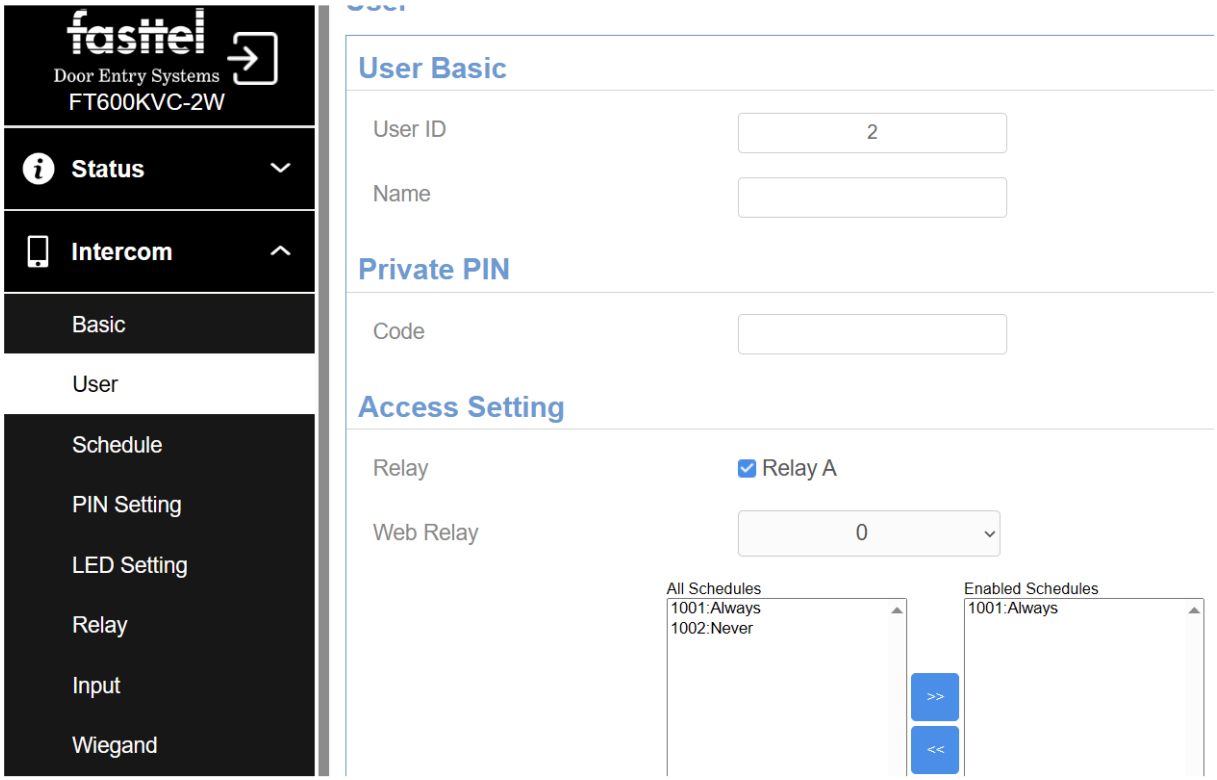

Le User Id s'incrémente automatiquement, mais vous pouvez le modifier vous-même.
Donnez ensuite un nom logique (p. ex. enfants ou jardinier).
Saisissez ensuite le code et choisissez le relais à activer.
Vous devez associer un horaire à chaque code. Par défaut, « always » est sélectionné : ce code donne donc toujours accès.
Les nouveaux horaires se créent sous Intercom → schedule.

Sur le portier lui-même, composez code# pour ouvrir la porte.

Vous pouvez aussi créer/modifier des codes via l'app : cliquez sur « Me » en bas à droite → authorization → Door unlock PIN code.

Pour modifier les messages vocaux, changez la langue de la page web :
Phone → time/language

Pour toute question, appelez Fasttel Smart Doorphones :
au 0902 00060 pour les utilisateurs finaux (uniquement depuis la Belgique)
au +(32) 9 2446520 (choix 2) pour les installateurs.

Gardez à portée de main l'adresse MAC de vos postes extérieurs et intérieurs. Vous la trouverez au dos des appareils. Ainsi que le numéro de kit : il figure en haut à gauche de l'app ou sur la feuille de licences avec les codes QR, et commence toujours par FT600VK(K)-2W.