Handleiding

Door Entry Systems



Nederlands **Français**

Fasttel behoudt zich het recht voor de inhoud zonder voorafgaande kennisgeving te wijzigen.

Fasttel België, Klipsenstraat 18A, 9160 Lokeren. Tel +32 (0)9 244 65 20 info@fasttel.be

Bedankt voor uw vertrouwen in onze producten!

Bij het openen van de verpakking vindt u de volgende onderdelen:

- FT600VC-2W buitenpost met 1 drukknop of FT600KVC-2W met 1 drukknop en codeklavier.
- In dezelfde doos ook de FT600POE en een zakje met 4 zwarte Torx-schroeven + bit + waterdichte kap voor de LAN-aansluiting + connectoren
- FT600W 7" kleurenmonitor
- FT600SW Fasttel netwerkswitch
- 4 QR-codes voor de Fasttel-app
- Gebruikershandleiding

Optioneel te bestellen: zie **www.portacon.nl / www.portacon.de**



- FT600BS Tafelstandaard monitor
- FT600W Extra monitor
- FT600WPS PoE-adapter voor FT600W op wifi
- FT600WB Muurbeugel 30 mm dik voor FT600W-monitor
- FT600LIC Extra smartphonelicentie
- FT600HW Hulpstuk voor montage in holle wand
- FT600AZL Zuil klein/groot
- FT4SWIP Module met 4 webrelais voor extra beveiliging
- FT26K-SR 1 veiligheidsrelais voor extra beveiliging

De FT600(K)VC-2W buitenpost wordt geleverd met 1 kader dat zowel voor inbouw als voor opbouw gebruikt kan worden.
Zorg ervoor dat de behuizing waterpas gemonteerd wordt.

De installatie

1 - de FT600(K)VC-2W Doorphone Entry buitenpost.

Hoogte: 216 mm – Breedte: 116 mm |
Uitsparing voor inbouwmodel: 202 x 102 x 31 (HxBxD)

1.1 opbouw of inbouw in bakstenen muur

- Monteer eerst de behuizing op de juiste plaats op/in de muur. Omwille van de camera raden we een hoogte van 1,40 meter (55,1 inch) aan, gemeten van de grond tot de onderkant van de Doorphone Entry.
- Zorg ervoor dat er een aderpaar naar de FT600PoE-module loopt, en ook een kabel (minstens 2 massieve aders) voor uw elektrisch slot.
- Neem eerst de waterdichte afdichting uit de verpakking en steek de 2 draden en de kabel voor het slot door de opening in het midden.
- Sluit de kabel naar het deurslot aan op NO+COM van de relaisuitgang.

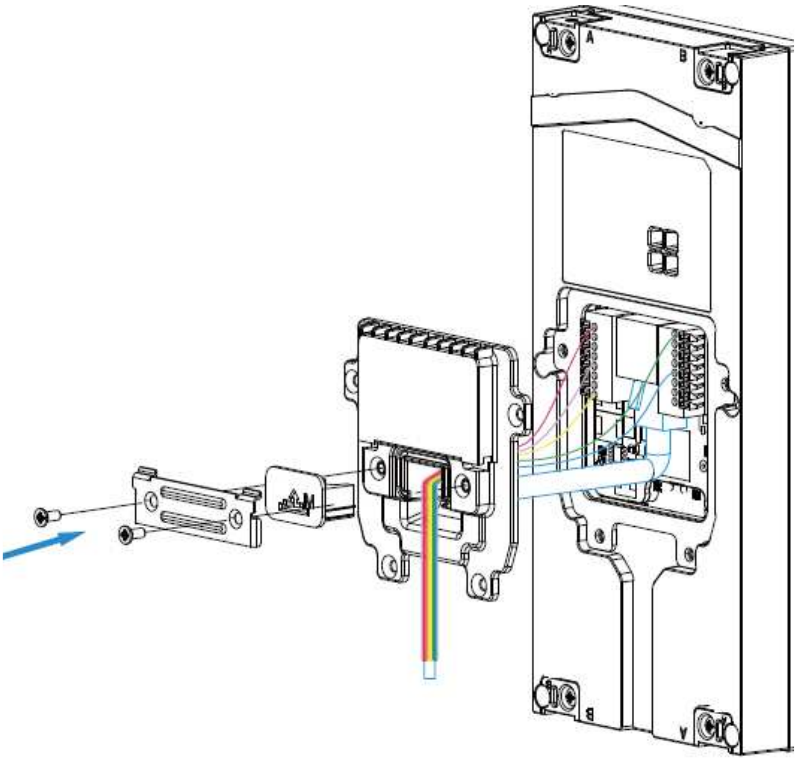

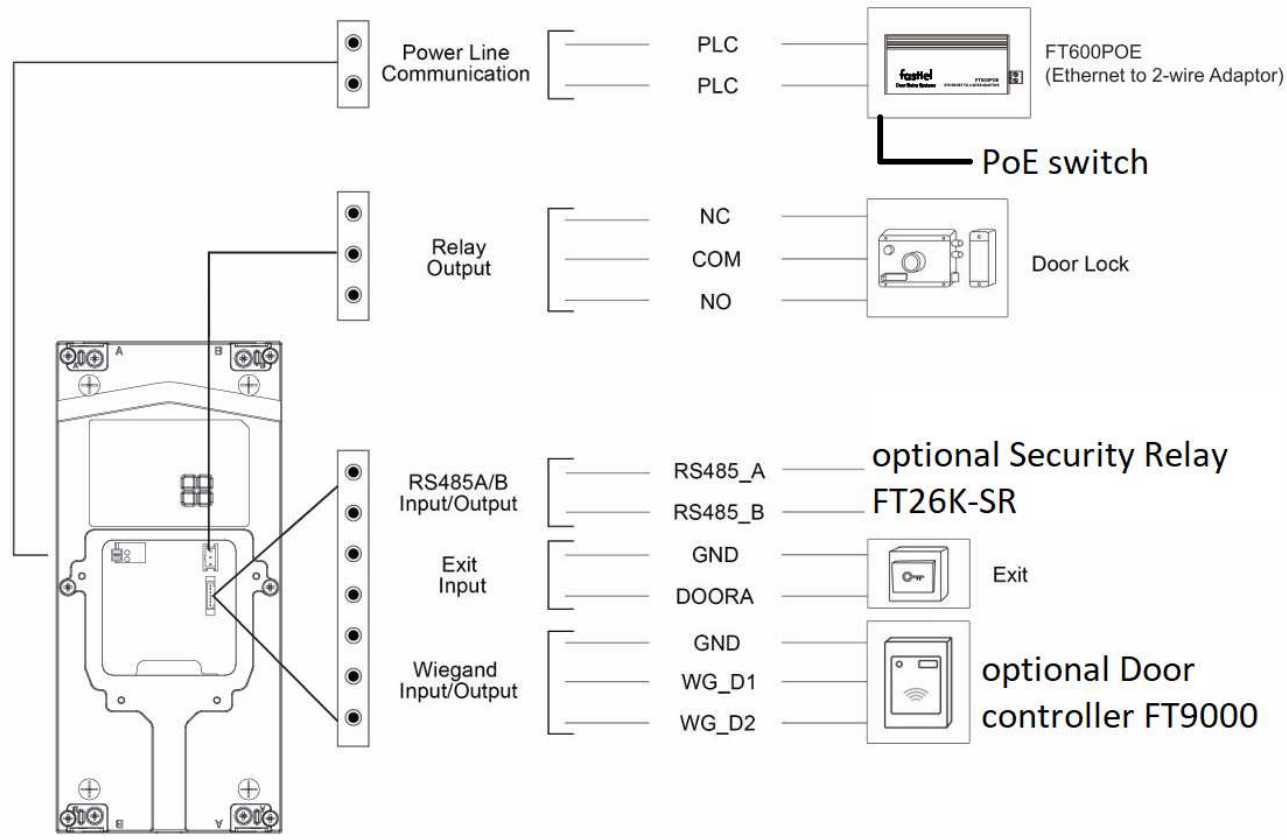

- Sluit het deksel en gebruik de passende kabeldoorvoerrubber (S-M-L) om de Doorphone Entry waterdicht af te sluiten. Zet vast met de 6 meegeleverde schroeven.
- Plaats nu de buitenpost in de behuizing en bevestig hem met de 4 meegeleverde Torx-schroeven.

1.2 montage in holle wand:

Wilt u de deurtelefoon in een holle wand inbouwen (bv. gyproc of in een poort), gebruik dan bij voorkeur de FT600HW. Deze is apart te bestellen. Een opening van 202x102 volstaat.

2 - de FT600W 7-inch kleurenmonitor

In de verpakking van de monitor vindt u een aantal onderdelen.

- Plastic zakje met een muurbeugel
- Plastic zakje met 2 pluggen en schroeven voor muurmontage
- 11-polige connector met draden
- 7" witte monitor

U ziet dat de monitor achteraan een uitstekend gedeelte heeft met de netwerkaansluiting. Dit uitstekende gedeelte moet dus in de muur verzonken worden. Is dat niet mogelijk, bestel dan de optionele FT600WB-muurbeugel of plaats de monitor met de optionele FT600WPS + FT600BS op een plek waar wifi beschikbaar is.

Monteer de muurbeugel tegen de muur en zorg ervoor dat de UTP-kabel door het midden van de beugel loopt. Schuif de monitor over de beugel.

De meegeleverde extra connector heeft 4 extra draden.
- Rood-zwart: om de monitor extern te voeden met 12 V DC als de UTP-kabel geen PoE levert.
- Zwart-geel: om een beldrukknop aan te sluiten. De monitor laat dan een belsignaal horen wanneer iemand op die extra belknop drukt (bv. aan de voordeur).
- Alle andere aansluitingen van de connector worden in deze kit niet gebruikt.

De monitor kan ook via wifi met uw netwerk verbinden.

1. Kies op het hoofdscherm de knop "More".
2. Daarna "setting"
3. Pijl naar rechts, daarna "Advance"
4. Voer de code 123456 in
5. Kies "network"
6. Klik op "Wlan"

De lijst met draadloze netwerken wordt nu automatisch geladen. Klik op het netwerk waarmee de monitor moet verbinden en voer het wachtwoord in.

Sla op met het symbool rechtsboven 

3 - de FT600SW netwerkswitch

De netwerkswitch heeft 4 PoE-aansluitingen, waarvan u er 2 gebruikt. Gebruik aansluiting 1 voor de Doorphone Entry buitenpost en aansluiting 2 voor de FT600W 7" kleurenmonitor. Aansluitingen 3 en 4 kunnen dienen voor extra buiten- of binnenposten.
Verbind de aansluiting met markering (6) met uw internetrouter.

Sluit de 230V-kabel pas aan nadat u de buiten- en binnenpost correct geïnstalleerd hebt.
Beide toestellen starten op en krijgen een IP-adres van uw router. Zodra beide toestellen opgestart zijn, zijn ze meteen klaar voor gebruik.

4 – Smartphone-apps (4 licenties)

Achteraan op de monitor vindt u 4 QR-codes.
Daarmee kunt u 4 smartphones van een app voorzien.

Download in de store van uw smartphone de app: fasttelphone:
Na het downloaden scant u de 1e QR-code (zie linkse witte pijl) en wordt uw smartphone aan uw installatie toegevoegd.



Dit kan gratis voor 4 toestellen.
De beheerder van het systeem neemt best de 1e code, want die geeft meer rechten: zo kan enkel deze gebruiker in de app de volgorde bepalen waarin de apps gebeld worden (I-> call settings-> call preference-> sequence call).

Optioneel (als u meer dan 4 smartphone-apps wilt) te bestellen:
FT600LIC: 1 licentie
FT600LIC4: 3+1 gratis licenties

Gebruikt u een andere smartphone, scan dan opnieuw de juiste QR-code: het zijn 4 verschillende codes. Het nummer staat linksboven in de app: FT600VK(K)XXX.3 betekent de 3e QR-code. Bevestig na het downloaden dat u een ander toestel gaat gebruiken.

De app op het vorige toestel wordt dan afgemeld.

5 – Codeklavier (optioneel)

Uw Doorphone Entry heeft een codeklavier dat u voor toegangscodes kunt gebruiken.

Surf naar het IP-adres van de deurtelefoon. Weet u niet hoe? Toets dan op de Doorphone de combinatie *3258* in en de luidspreker leest het juiste IP-adres voor.

Open de webbrowser met dit IP-adres en meld u aan met

Gebruikersnaam:	admin	of	user
Wachtwoord:	admin	of	user

Kies in de linkerkolom Intercom en daarna User.

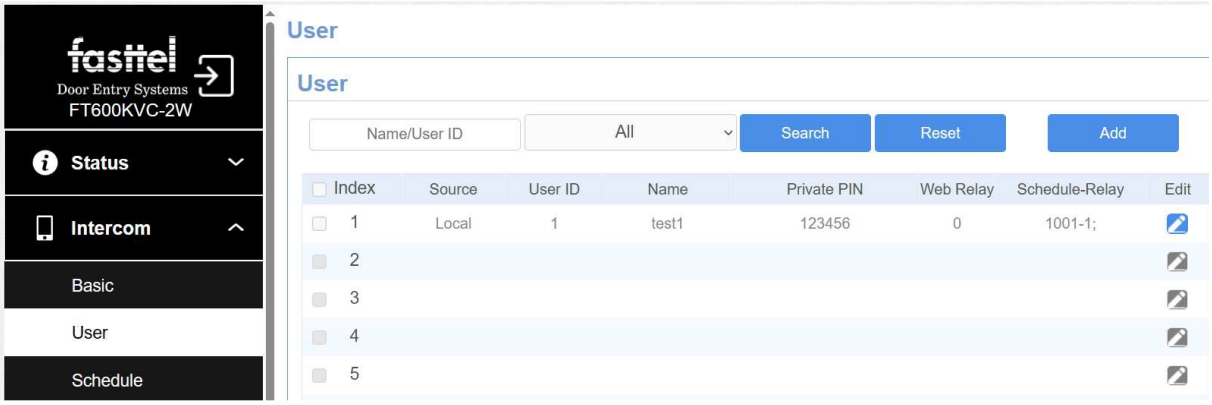

U ziet dat er al 1 code voorgeprogrammeerd is. Wijzig of verwijder die.
Maak nieuwe codes aan door rechts op "add" te klikken.

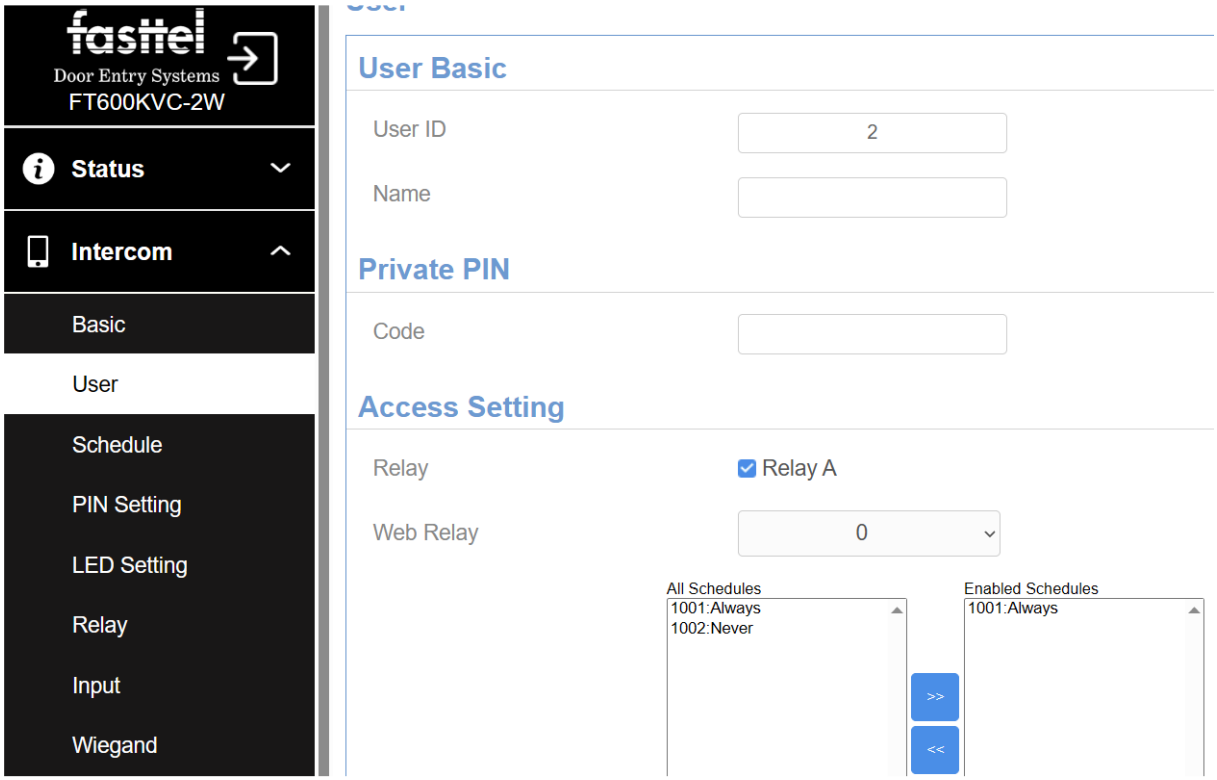

De User Id wordt automatisch verhoogd, maar u kunt die zelf aanpassen.
Geef daarna een logische naam (bv. kinderen of tuinman).
Voer vervolgens de code in en kies het relais dat geactiveerd moet worden.
U moet een tijdschema aan een code koppelen. Standaard is "always" gekozen: deze code geeft dus altijd toegang.
Nieuwe tijdschema's maakt u aan onder Intercom → schedule.

Op de deurtelefoon zelf voert u code# in om de deur te openen.

U kunt codes ook aanmaken/wijzigen via de app: klik rechtsonder op “Me” → authorization → Door unlock PIN code.

De gesproken berichten wijzigt u door de taal van de webpagina te wijzigen:
Phone → time/language

Hebt u vragen, bel dan Fasttel Smart Doorphones:
op het nummer 0902 00060 voor eindgebruikers (enkel vanuit België)
op het nummer +(32) 9 2446520 (keuze 2) voor installateurs.

Houd het MAC-adres van uw buiten- en binnenposten bij de hand. U vindt het achteraan op de toestellen. Ook het kitnummer: dat vindt u linksboven in de app of op het licentieblad met de QR-codes, en het begint altijd met FT600VK(K)-2W.